Aufbauanleitung / Assembly Instruction / Instruction de Montage / Montagevoorschrift / Instrukcja montażu / Montážni návod / Montážny návod / Szerelési útmutató / Instructie de montaje / Montaj talimatı / Инструкция по монтажу / Navodila za Postavitev / Upute za Sastavljanje / Istruzioni per il montaggio

# MELINDA

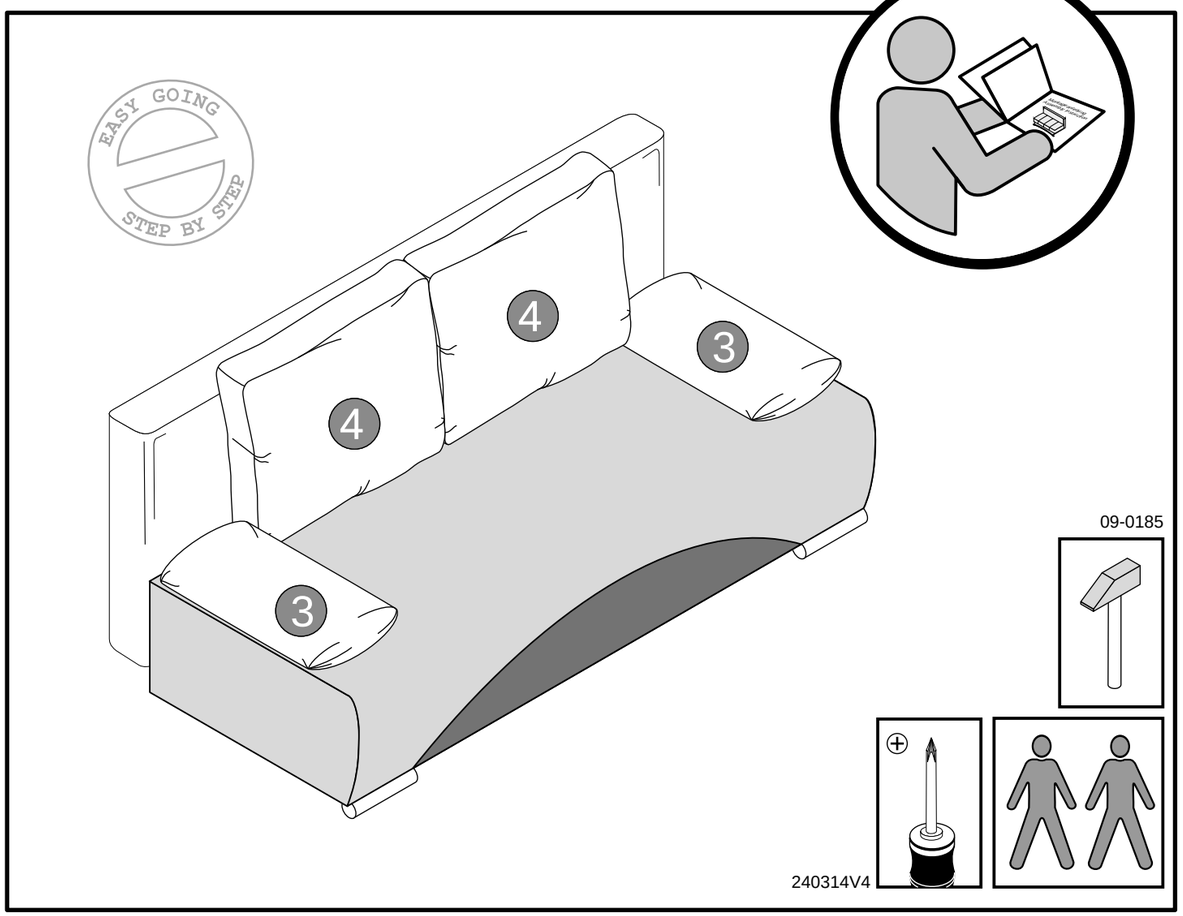


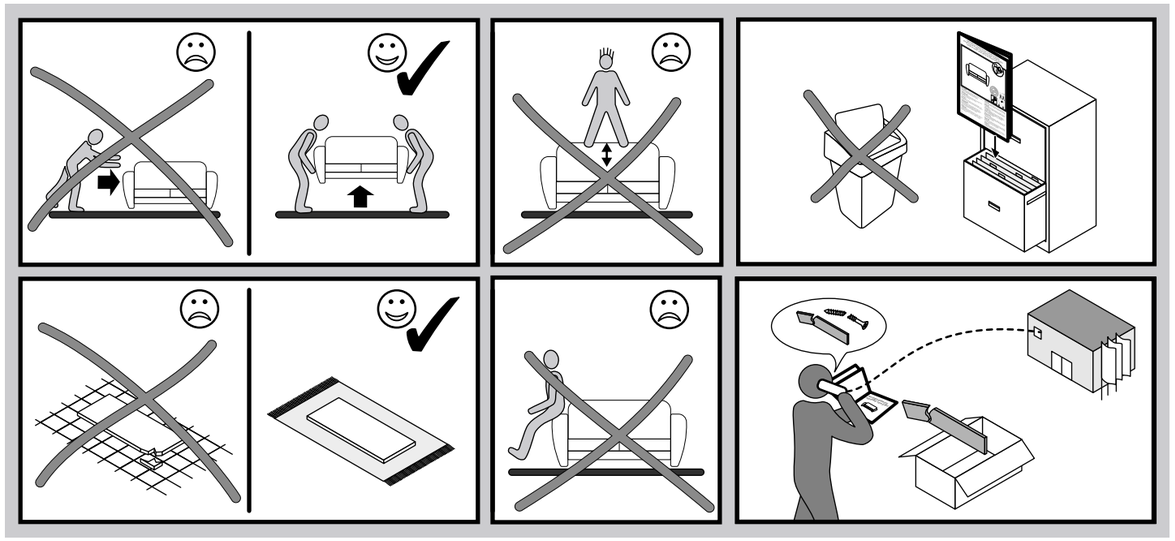

## Časť 1

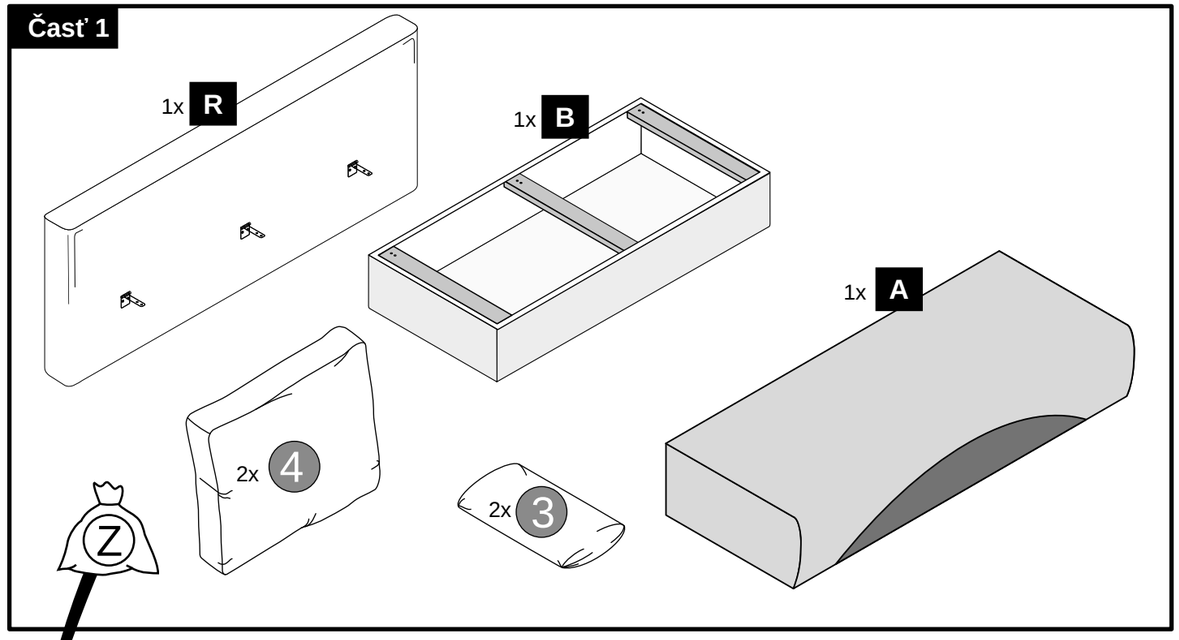


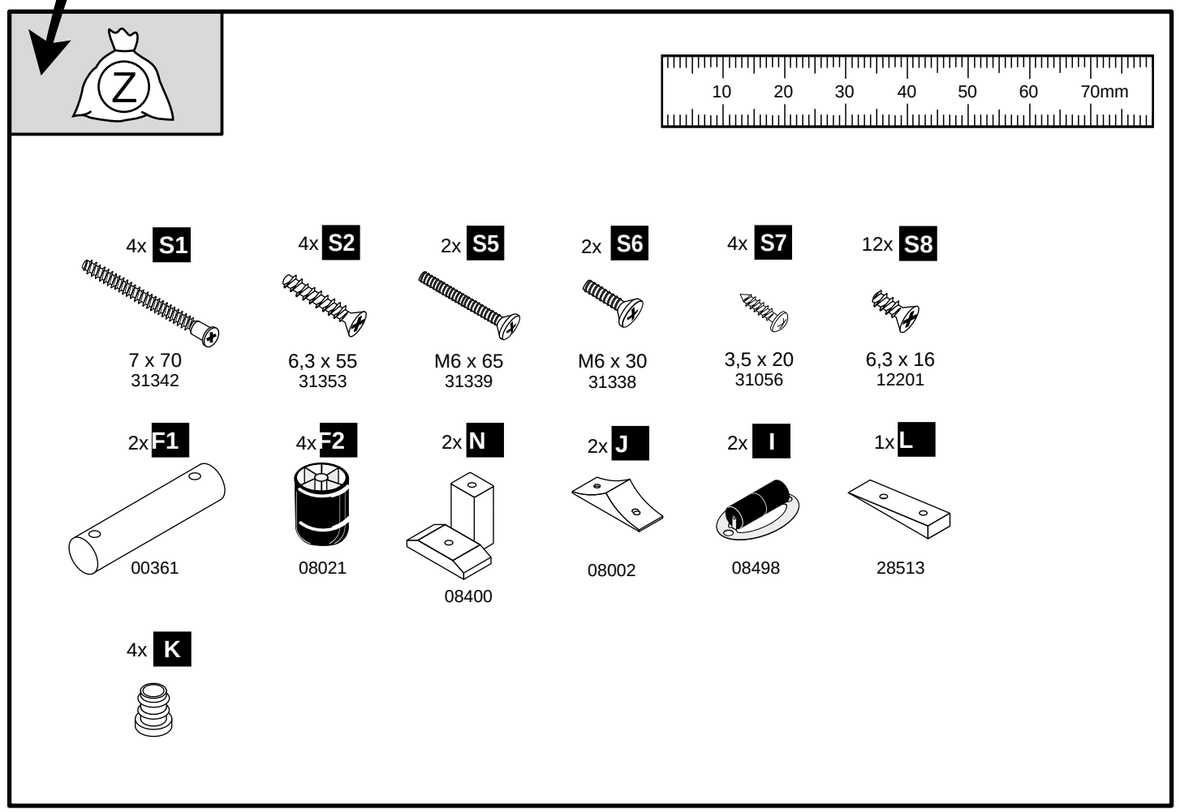

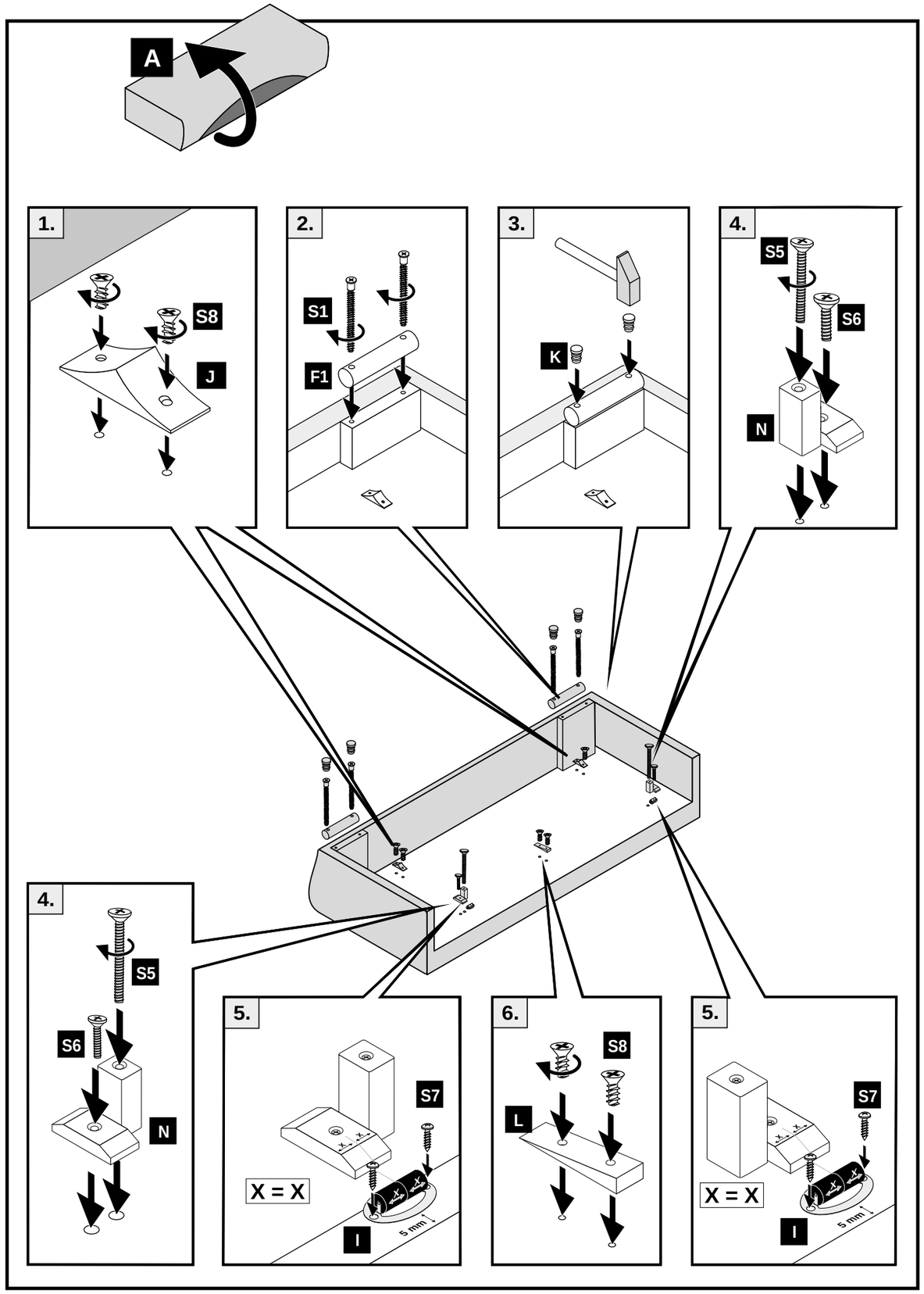
A
1.
S8
J
2.
S1
F1
3.
K
4.
S5
S6
N
4.
S5
S6
N
5.
S7
X = X
I
5 mm
6.
S8
L
5.
S7
X = X
I
5 mm



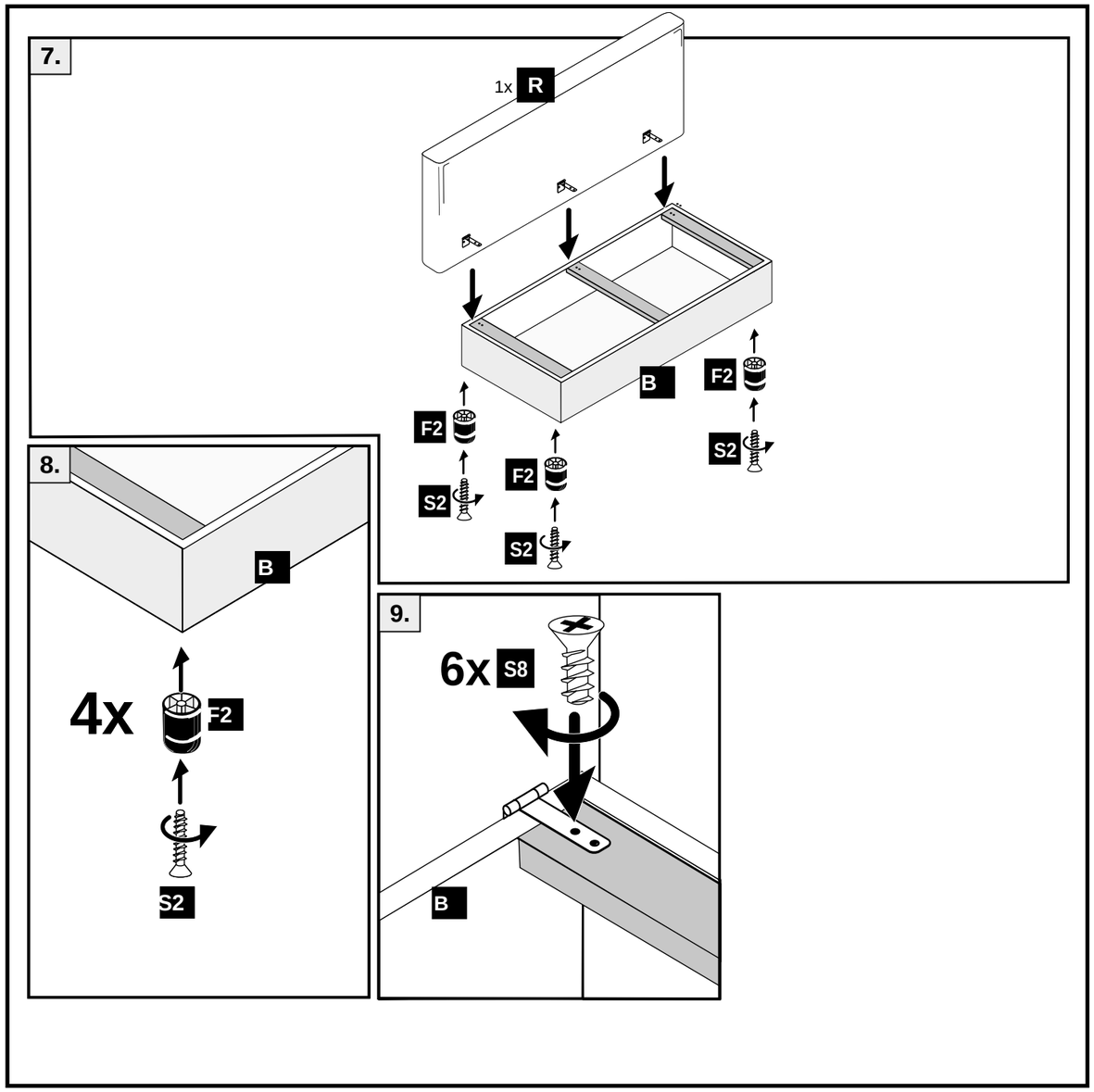
7.
1x R
B
F2
S2
F2
S2
F2
S2
8.
B
4x F2
S2
9.
6x S8
B

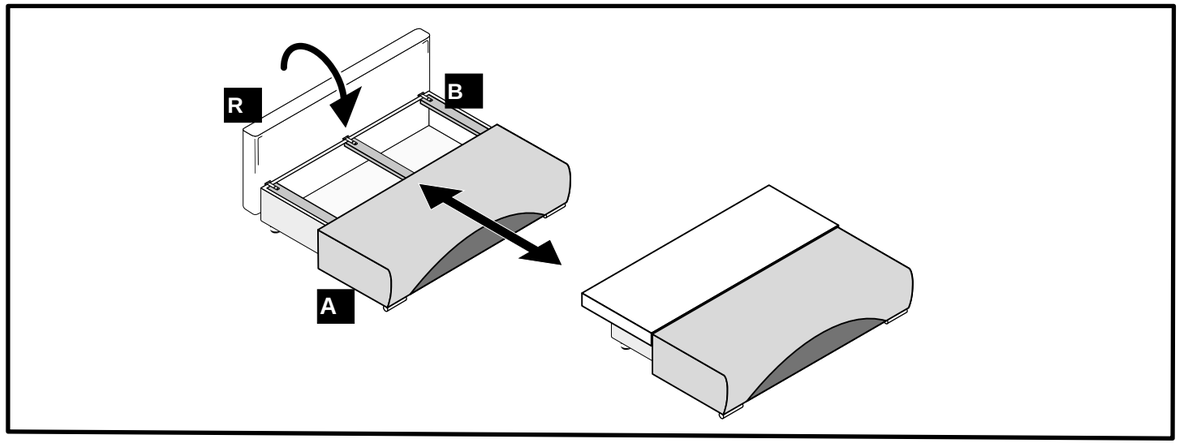
R
B
A