Aufbauanleitung / Assembly Instruction / Instruction de Montage /Montagevoorschrift /
Instrukcja montażu / Montážni návod / Montážny návod / Szerelési útmutató / Instructie de montaje /
Montaj talimatı / Инструкция по монтажу / Navodila za Postavitev /
Upute za Sastavljanje / Istruzioni per il montaggio

MANTEGO

I Strana 3-7

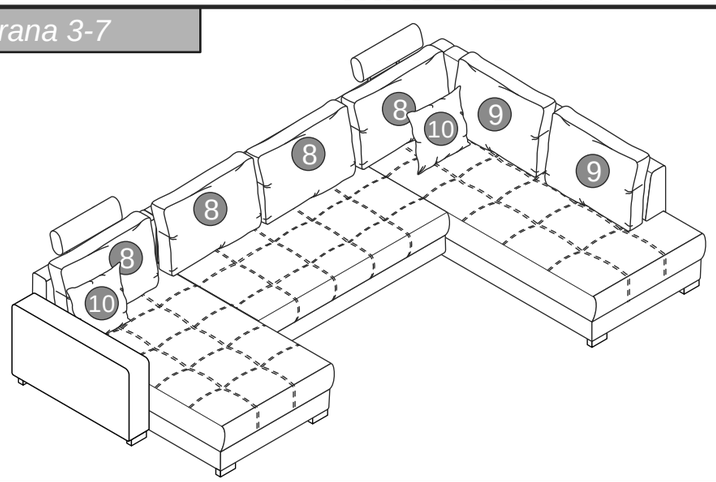

II Strana 8-12

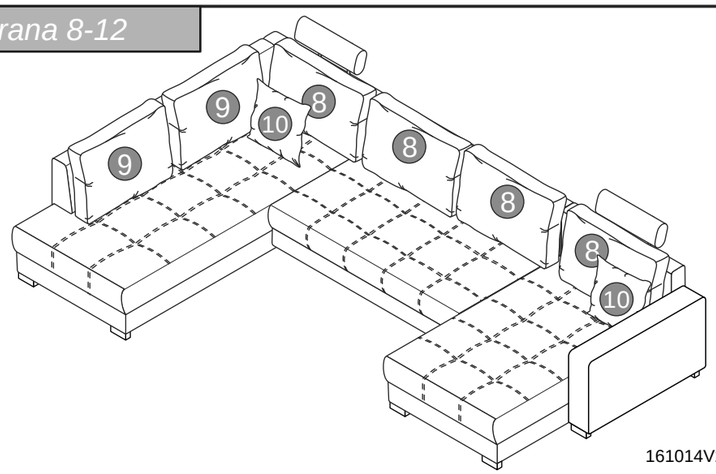

08-0318

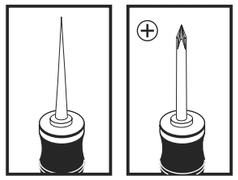

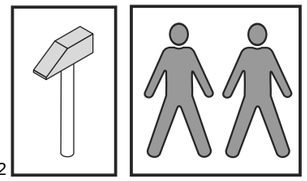

161014V2

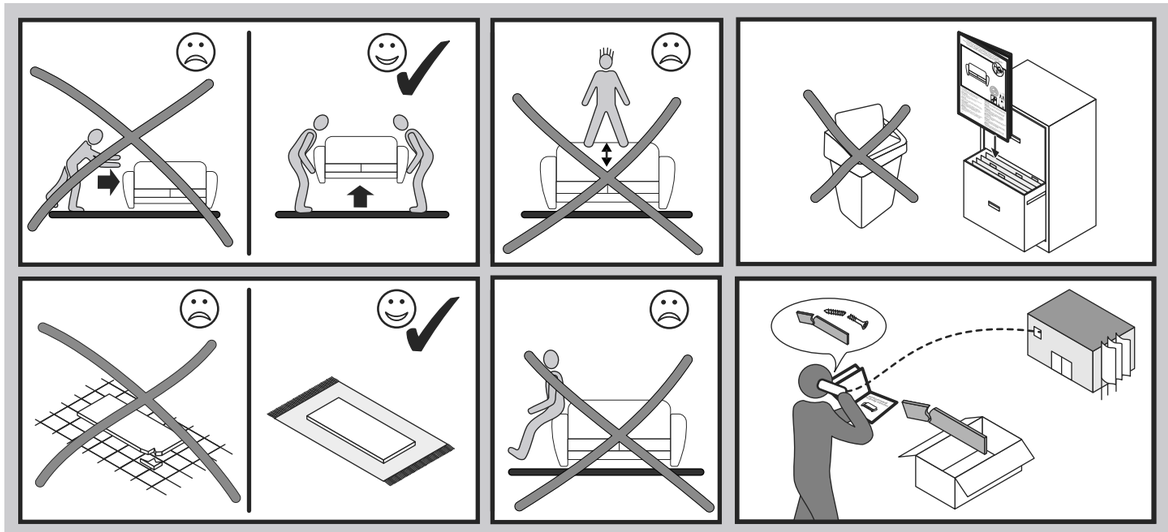

Časť 1

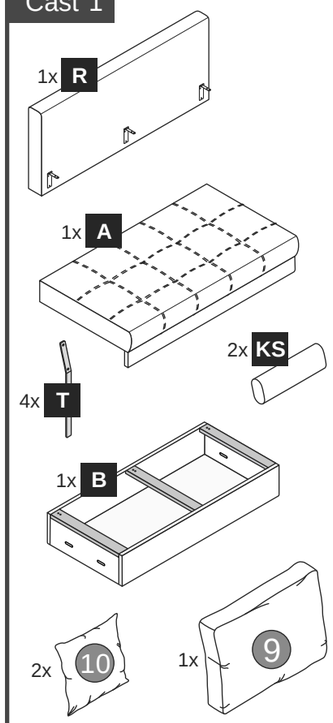

Časť 2

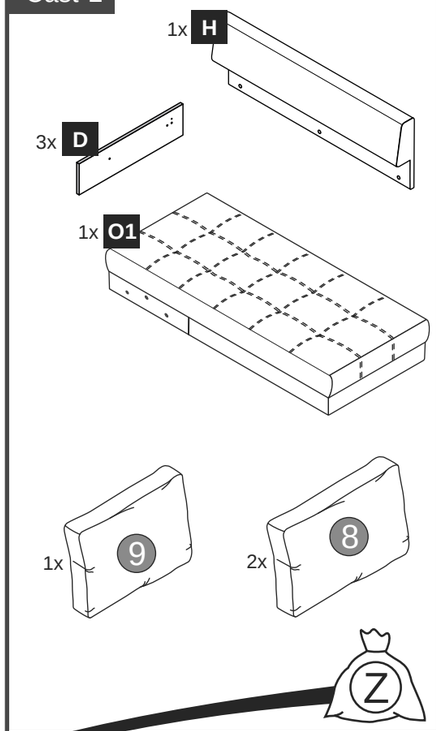

Časť 3

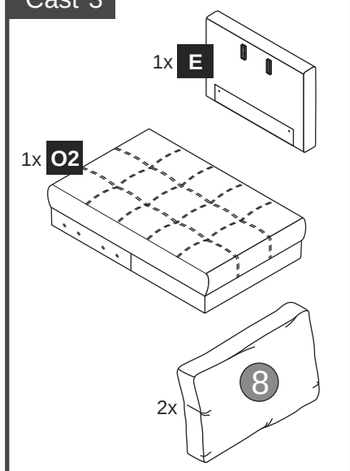

Časť 4

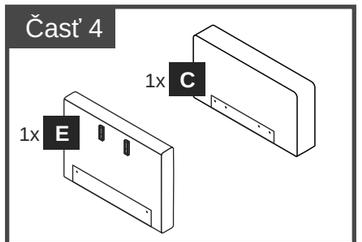

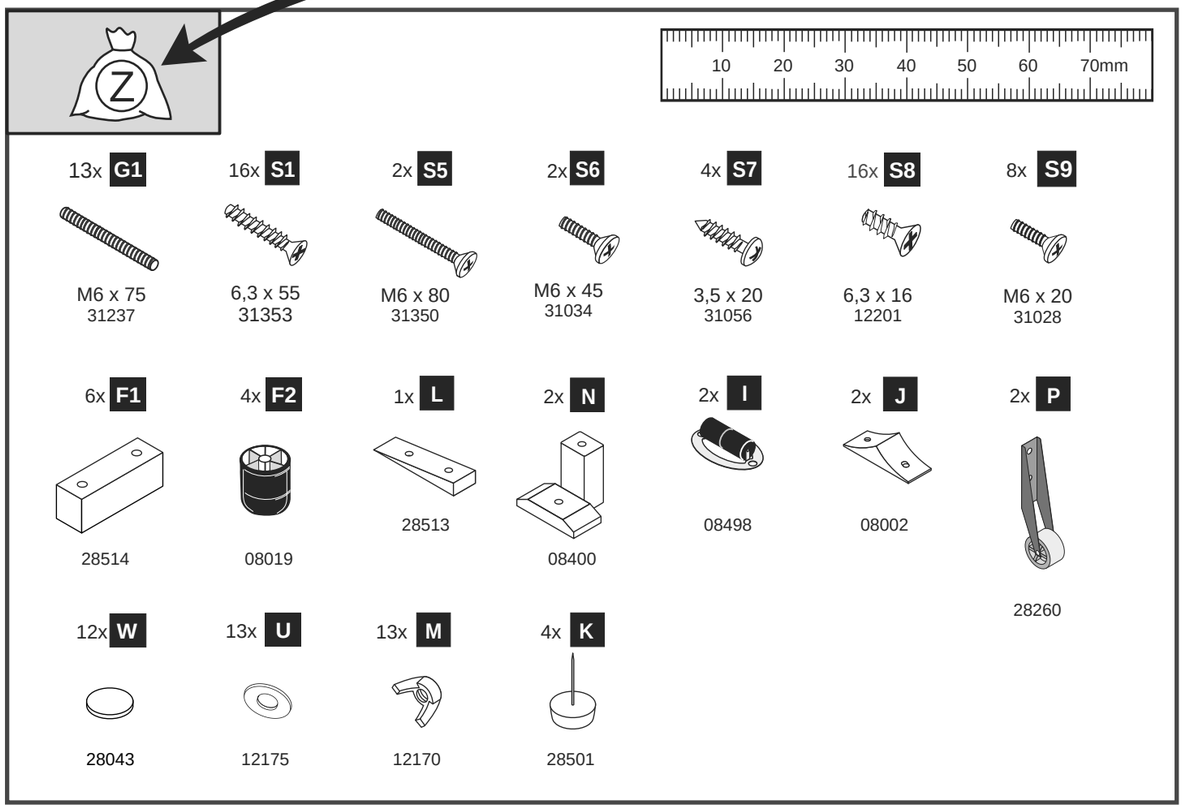

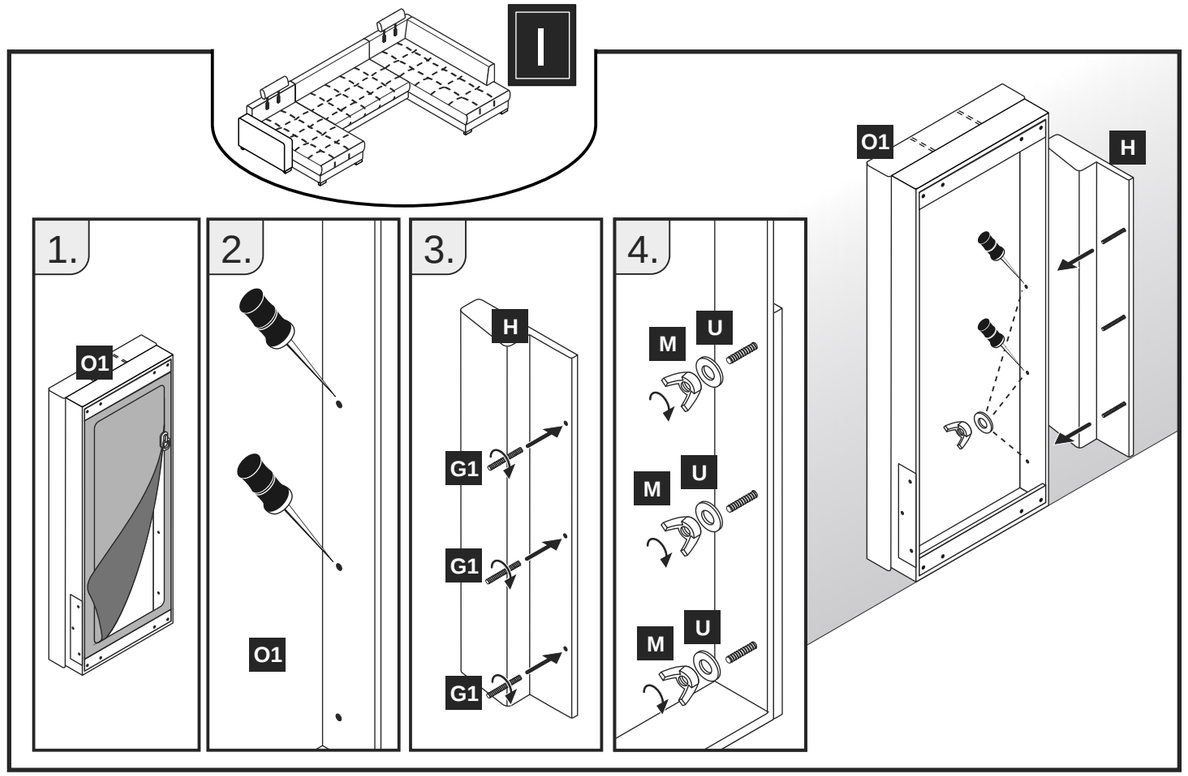
I
1.
O1
2.
O1
3.
H
G1
G1
G1
4.
M
U
M
U
M
U
O1
H

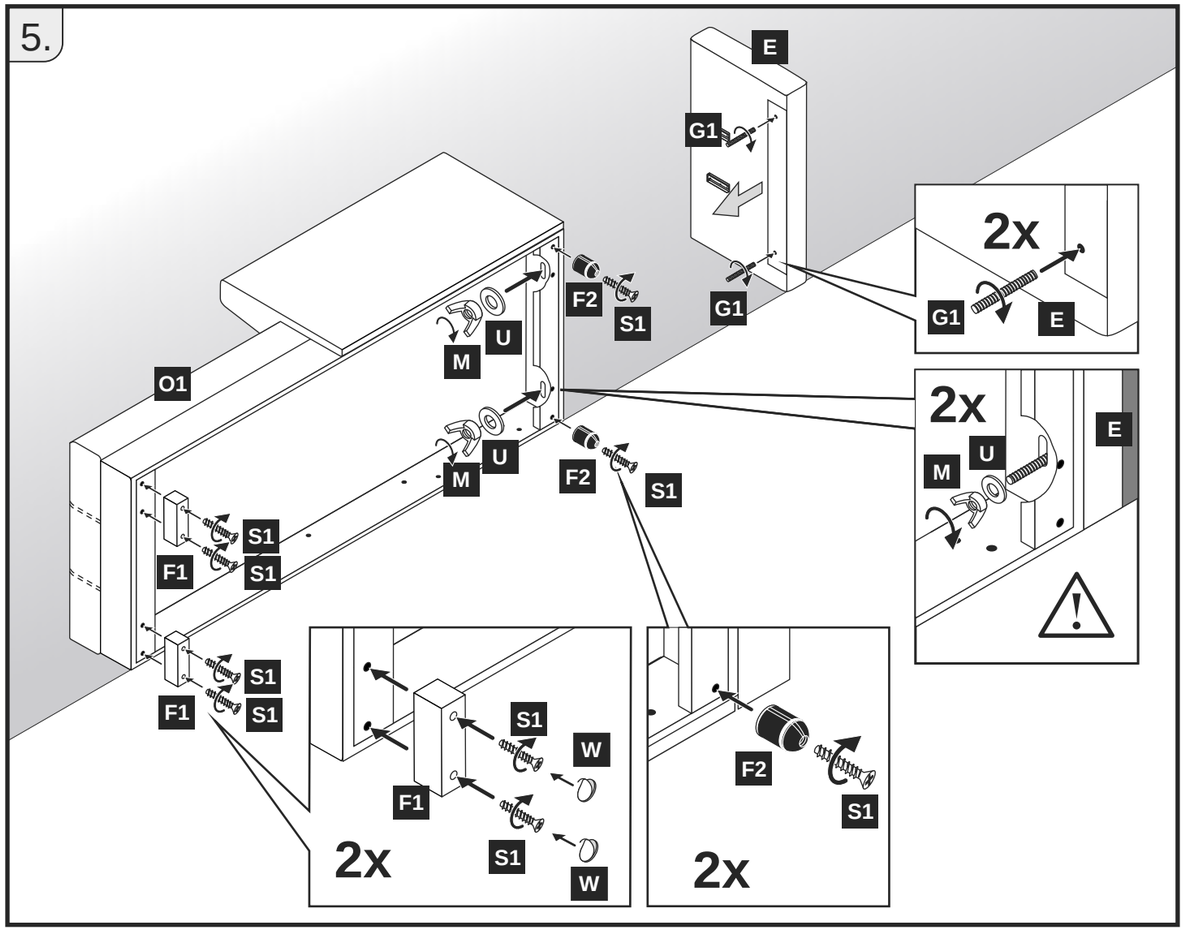
5.
E
G1
G1
F2
S1
U
M
O1
U
M
F2
S1
S1
S1
F1
S1
S1
F1
S1
W
F1
S1
W
2x
F2
S1
2x
2x
G1
E
2x
U
M
E

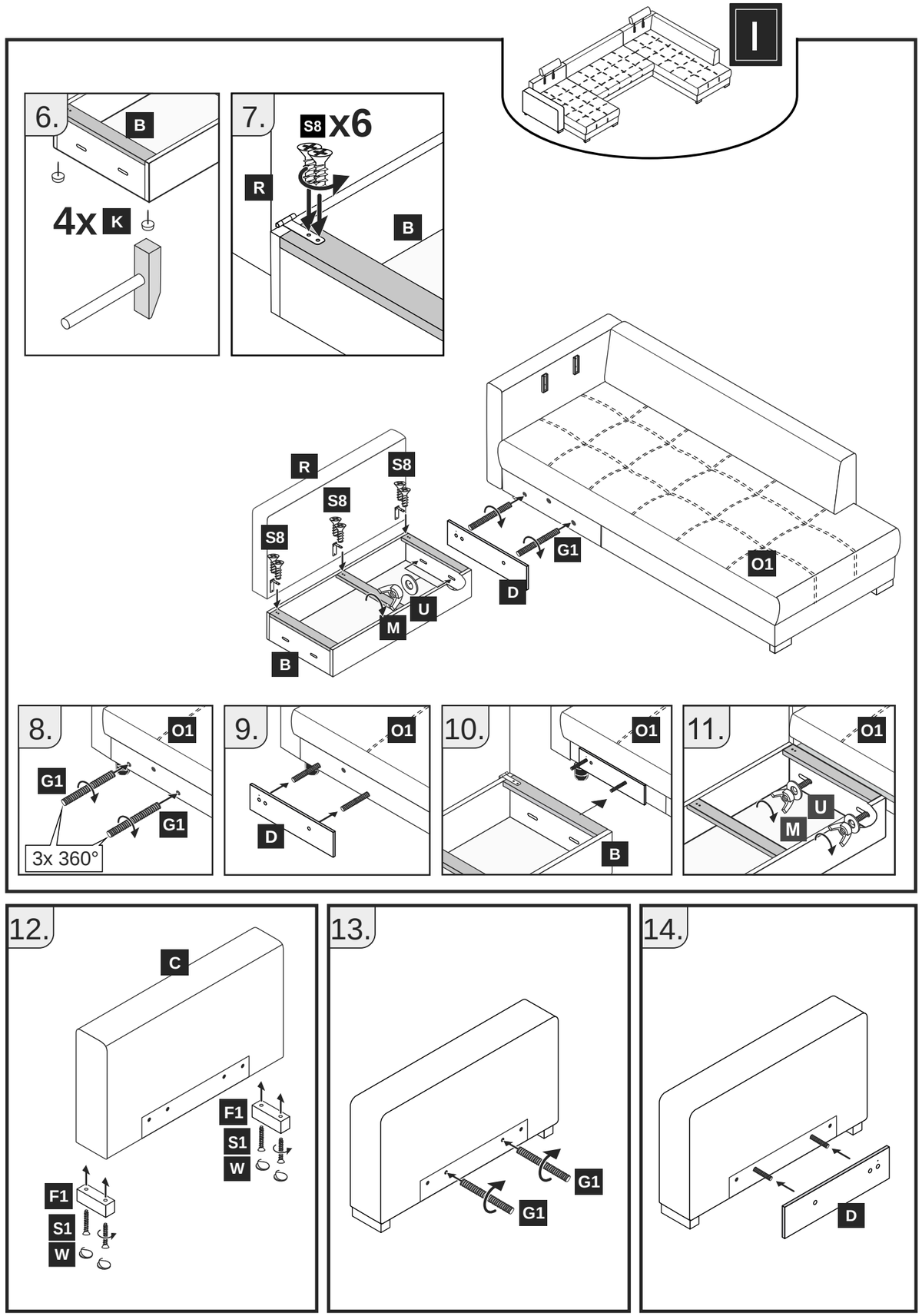
I
6.
B
4x K
7.
S8 x6
R
B
R
S8
S8
S8
U
M
B
D
G1
O1
8.
O1
G1
G1
3x 360°
9.
O1
D
10.
O1
B
11.
O1
U
M
12.
C
F1
S1
W
F1
S1
W
13.
G1
G1
14.
D

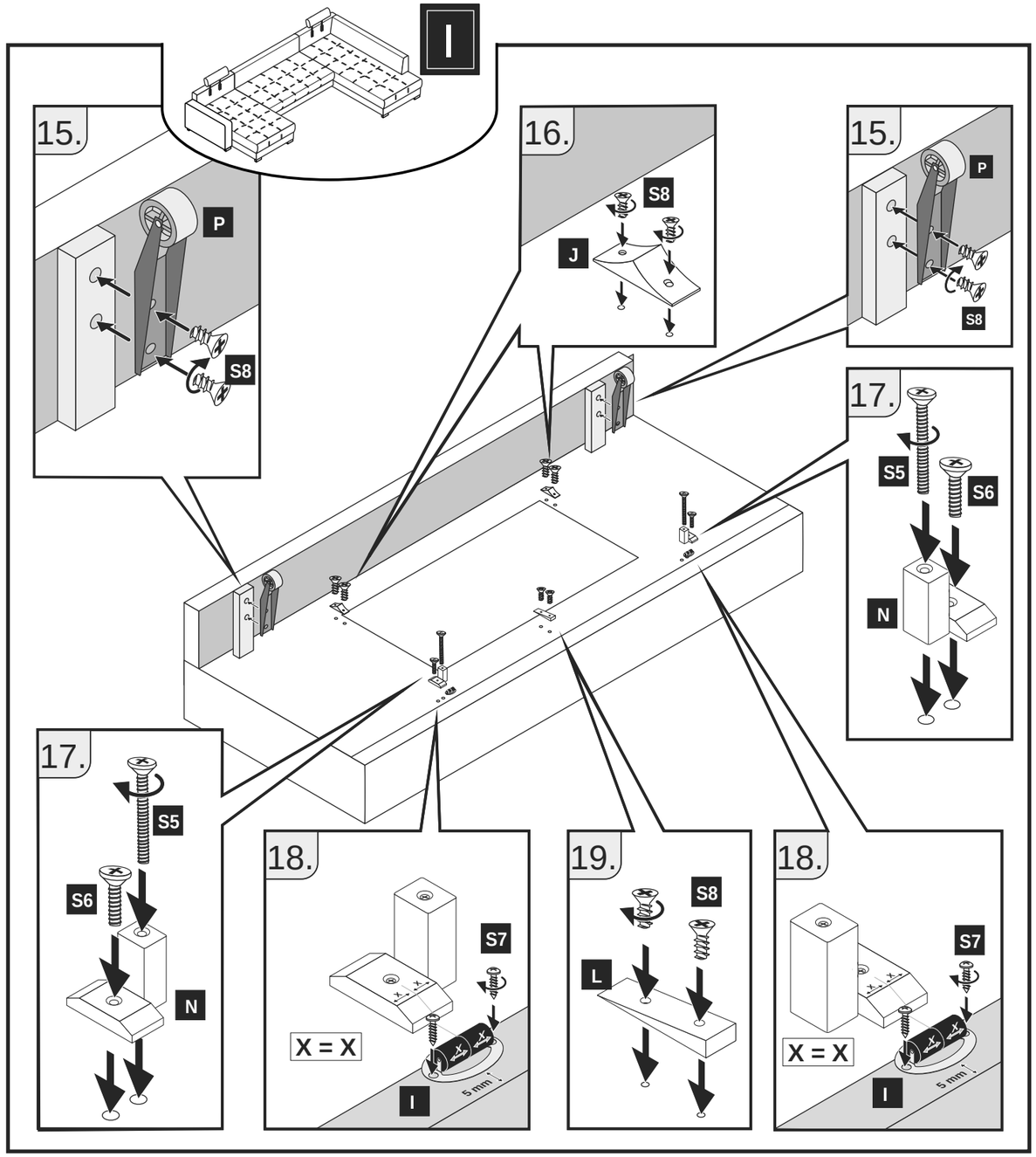
I
15.
P
S8
16.
S8
J
15.
P
S8
17.
S5
S6
N
17.
S5
S6
N
18.
S7
X = X
I
5 mm
19.
S8
L
18.
S7
X = X
I
5 mm

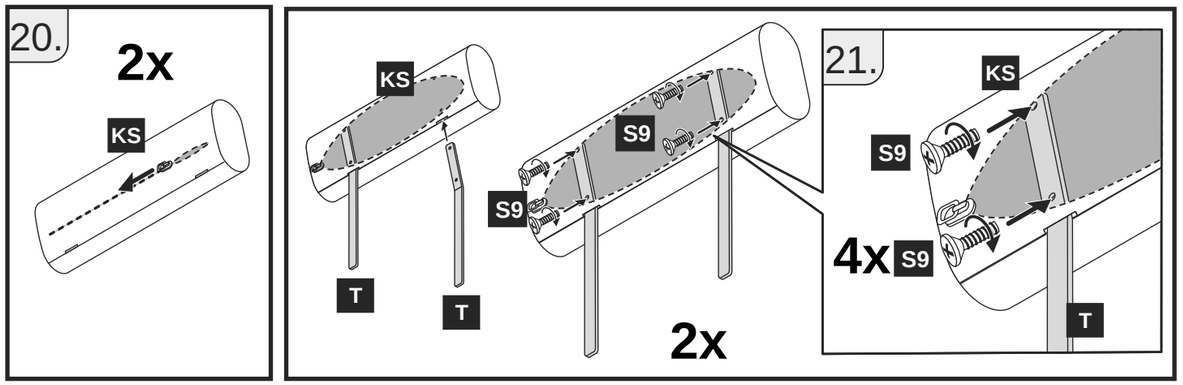
20.
2x
KS
KS
S9
S9
T
T
2x
21.
KS
S9
4x S9
T

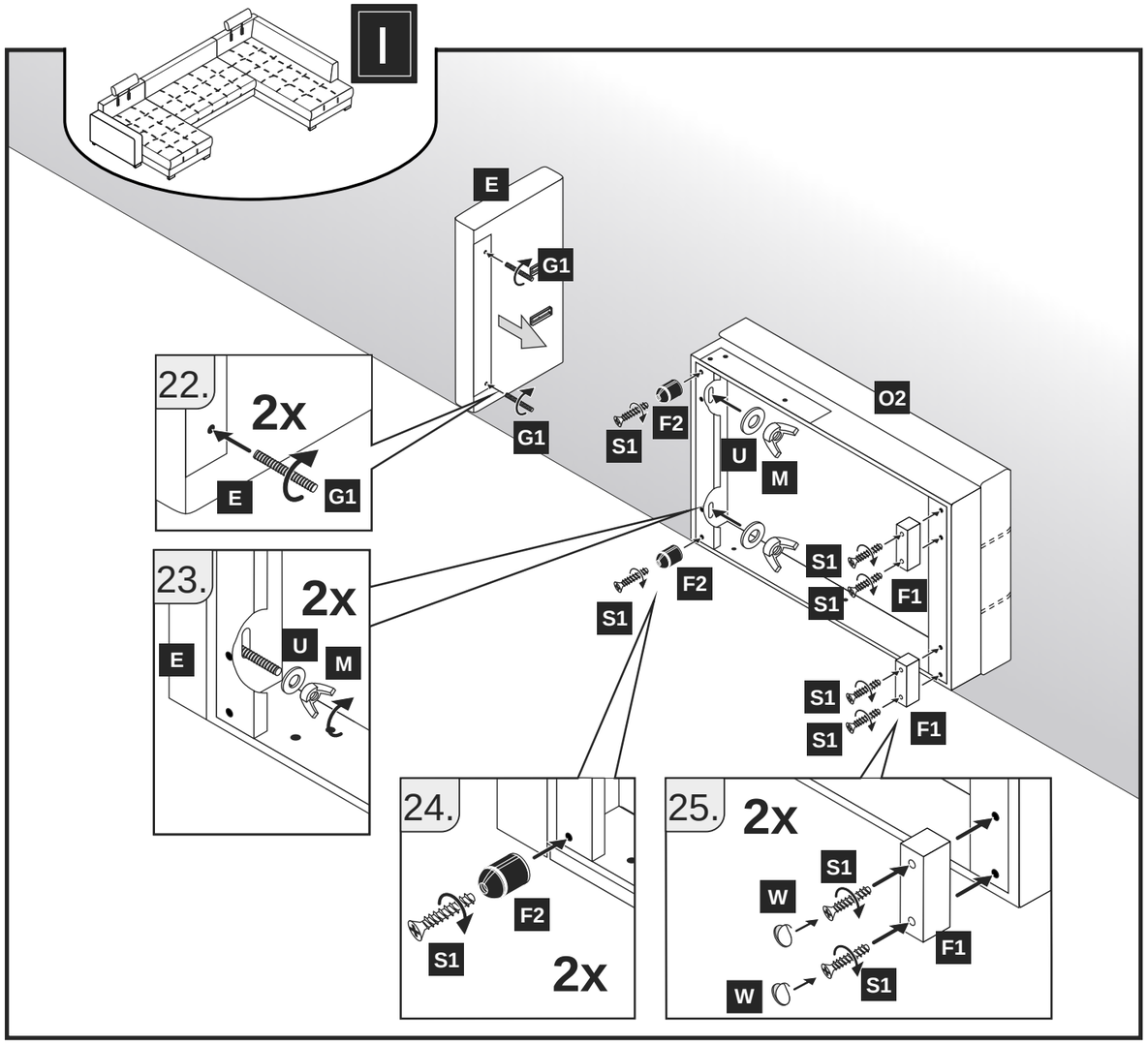
I
E
G1
G1
22.
2x
E
G1
23.
2x
E
U
M
O2
S1
F2
U
M
S1
F2
S1
S1
F1
S1
S1
F1
24.
F2
S1
2x
25.
2x
S1
W
F1
W
S1

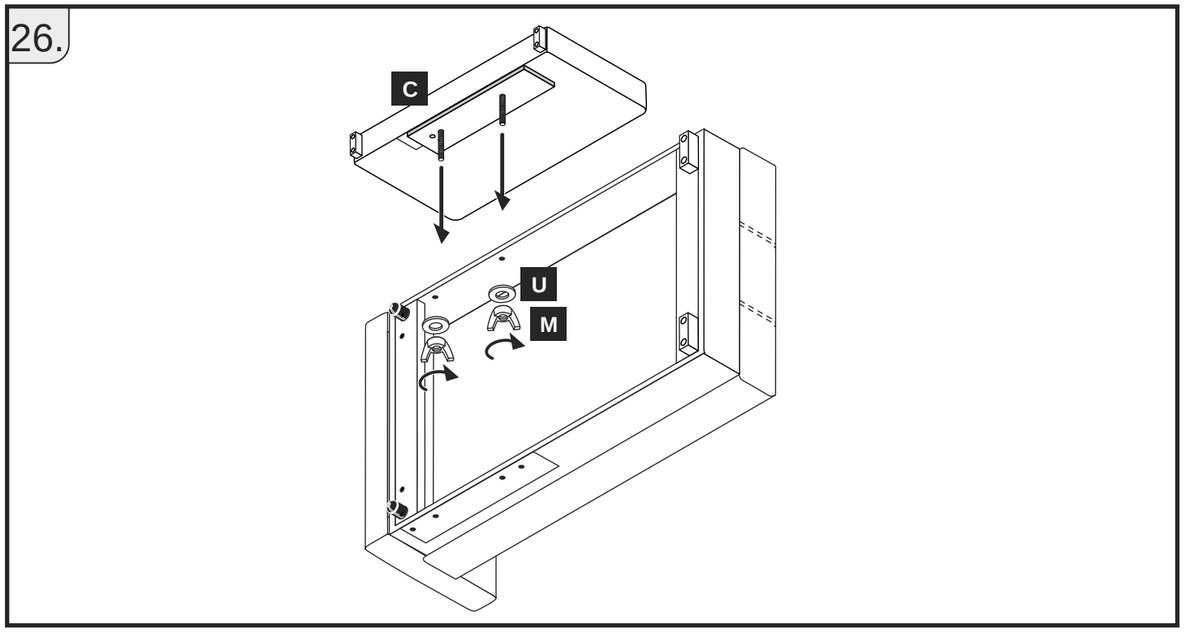
26.
C
U
M

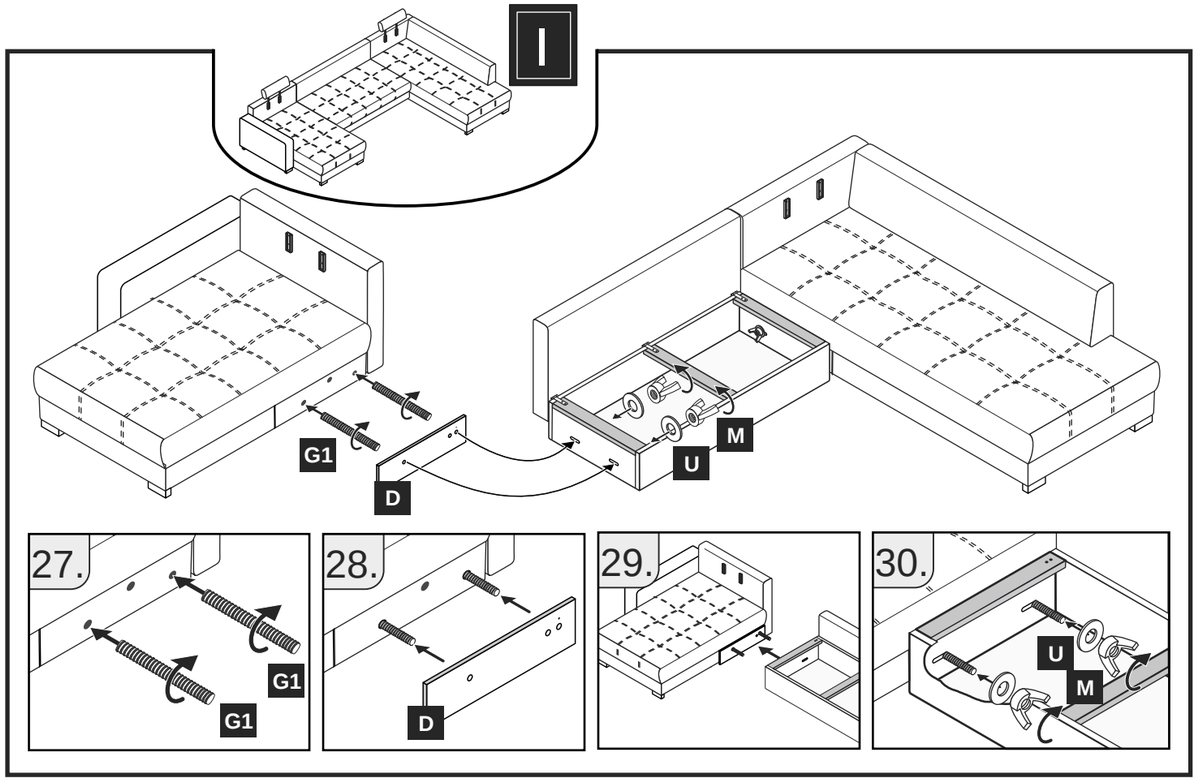
I
G1
D
U
M
27.
G1
G1
28.
D
29.
30.
U
M

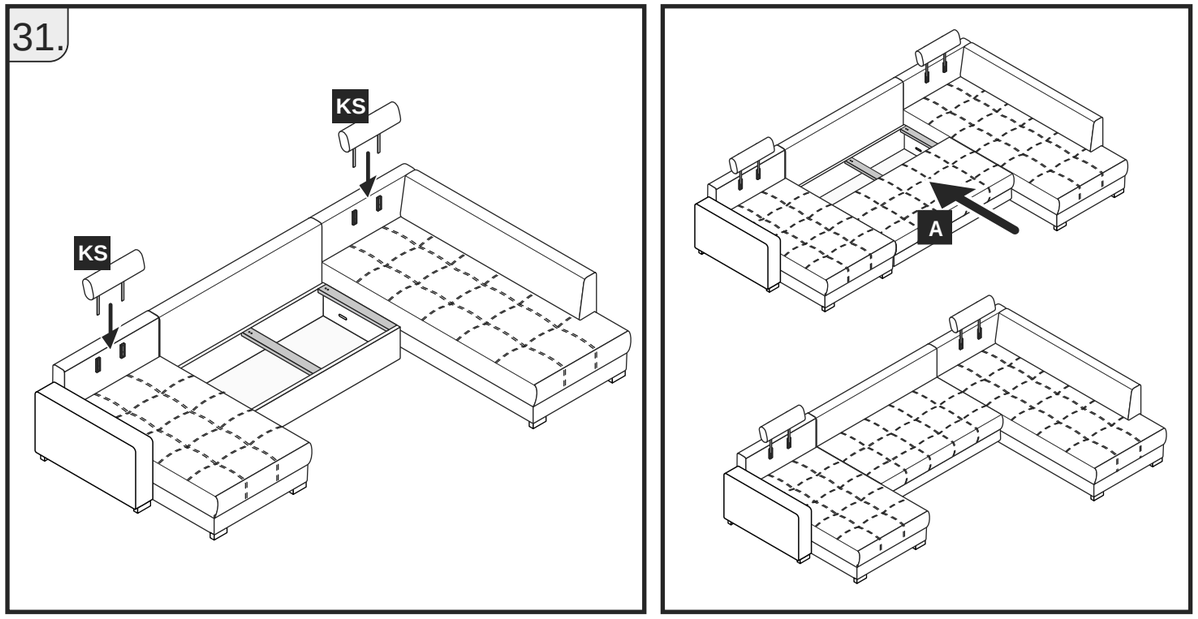
31.
KS
KS
A

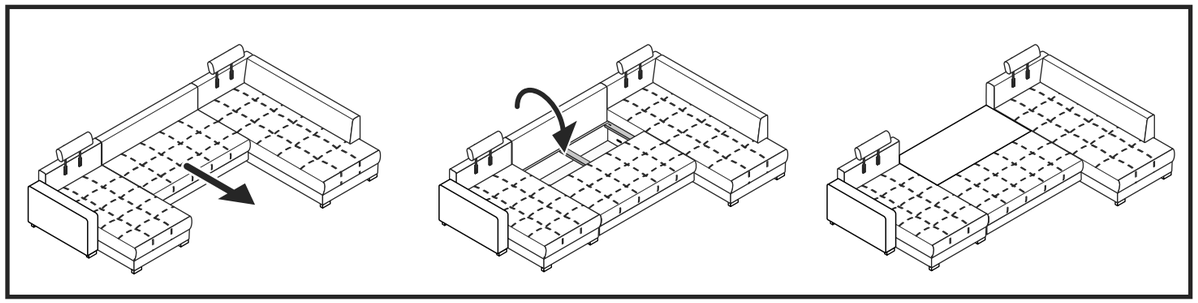

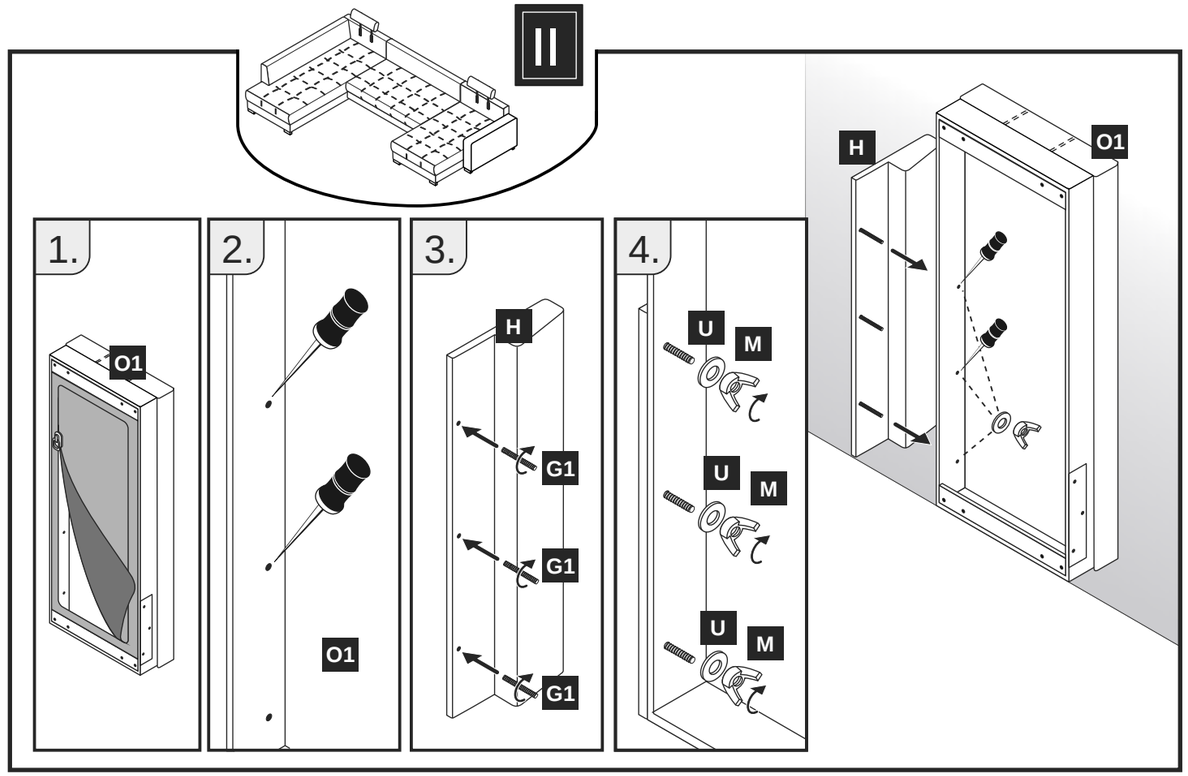
II
1.
O1
2.
O1
3.
H
G1
G1
G1
4.
U
M
U
M
U
M
H
O1

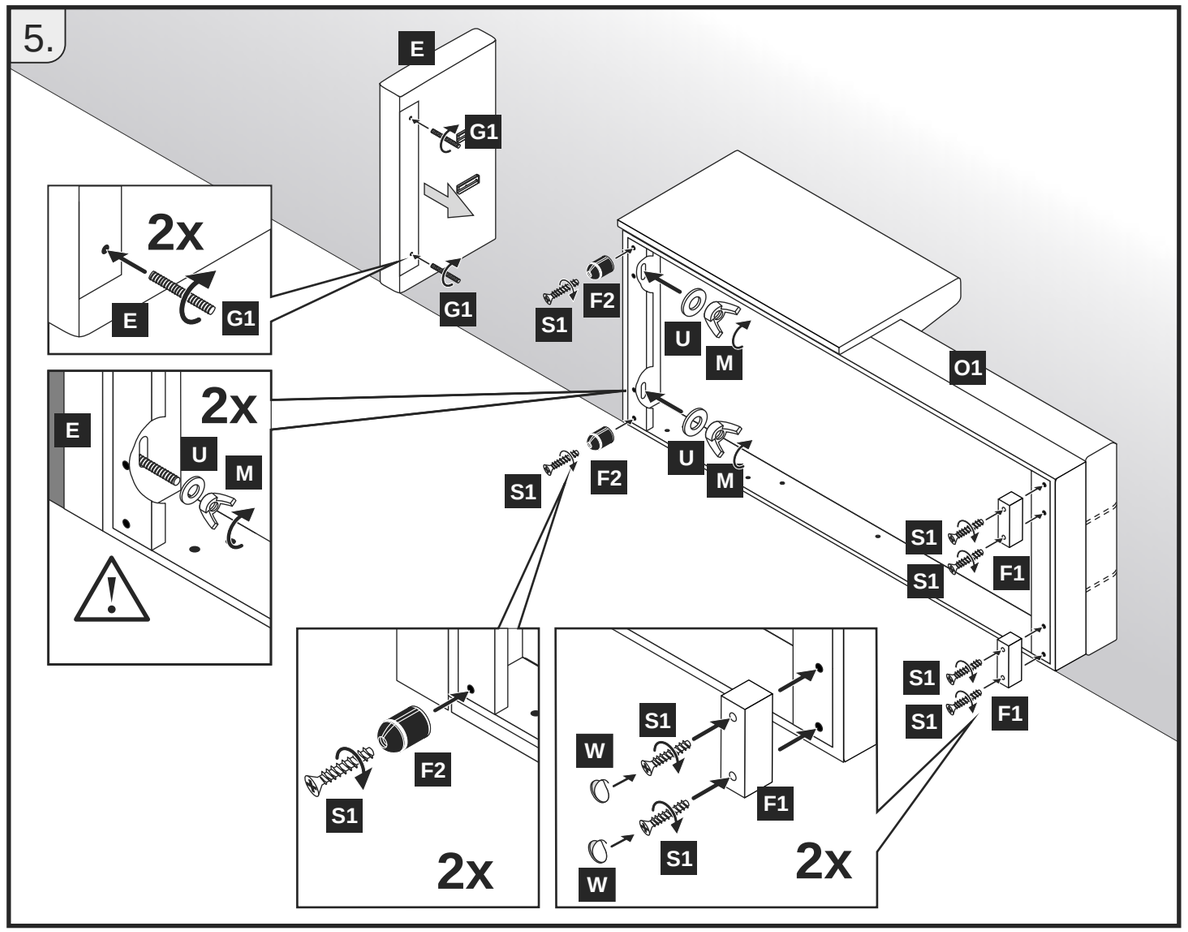
5.
E
G1
G1
2x
E
G1
E
2x
U
M
S1
F2
U
M
O1
S1
F2
U
M
S1
S1
F1
S1
S1
F1
F2
S1
2x
W
S1
F1
S1
W
2x

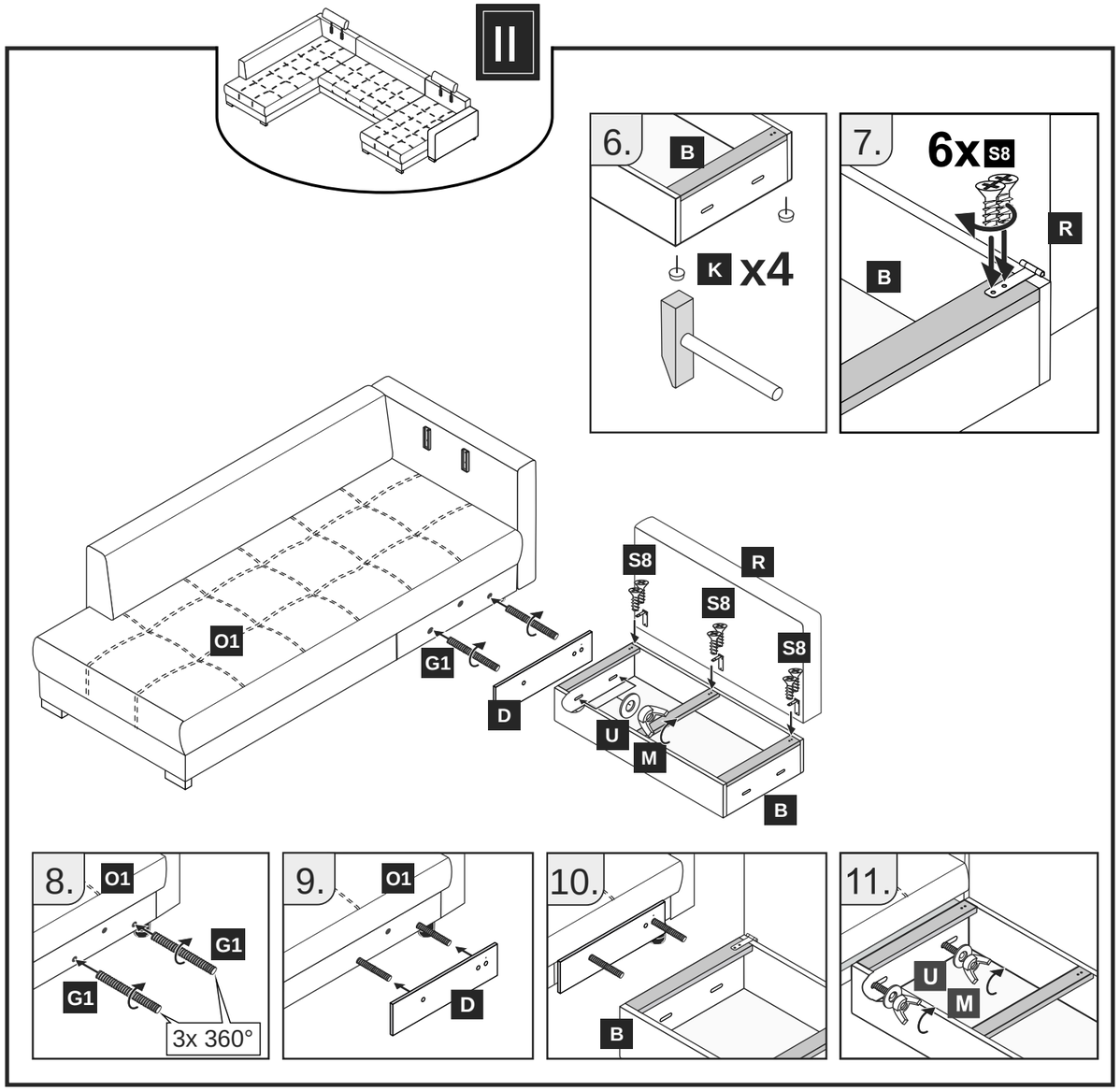
II
6.
B
K x4
7.
6x S8
R
B
O1
G1
D
S8
R
S8
S8
U
M
B
8.
O1
G1
G1
3x 360°
9.
O1
D
10.
B
11.
U
M

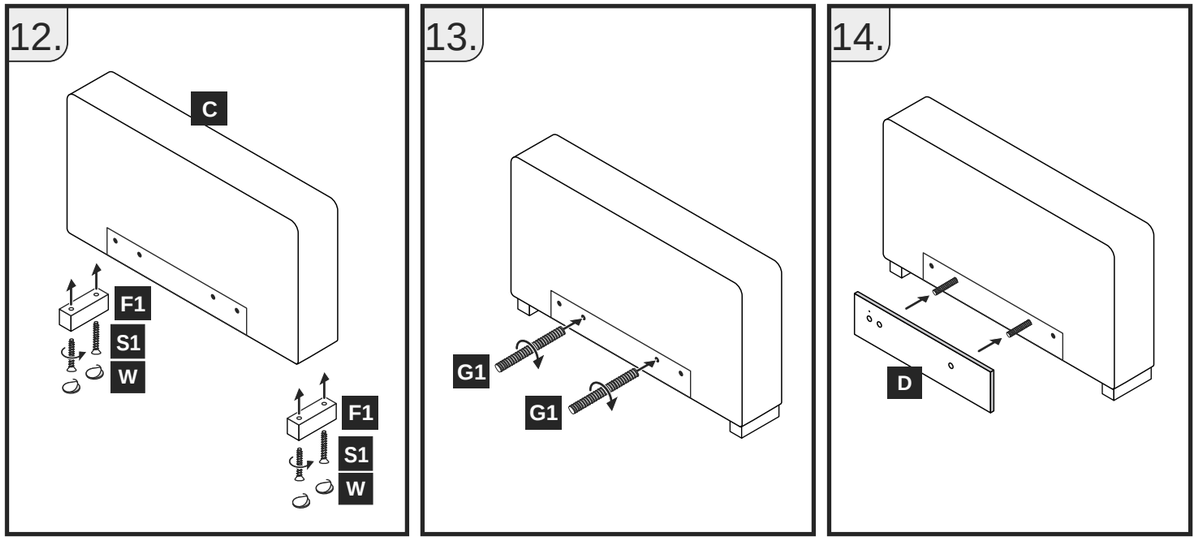
12.
C
F1
S1
W
F1
S1
W
13.
G1
G1
14.
D

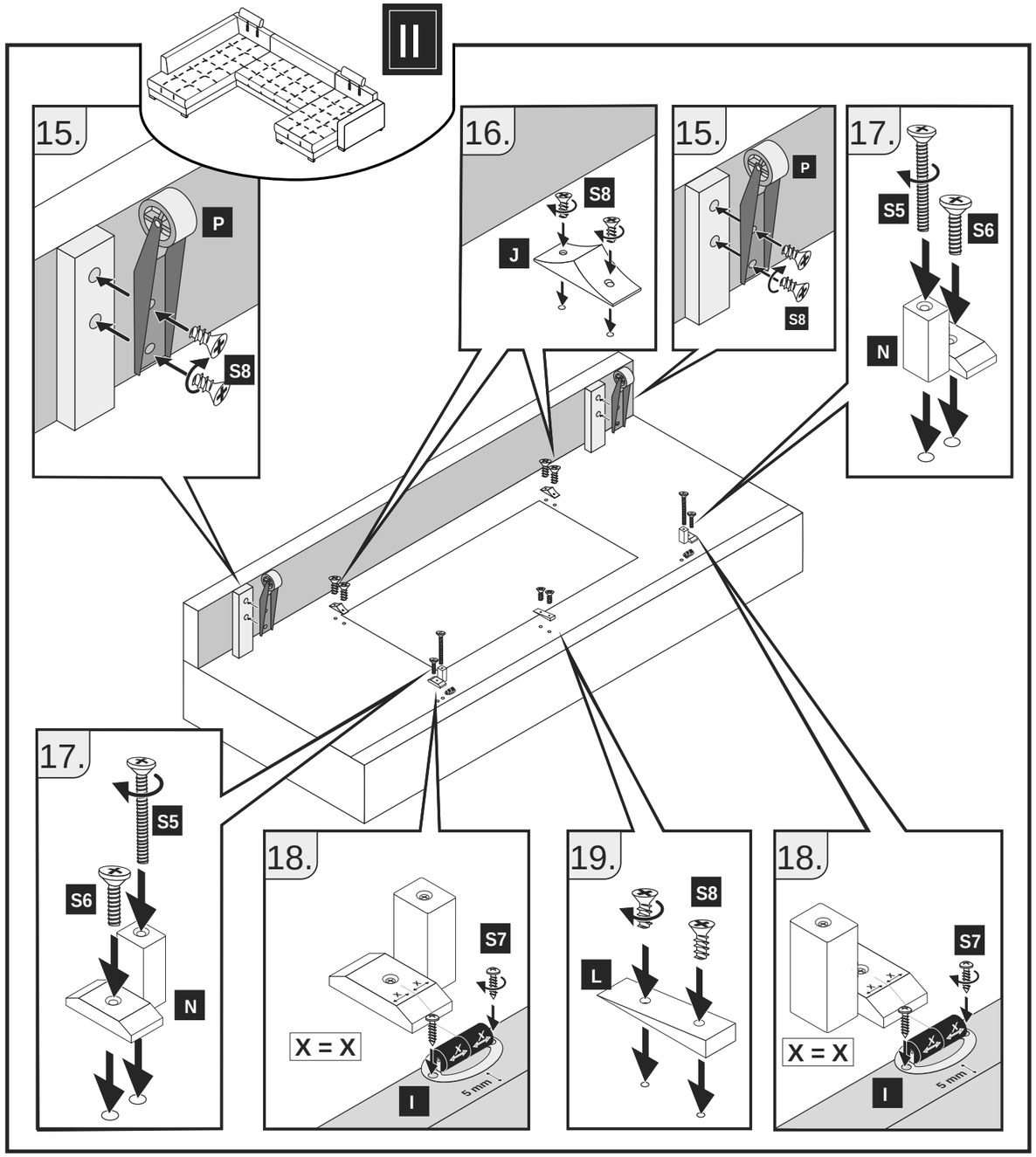
II
15.
P
S8
16.
S8
J
15.
P
S8
17.
S5
S6
N
17.
S5
S6
N
18.
S7
X = X
I
5 mm
19.
S8
L
18.
S7
X = X
I
5 mm

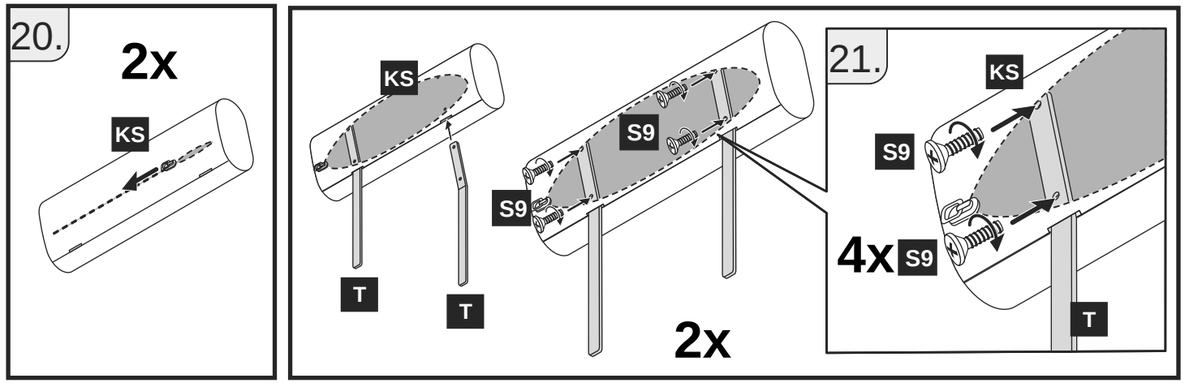
20.
2x
KS
KS
S9
S9
T
T
2x
21.
KS
S9
4x S9
T

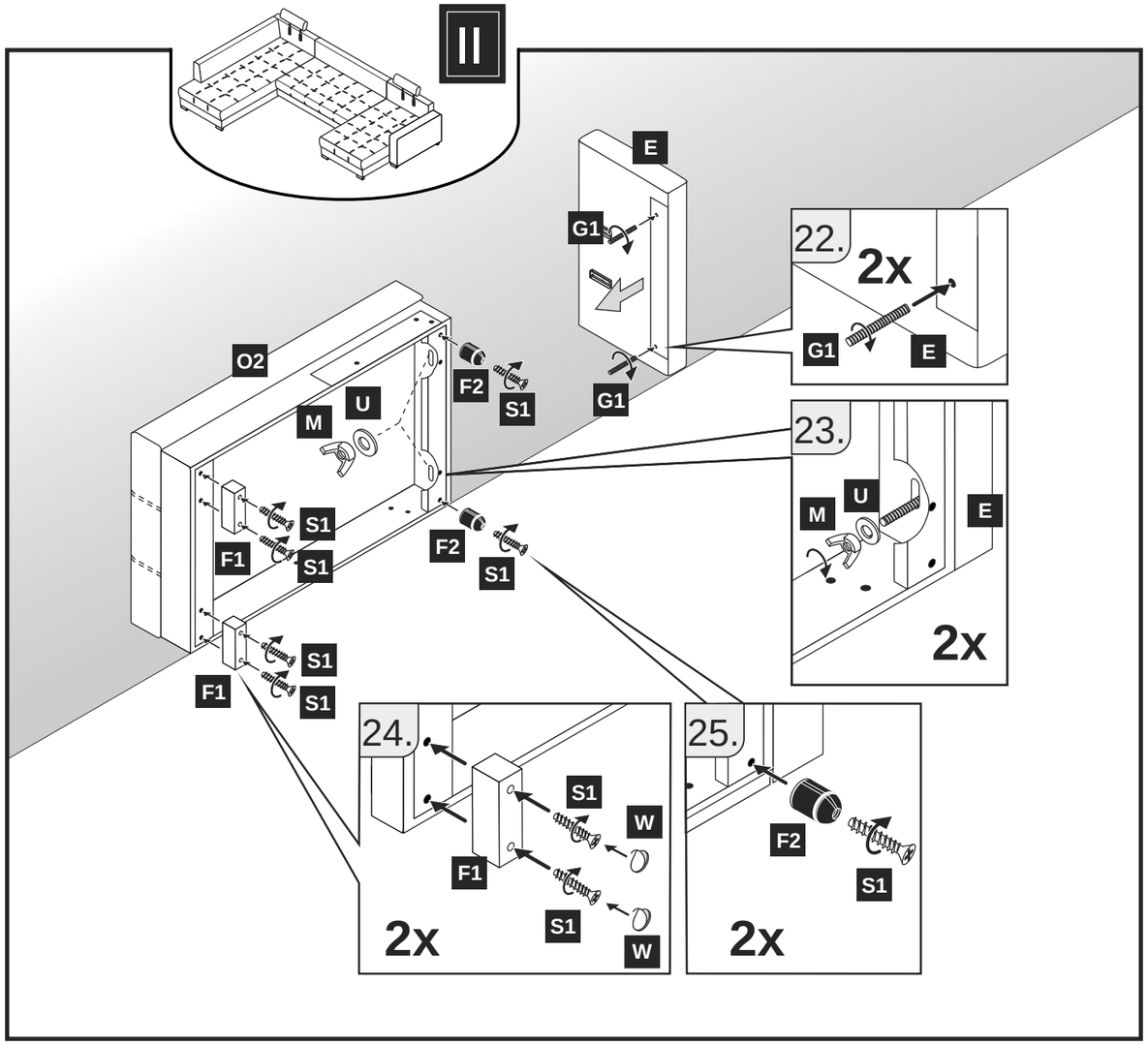
II
E
G1
22.
2x
G1
E
O2
U
M
F2
S1
G1
23.
U
M
E
2x
S1
F1
S1
F2
S1
S1
F1
S1
24.
S1
W
F1
S1
W
2x
25.
F2
S1
2x

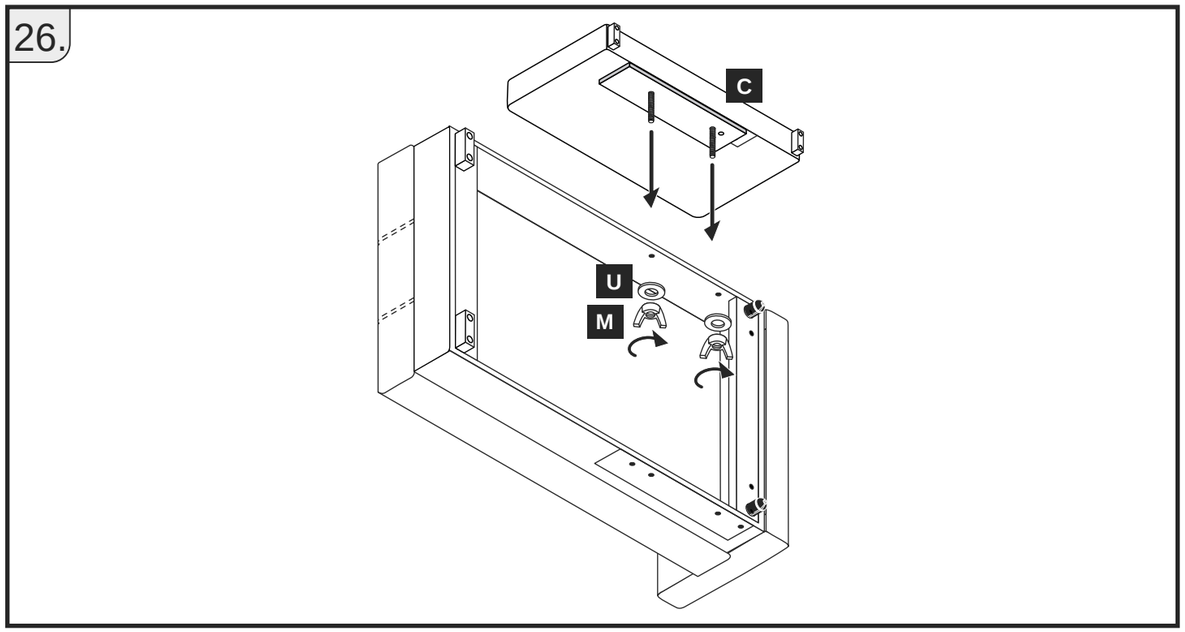
26.
C
U
M

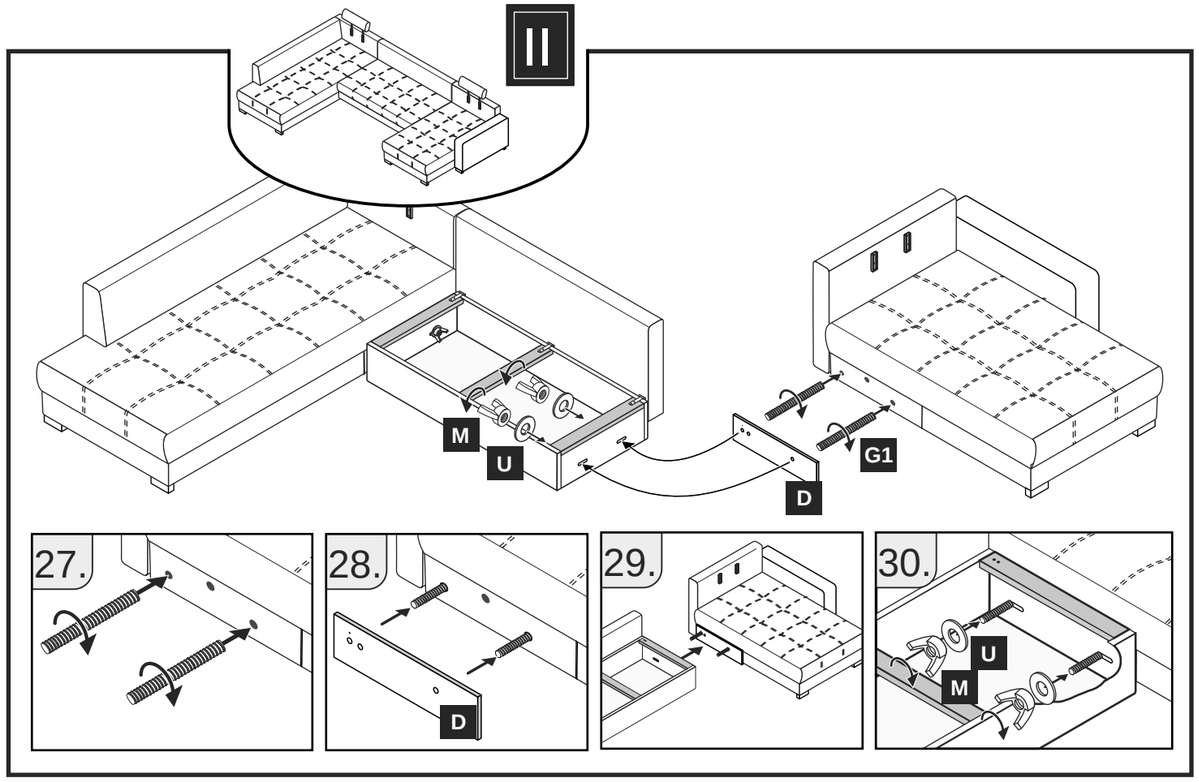
II
M
U
D
G1
27.
28.
D
29.
30.
U
M

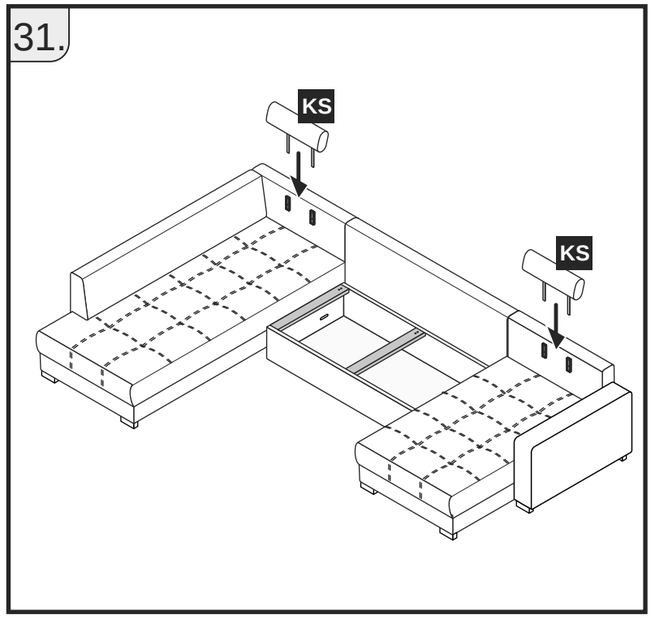
31.
KS
KS

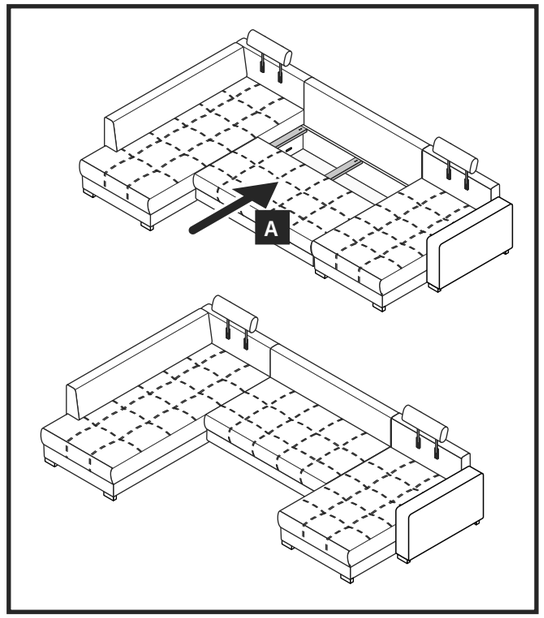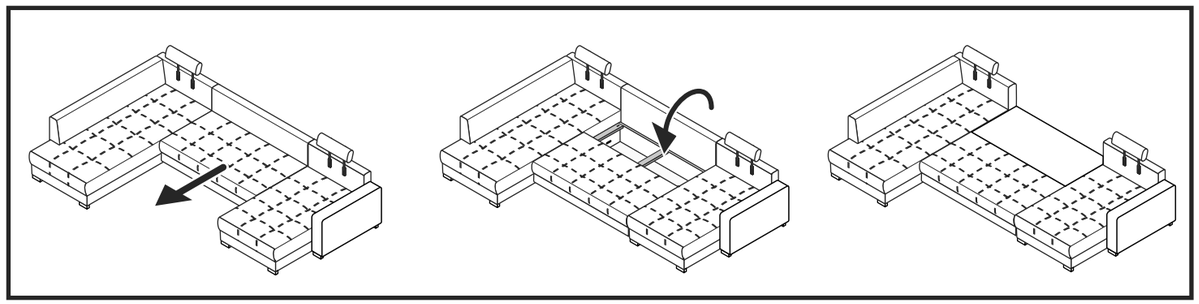
A