BELEN NEW

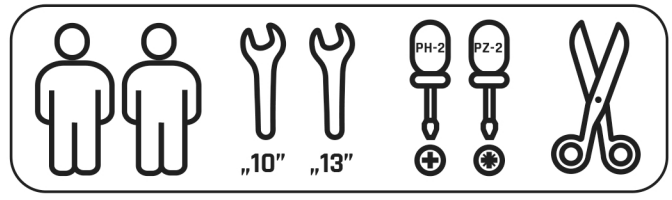

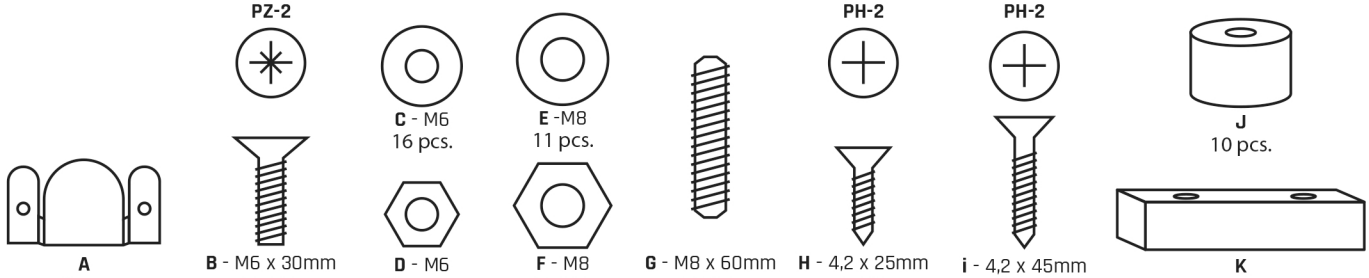

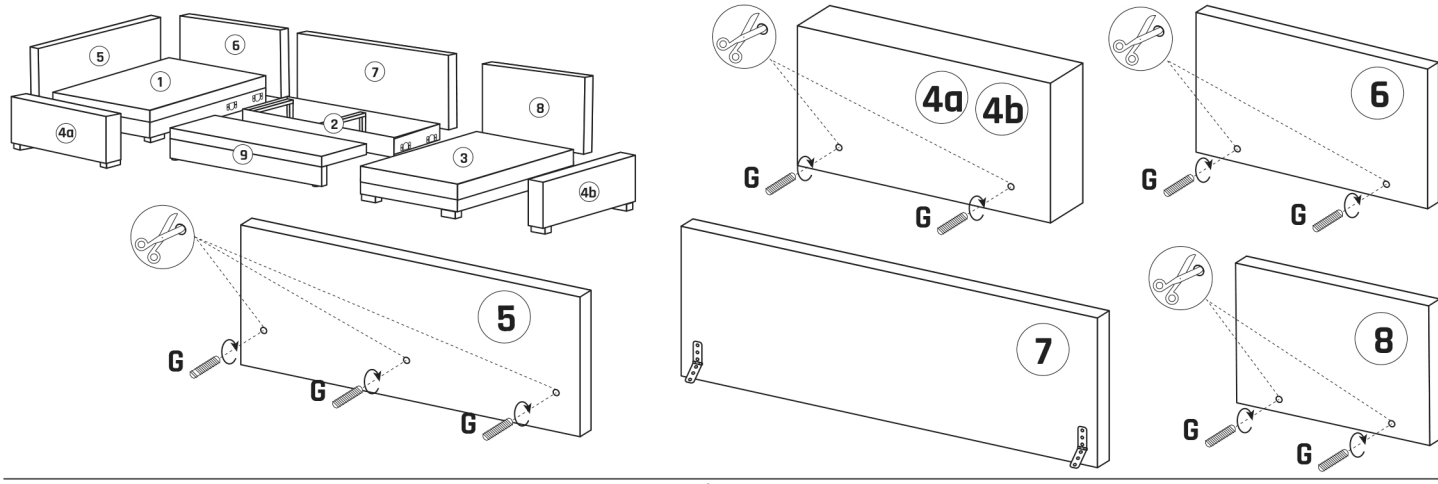

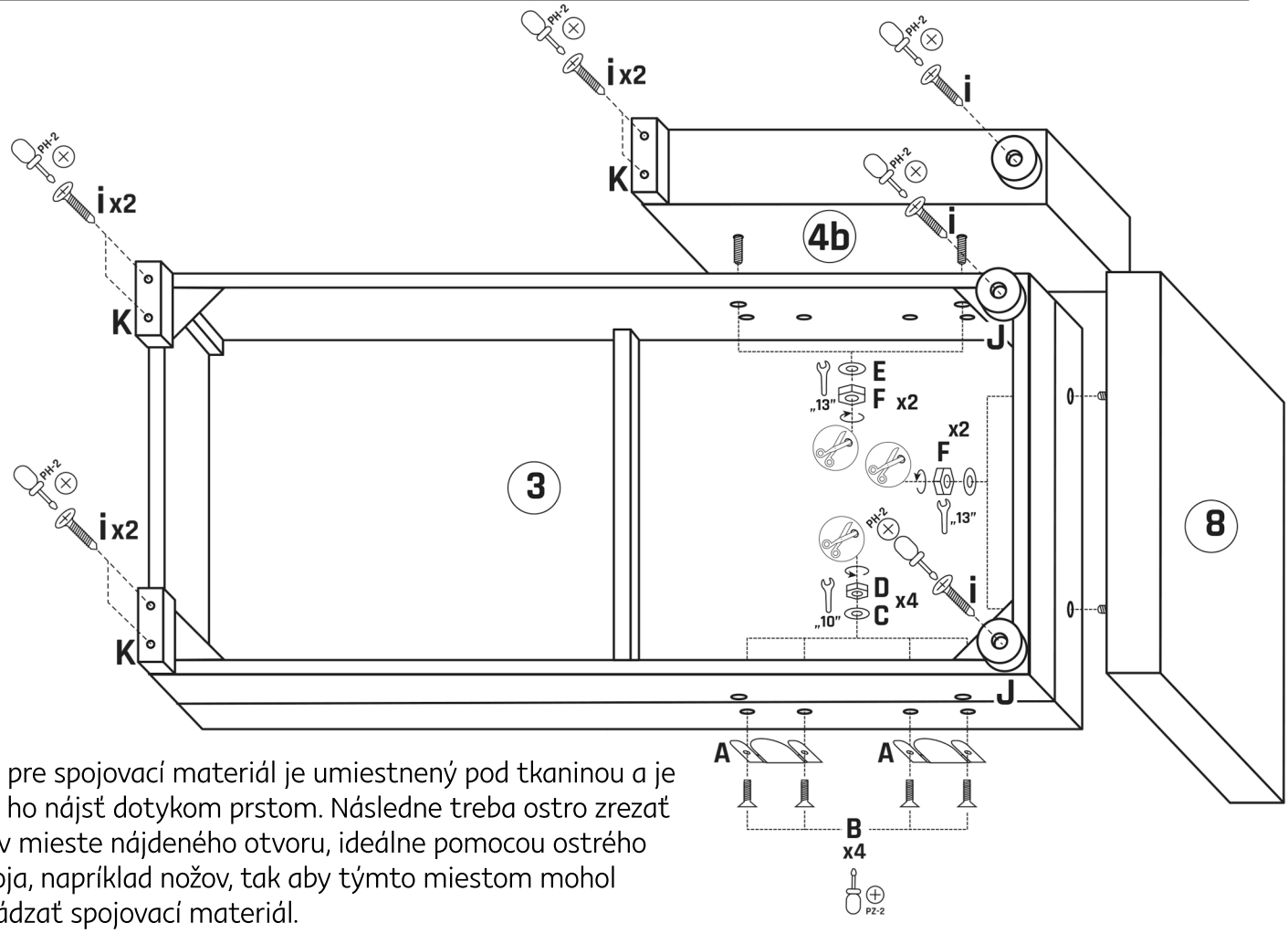

Otvor pre spojovací materiál je umiestnený pod tkaninou a je nutné ho nájsť dotykom prstom. Následne treba ostro zrezať látku v mieste nájdeného otvoru, ideálne pomocou ostrého nástroja, napríklad nožov, tak aby týmto miestom mohol prechádzať spojovací materiál.

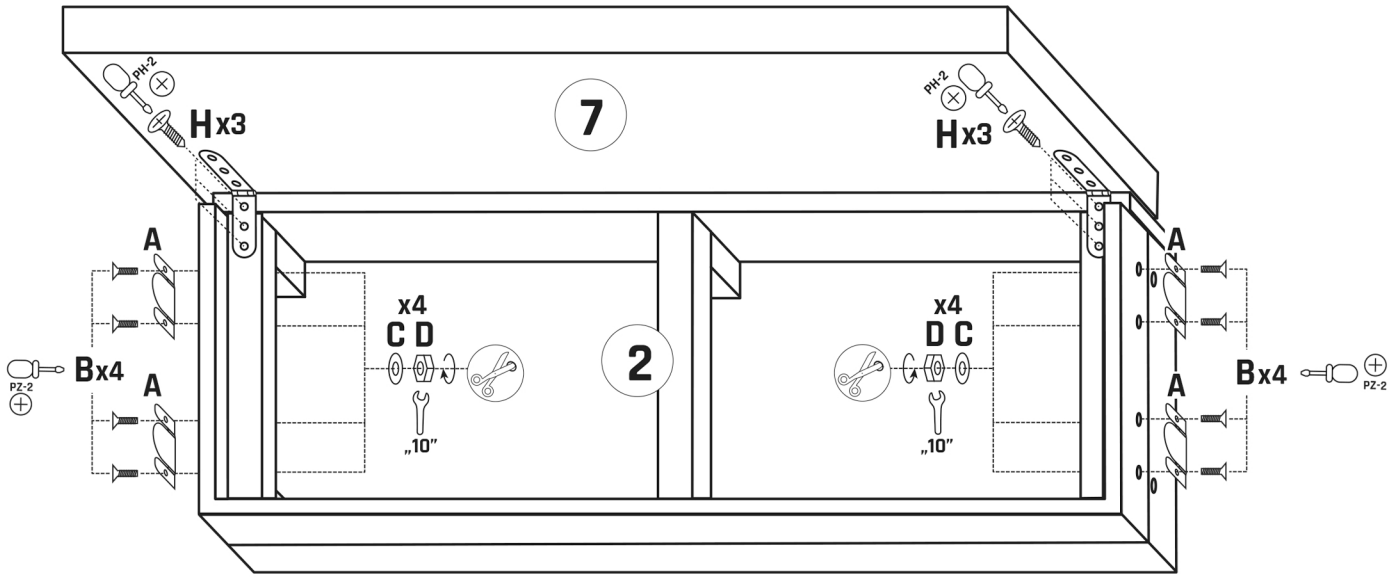
7
2
H x3
H x3
A
A
A
A
B x4
B x4
x4
C D
x4
D C
„10"
„10"
PH-2
PZ-2

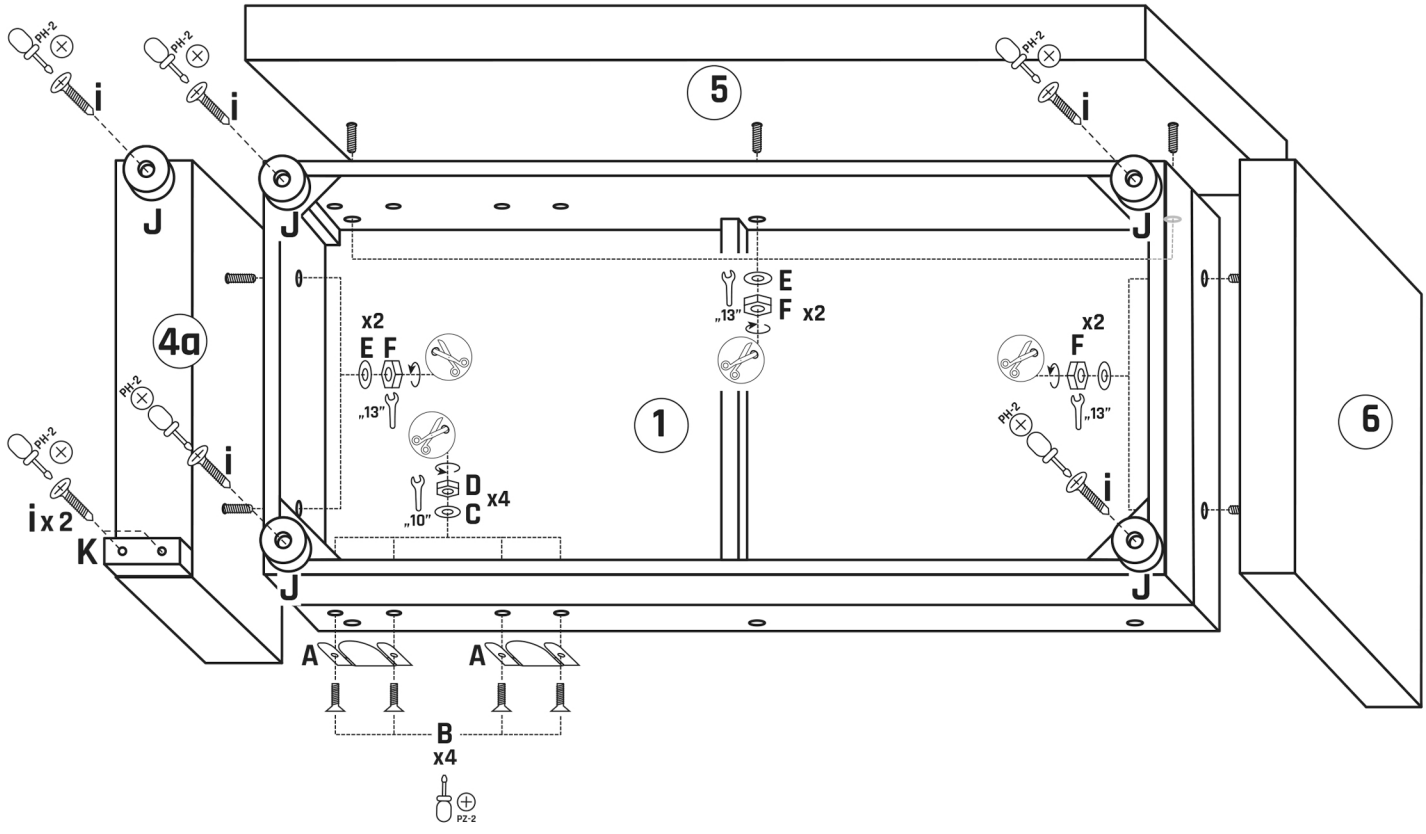
5
1
4a
6
J
J
J
J
J
J
i
i
i
i
i x 2
K
x2
E F
„13"
E
F x2
„13"
x2
F
„13"
D
C x4
„10"
A
A
B
x4
PH-2
PZ-2

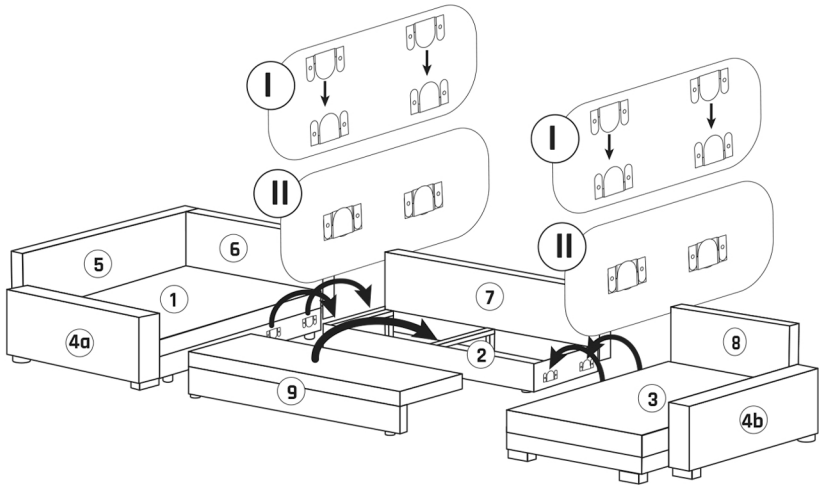
I
II
I
II
5
6
1
4a
9
7
2
8
3
4b