S90/90

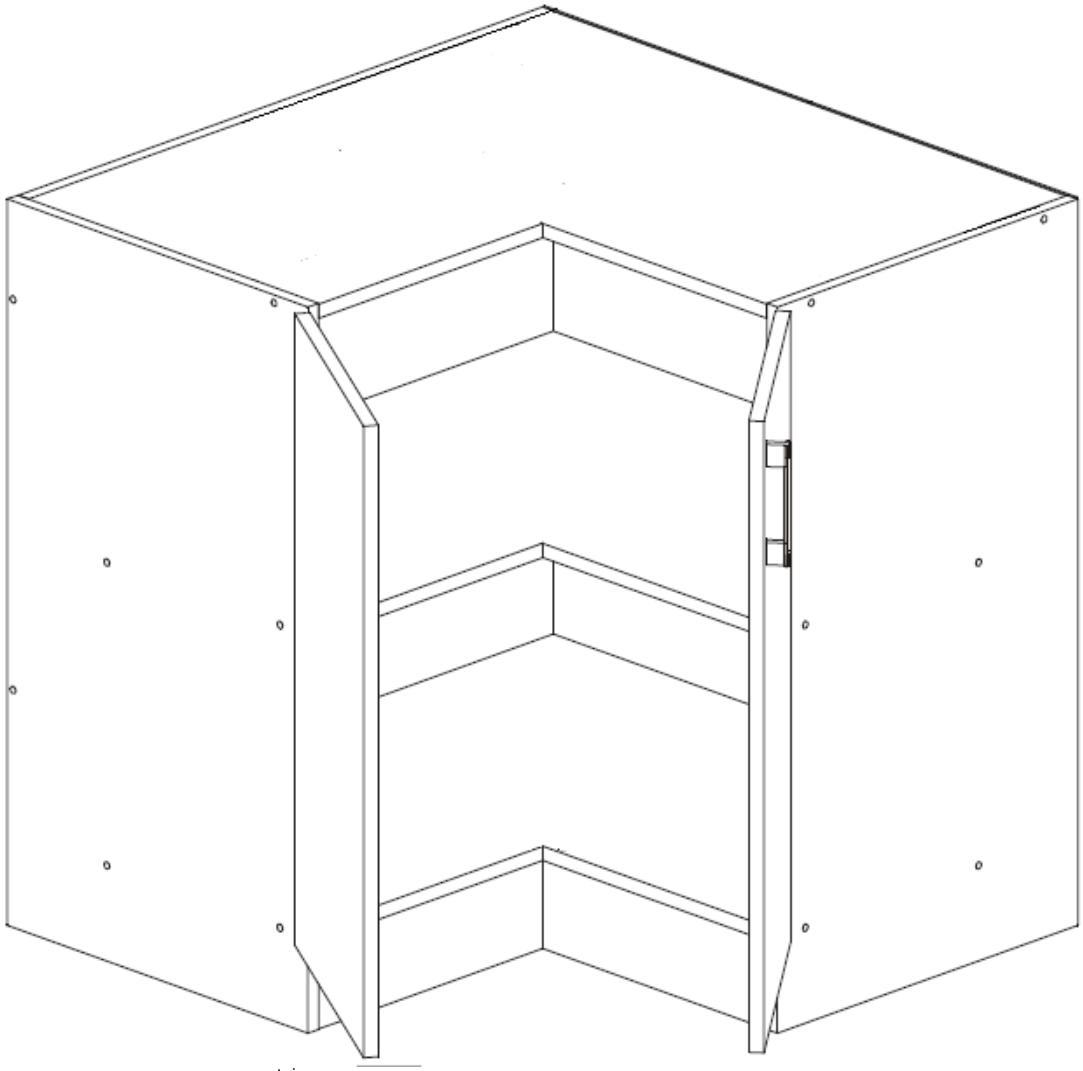

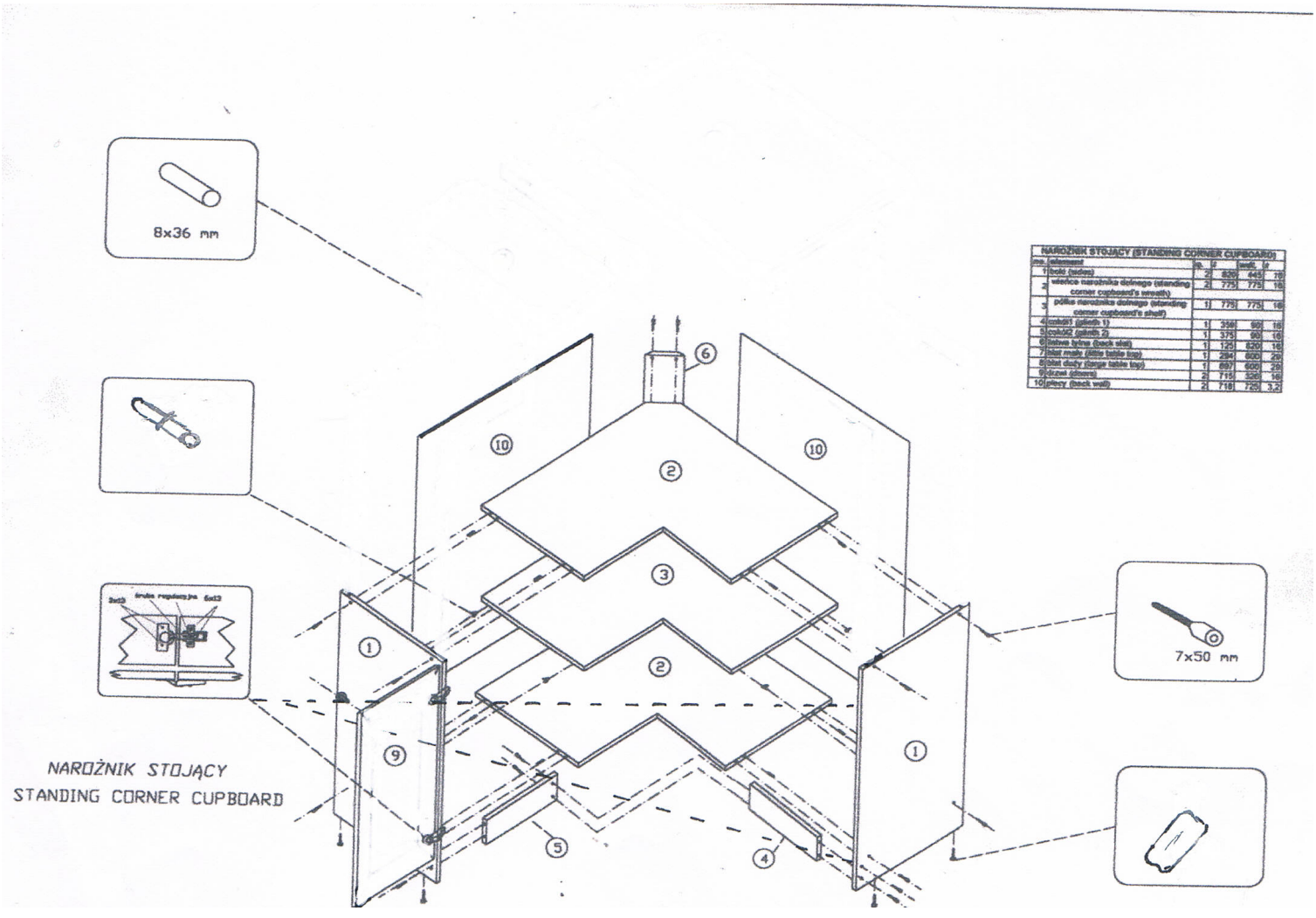

NAROŻNIK STOJĄCY (STANDING CORNER CUPBOARD)
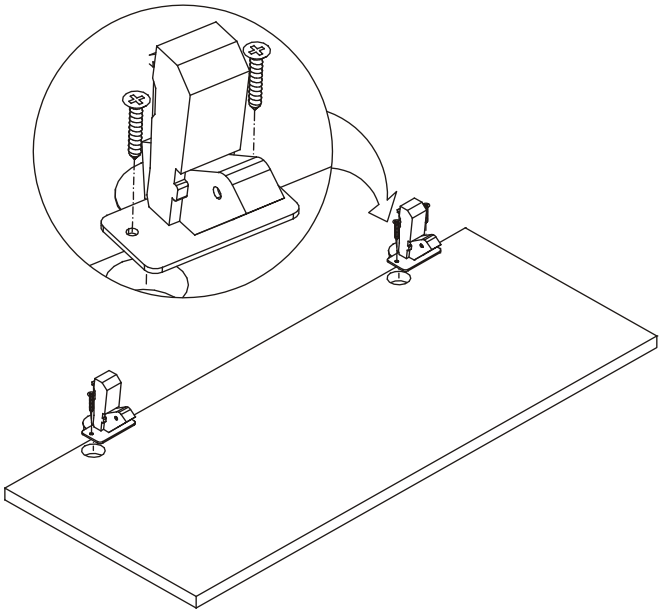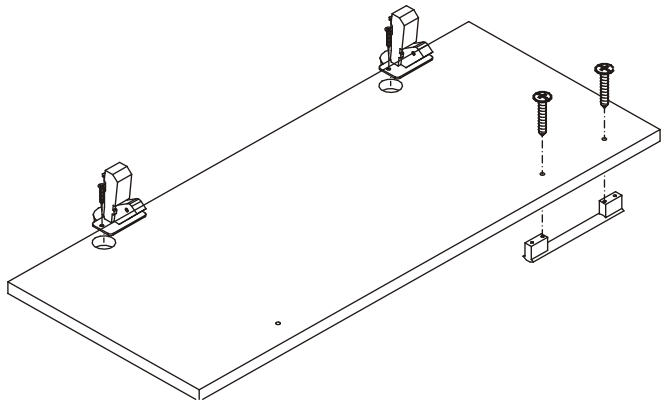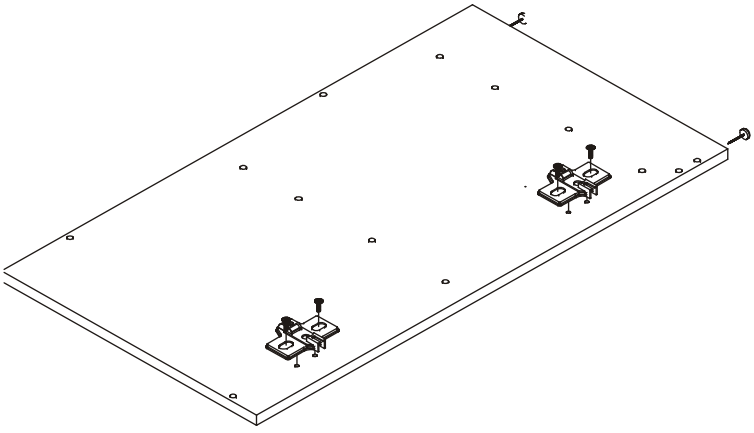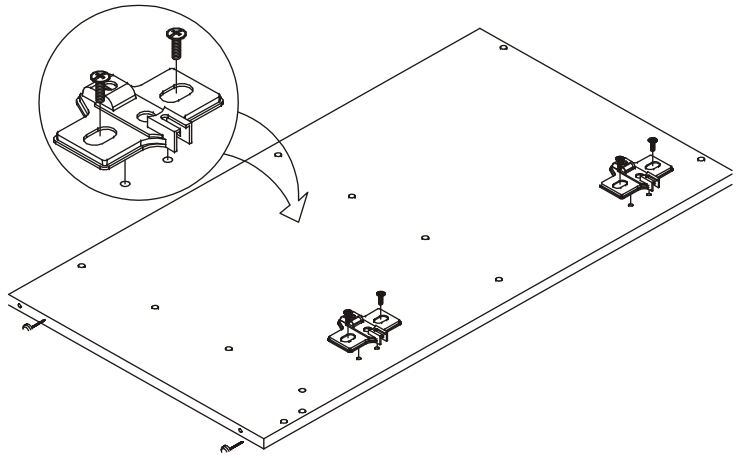
poz.	element	ilość	[mm]	[mm]	[mm]
1	bok (side)	2	820	445	16
2	wieńce narożnika dolnego (standing corner cupboard's wreath)	2	775	775	16
3	półka narożnika dolnego (standing corner cupboard's shelf)	1	775	775	16
4	cokół1 (plinth 1)	1	358	90	16
5	cokół2 (plinth 2)	1	375	90	16
6	listwa tylna (back slat)	1	125	820	16
7	blat mały (little table top)	1	294	600	28
8	blat duży (large table top)	1	867	600	28
9	drzwi (doors)	2	715	336	16
10	płyny (back wall)	2	718	725	3,2