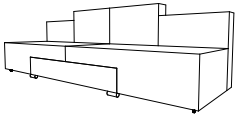

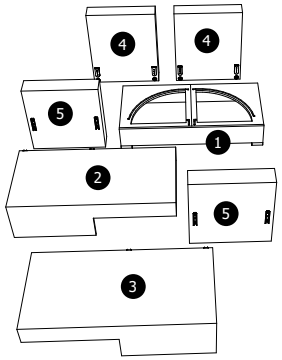
4
4
5
1
2
5
3

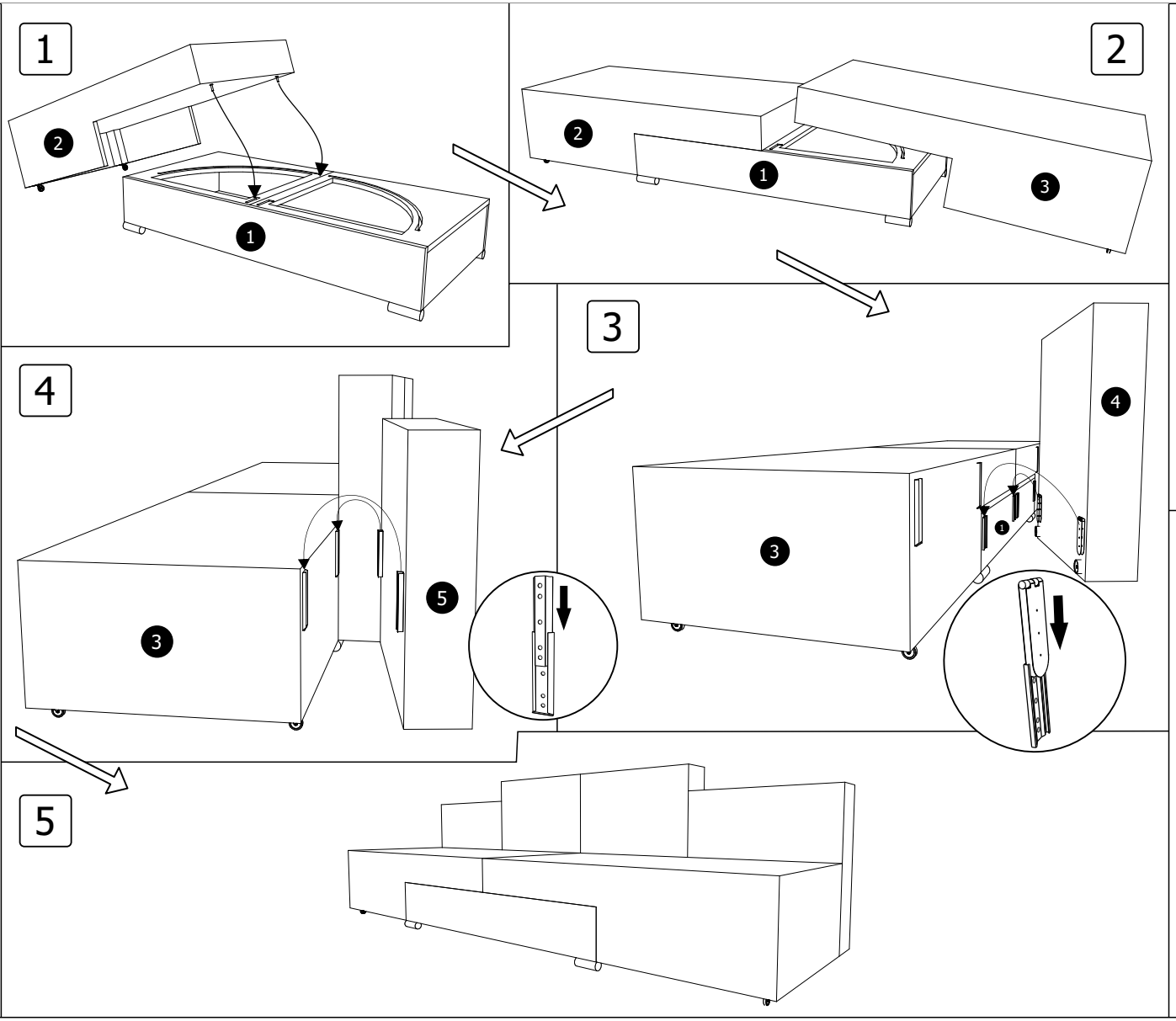
1
2
1
2
1
3
3
4
3
5
5

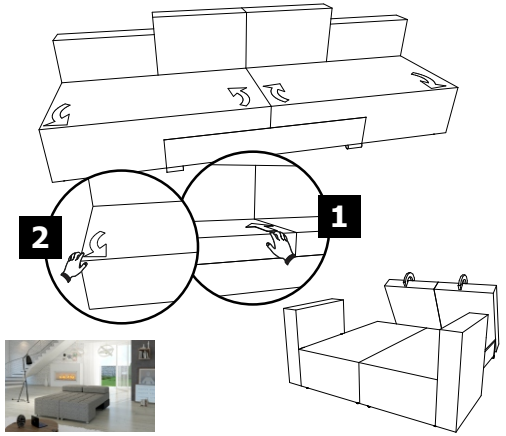
2
1

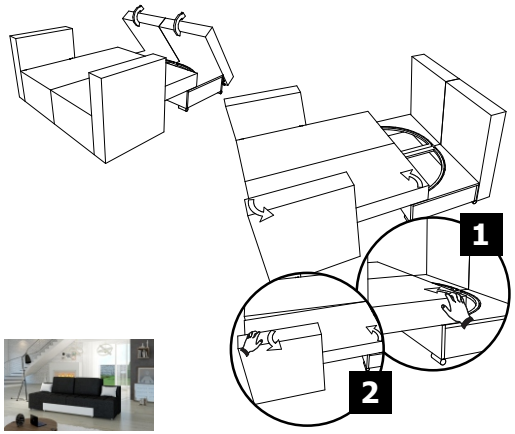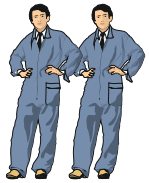
1
2