30 MIN

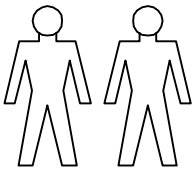

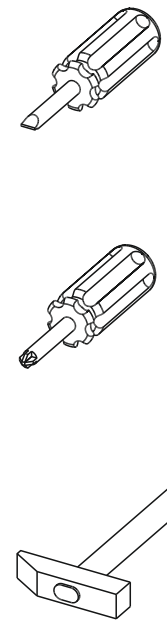

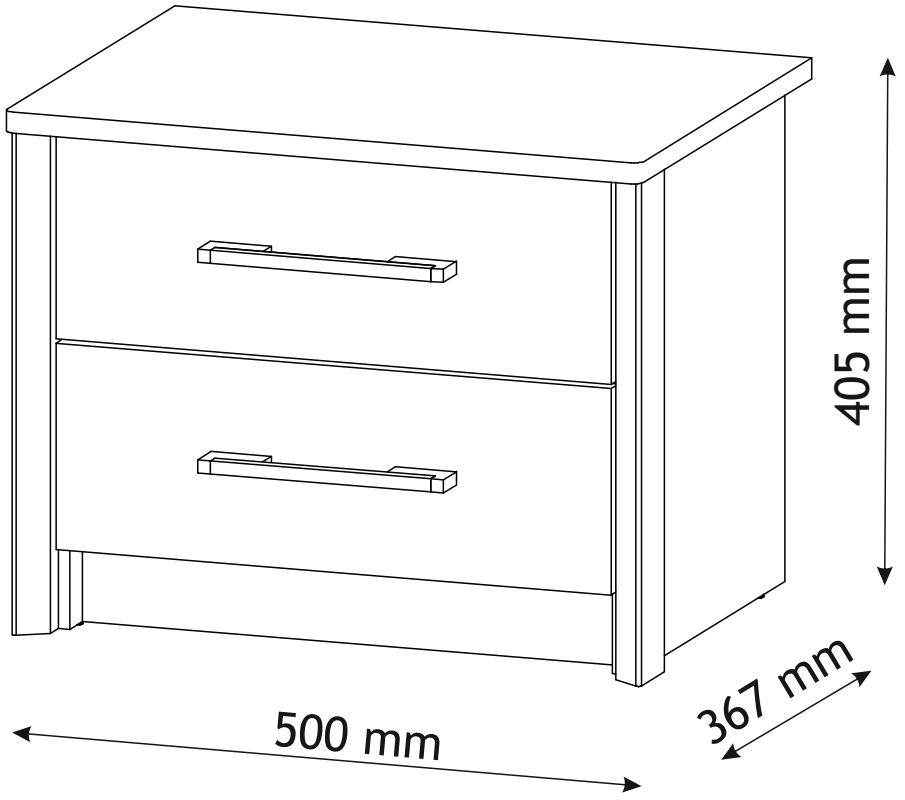

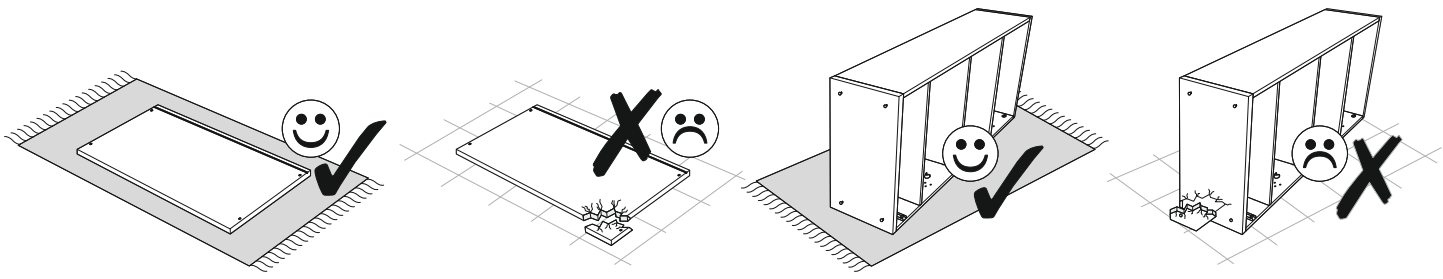

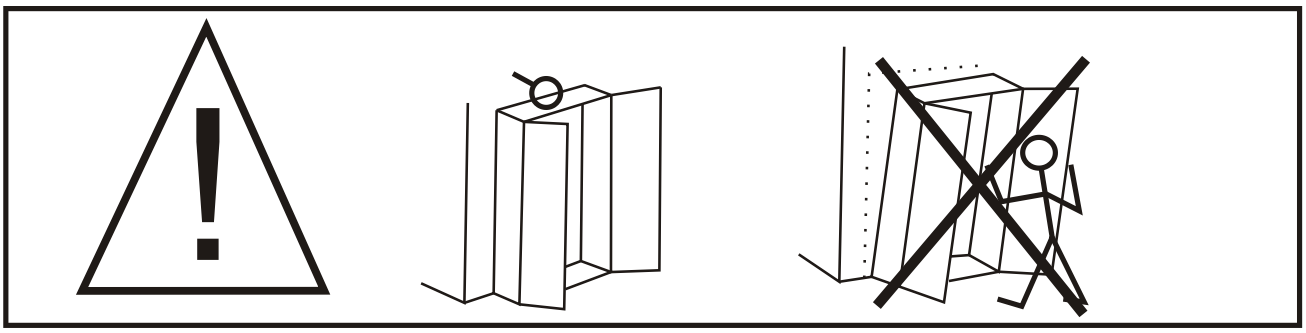

D: WARNUNG ROLLOVER / WICHTIGE INFORMATIONEN
Das Produkt muss permanent an den Wandhalterungen angebracht werden, um einen tödlichen Unfall zu vermeiden. In dem Paket sind dieeinzigen Schrauben ermöglichen zum Schrauben Griffe Produkt, um ein Kippen des Produktes zu vermeiden. Bitte kontaktieren Sie Ihren Fachhändler oder Experte für die Schrauben oder Stifte für die Art der Wand verwendet werden.Bevor das Produkt, lesen Sie die Sicherheitshinweise.
Bitte beachten Sie die Gebrauchsanweisung sorgfältig beziehen und bewahren Sie sie für zukünftige Verwendung.

GB: WARNING ROLLOVER / IMPORTANT INFORMATION
The product must be permanently attached to the wall brackets attached, in order to avoid a fatal accident. In the package are the only screws allow for screwing handles product to prevent tipping of the product. Please contact your specialist dealer or expert on the screws or pins to be used for the type of wall. Before using this product, carefully read the safety instructions. Please refer to the instruction manual carefully and retain it for future use.

ES: ADVERTENCIA ROLLOVER / INFORMACIÓN IMPORTANTE
El producto debe estar siempre sujeta a los soportes de pared adjuntos, con el fin de evitar un accidente fatal. En el paquete son los únicos tornillos permiten atornillar mangos producto para evitar la inclinación del producto. Por favor, póngase en contacto con su distribuidor especializado o experto en los tornillos o pernos que se utilizará para el tipo de pared. Antes de utilizar este producto, lea atentamente las instrucciones de seguridad.
Por favor consulte el manual de instrucciones y guárdelo para uso futuro.

FR: AVERTISSEMENT RENVERSEMENT / INFORMATION IMPORTANTE
Le produit doit être fixé de façon permanente sur les supports muraux attachés, afin d'éviter un accident mortel. Dans le paquet sont les seuls vis permettent de visser les poignées produit pour éviter de basculer du produit. S'il vous plaît contactez votre revendeur spécialiste ou un expert sur les vis ou broches a` etre utilisé pour le type de mur. Avant d'utiliser ce produit, lisez attentivement les consignes de sécurité.
S'il vous plaît se référer au manuel d'instruction et le conserver pour une utilisation future.

CZ: VAROVÁNÍ PŘEVRÁCENÍ / DŮLE ITÉ INFORMACE
Výrobek musí být trvale připojeny k nástěnné konzoly připojené, aby se zabránilo smrtelnou nehodu. V balení jsou pouze šrouby umo ňují našroubování rukojeti produktu, aby se zabránilo překlopení výrobku. Obra te se prosím na svého prodejce nebo odborníka na šrouby nebo kolíky, které mají být pou ity pro daný typ stěny. Před pou itím tohoto výrobku si pečlivě přečtěte bezpečnostní pokyny.
Naleznete v návodu k obsluze a uschovejte ji pro budoucí pou ití.

PL: OSTRZEŻENIE PRZED WYWRÓCENIEM SIĘ / WAŻNE INFORMACJE
Produkt musi być na stałe przymocowany do ściany dołączonymi uchwytami, aby uniknąć śmiertelnego wypadku, gdy się przewróci.W pakiecie są tylko śruby pozwalające na przykręcenie uchwytów do produktu, które zapobiegają przewróceniu się produktu. Prosimy o skontaktowanie się ze specjalistycznym sklepem lub fachowcem w sprawie śrub lub kołków, które należy zastosować do danego typu ściany. Przed użyciem produktu należy dokładnie zapoznać się ze wskazówkami bezpieczeństwa. Należy zapoznać się z instrukcją obsługi i zachować ja do użytku w przyszłości.

HU: FIGYELEM ROLLOVER / FONTOS INFORMÁCIÓK
A termék tartósan rögzíteni kell, hogy a fali konzolok csatolt, annak érdekében, hogy elkerülje a halálos balesetet. A csomag az egyetlen csavar lehetővé teszi a csavarok fogantyúk termék billenés megakadályozásához a termék. Kérjük, forduljon a szakkereskedőhöz vagy szakértője a csavarok vagy csapok használt fal típusától. Mielőtt a terméket, figyelmesen olvassa el a biztonsági utasításokat.
Kérjük, olvassa el a használati útmutatót, és őrizze meg a későbbi használatra.

SK: VAROVANIE PREVRÁTENIU / DÔLE ITÉ INFORMÁCIE
Výrobok musí by trvalo pripojené k nástennej konzoly pripojené, aby sa zabránilo smrteľnú nehodu. V balení sú len skrutky umo ňujú naskrutkovanie rukoväti produktu, aby sa zabránilo preklopeniu produktu. Obrá te sa prosím na svojho predajcu alebo odborníka na skrutky alebo kolíky, ktoré majú by pou ité pre daný typ steny. Pred pou itím tohto výrobku si pozorne prečítajte bezpečnostné pokyny.
Nájdete v návode na obsluhu a uschovajte ju pre budúce pou itie.

RU: ПРЕДУПРЕЖДЕНИЕ ОПРОКИДЫВАНИЕ / ВАЖНАЯ ИНФОРМАЦИЯ
Продукт должен быть постоянно прикреплен к стене кронштейнов, прикрепленных, чтобы избежать аварии с летальным исходом.
В пакете находятся только винты позволяют для завинчивания ручки продукт для предотвращения опрокидывания изделия. Пожалуйста, свяжитесь с Вашим дилером специалиста или эксперта на винты или штифты, которые будут использоваться для данного типа стены.
Перед использованием этого продукта, обязательно ознакомьтесь с инструкциями по технике безопасности.Пожалуйста, обратитесь к руководству по эксплуатации внимательно и сохраните его для использования в будущем.

IT: AVVERTENZA ROLLOVER / INFORMAZIONI IMPORTANTI
Il prodotto deve essere permanentemente fissato alle staffe a muro allegati, al fine di evitare un incidente mortale. Nel pacchetto sono le uniche viti permettono avvitamento maniglie prodotto per evitare il ribaltamento del prodotto. Si prega di rivolgersi al proprio rivenditore specializzato o esperto di viti o perni da utilizzare per il tipo di parete. Prima di utilizzare questo prodotto, leggere attentamente le istruzioni di sicurezza.
Si prega di fare riferimento al manuale di istruzioni e conservarlo per un uso futuro.

RO: AVERTISMENT RĂSTURNARE / INFORMATII IMPORTANTĂ
Produsul trebuie să fie ata*?at permanent la suporturile de perete ata?ate, in scopul de a evita un accident fatal. In pachet sunt singurele ?uruburile permite in?urubarea manere produs pentru a preveni basculare a produsului. Va rugam sa contacta?i distribuitorul de specialitate sau expert pe ?uruburile sau pini pentru a fi utilizate pentru tipul de perete. Inainte de a utiliza acest produs, citi?i cu aten?ie instruc?iunile de siguran?a.*
Va rugam sa consulta?i manualul de instruc?iuni cu aten?ie ?i pastra?i-l pentru o utilizare viitoare.

TR: ROLLOVER / ONEMLI BILGILER UYARI
Urun kalıcı ölümcül bir kaza önlemek için, ekli duvar aplikleri bagl? olmal?d?r.Paketinde, sadece vidalar urunun devrilmesini engellemek icin kollar? urunu vidalama icin izin vard?r. Duvar turu icin kullan?lacak vidalar veya igneler uzerinde yetkili sat?c?n?za veya uzman basvurun.Bu urunu kullanmadan once, guvenlik talimatlar?n? dikkatle okuyun. Dikkatli kullan?m k?lavuzuna bak?n?z ve ileride kullanmak icin saklay?n.

NL: WAARSCHUWING ROLLOVER DE / BELANGRIJKE INFORMATIE
Het product moet permanent worden bevestigd aan de muursteunen bevestigd om een dodelijke ongelukken te voorkomen. In het pakket zijn de enige schroeven zorgen voor schroeven handvatten product om kantelen van het product te voorkomen. Neem dan contact op met uw dealer of een deskundige op de schroeven of pennen te worden gebruikt voor het type muur.Voordat u dit product gebruikt, de veiligheidsvoorschriften aandachtig door te lezen. Verwijzen wij u naar de gebruiksaanwijzing zorgvuldig door en bewaar deze voor toekomstig gebruik.

D: ALLGEMEINE HINWEISE FÜR MÖBEL AUS HOLZ UND HOLZWERKSTOFFE: MELAMIN, LAMINAT, ARMATURENBRETT
Zu reinigen, verwenden Sie ein feuchtes Tuch. Verwenden Sie nur Wasser oder ein mildes Reinigungsmittel.
Wischen Sie mit einem Tuch trocken.

GB: GENERAL INSTRUCTIONS FOR FURNITURE OF WOOD AND WOOD MATERIALS: MELAMINE, LAMINATE, DASHBOARD
To clean, use a damp cloth. Use only water or a mild detergent.
Wipe dry with a cloth.

ES: NSTRUCCIONES GENERALES PARA MUEBLES DE MADERA Y MATERIALES: MELAMINA, LAMINADO, TABLERO DE INSTRUMENTOS
Para limpiar, utilice un pano húmedo. Utilice sólo agua o un detergente suave.
Seque con un pano.

FR: INSTRUCTIONS GENERALES DE MEUBLES DE MATÉRIAUX DE BOIS ET: MÉLAMINÉS, STRATIFIÉS, TABLEAU DE BORD
Pour nettoyer, utilisez un chiffon humide. d'eau ou d'un détergent doux.
Essuyer avec un chiffon.

CZ: VŠEOBECNÉ POKYNY PRO NÁBYTEK ZE DŘEVA A DŘEVĚNÝCH MATERIÁLŮ: MELAMINE, LAMINÁT, DASHBOARD
K čištění pou ijte vlhký hadřík. Pou ívejte pouze vodu nebo jemným čisticím prostředkem.
Vytřete do sucha hadříkem.

PL: OGÓLNE INSTRUKCJE DOTYCZĄCE MEBLI Z DREWNA ORAZ MATERIAŁÓW DREWNOPOCHODNYCH:MELAMINA,LAMINAT, OKLEINA
Do czyszczenia należy używać wilgotnej ściereczki. używać wyłącznie wody lub delikatnego detergentu.
Wycierać do sucha ściereczką.

HU: A BÚTOR ÁLTALÁNOS FAANYAGOK ÉS FAIPARI ANYAGOK: MELAMIN, LAMINÁLT, MŰSZERFAL
A tisztításhoz használjon egy nedves ruhával. Csak vizet vagy enyhe tisztítószerrel.
Töröld szárazra egy ronggyal.

HU: A BÚTOR ÁLTALÁNOS FAANYAGOK ÉS FAIPARI ANYAGOK: MELAMIN, LAMINÁLT, MŰSZERFAL
A tisztításhoz használjon egy nedves ruhával. Csak vizet vagy enyhe tisztítószerrel.
Töröld szárazra egy ronggyal.

SK: VŠEOBECNÉ POKYNY PRO NÁBYTEK ZE DŘEVA A DŘEVĚNÝCH MATERIÁLŮ: MELAMINE, LAMINÁT, DASHBOARD
Na čistenie pou ite vlhkú handričku. pou ívajte iba vodu alebo jemným čistiacim prostriedkom.
Vytrite dosucha handričkou.

RU: ОБЩИЕ ПРАВИЛА ДЛЯ МЕБЕЛИ ДРЕВЕСИНЫ И ДРЕВЕСНЫХ МАТЕРИАЛОВ: МЕЛАМИН, ЛАМИНАТ, ПАНЕЛЬ
Для очистки используйте влажную ткань. Используйте только воду или мягкое моющее средство.
Протрите сухой тряпкой.

IT: ISTRUZIONI GENERALI PER MOBILI DI LEGNO E LEGNO MATERIALI: MELAMINICO, LAMINATO, CRUSCOTTO
Per la pulizia, utilizzare un panno umido. Utilizzare solo acqua o un detergente neutro.
Asciugare con un panno.

RO: INSTRUC?IUNI GENERALE DE MOBILIER DE LEMNOASA ?I MATERIALE LEMNOASE: PAL, LAMINAT, TABLOU DE BORD
Pentru a cură?a, folosi?i o carpa umeda. Folosi?i numai apa sau un detergent slab.
Sterge cu o carpa.

TR: AHŞAP VE AHŞAP MALZEMELERIN MOBILYA IÇIN GENEL BILGILER: MELAMIN, LAMINAT, PANEL
Temizlemek icin, nemli bir bez kullanın. Sadece su veya hafif bir deterjan kullanın.
Bir bez ile kurulayın.

NL: ALGEMENE RICHTLIJNEN VOOR MEUBELEN VAN HOUT EN HOUTPRODUCTEN MATERIALEN: MELAMINE, LAMINAAT, DASHBOARD
Schoon te maken, gebruikt u een vochtige doek. Gebruik alleen water of een mild schoonmaakmiddel.
Veeg met een doek droog.

A0 8 x 30mm **x12**	**B0** **x4**	**B1** f 7x 50 mm **x4**
C0 **x8**	**C2** **x12** 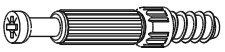	**C7** **x12** 16mm
D6 3 x 20 mm **x12**	**D1** 3 x 25 mm **x4**	**D16** 4,2 x 28 mm **x4**
D21 5 x 13 mm **x24**	**K** 4mm **x1**	**L29** **x2** 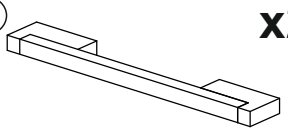
M1 **x12**	**N6** L-300 **x2** 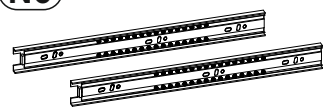	**T3** **x4** 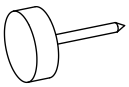
T8 **x20**		

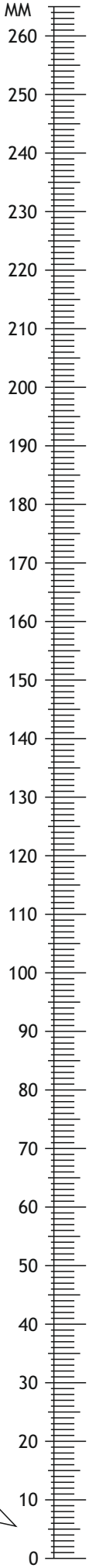

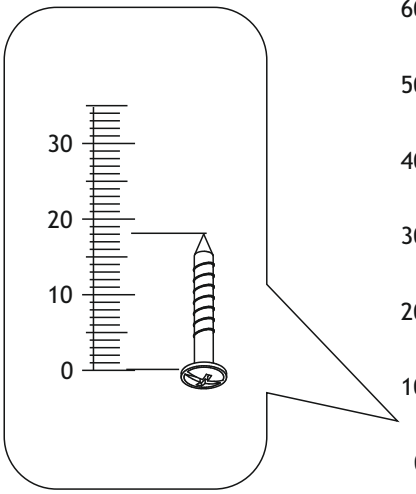

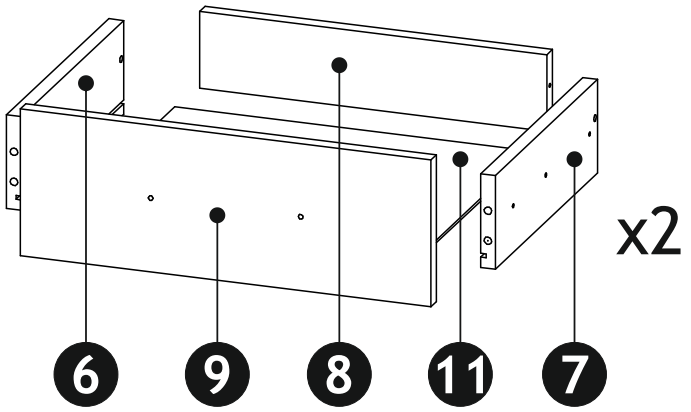

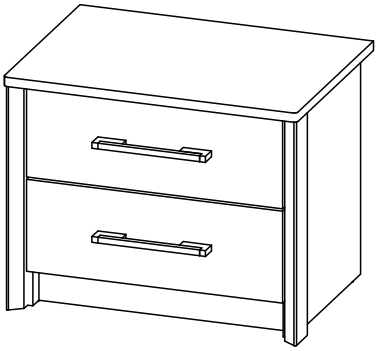

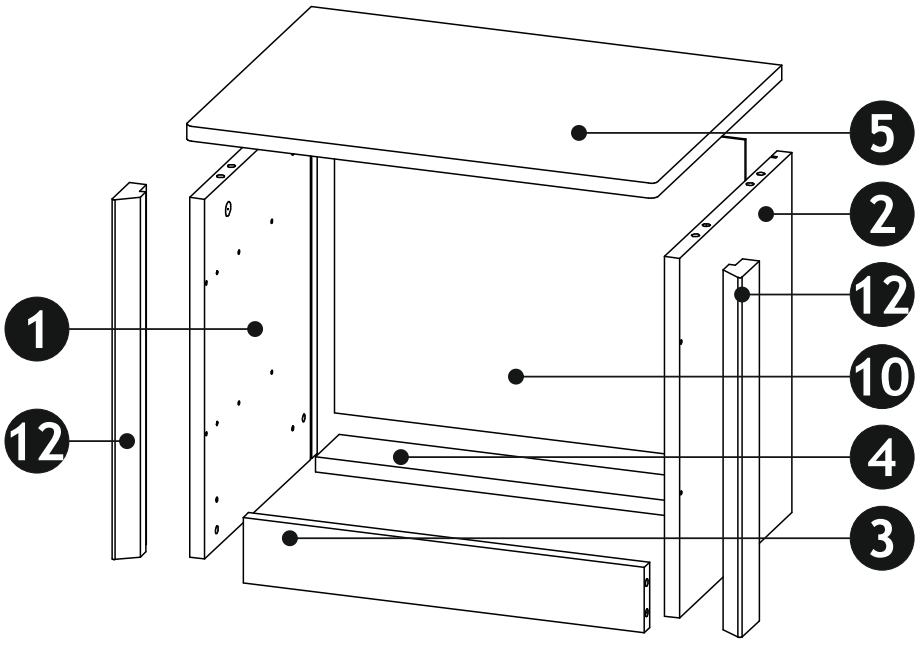

1	384	330	16	x1	1/1
2	384	330	16	x1	1/1
3	428	70	16	x1	1/1
4	428	70	16	x1	1/1
5	500	367	16	x1	1/1
6	300	100	16	x2	1/1
7	300	100	16	x2	1/1
8	370	82	16	x2	1/1
9	438	158	16	x2	1/1
10	438	346	2,5	x1	1/1
11	380	305	2,5	x2	1/1
12	384	55	25	x2	1/1
					1/1

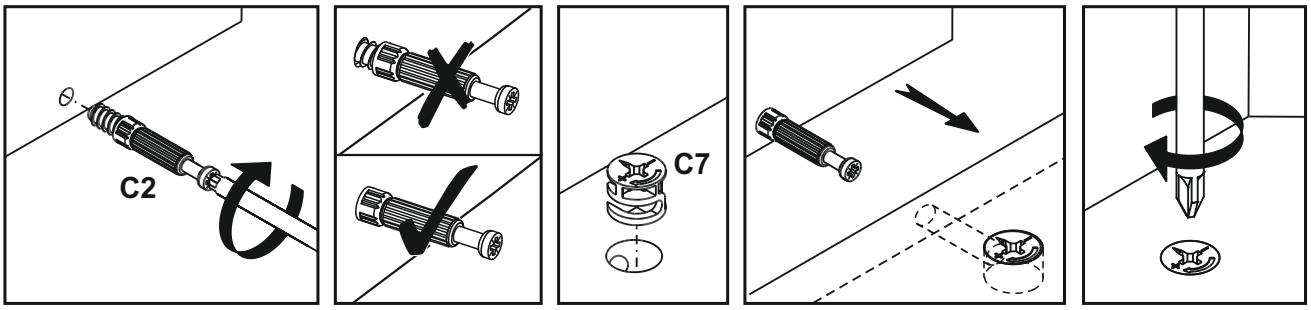

1

A0 8 x 30mm x4	C2 x4	C7 x4 16mm
D1 3 x 25 mm x4	T3 x4	

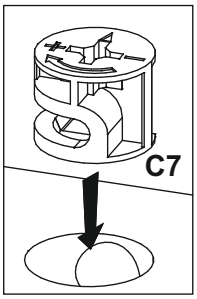

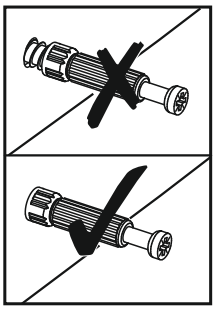

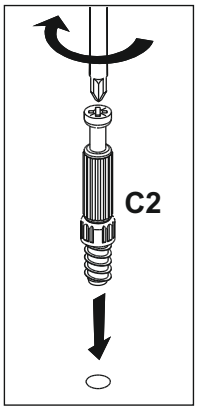

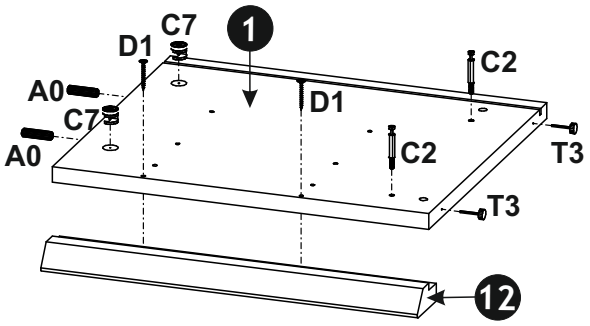

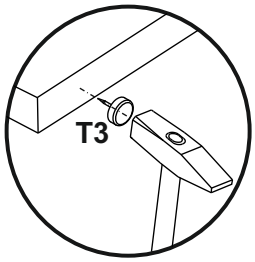

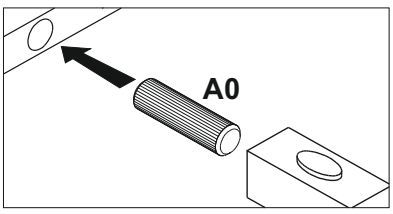

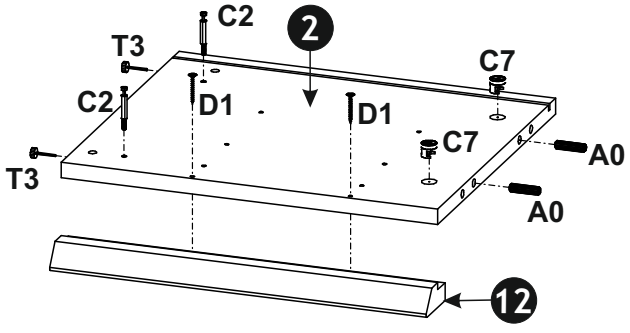

2

D21	5 x 13 mm	x12	N6	L-300	x4

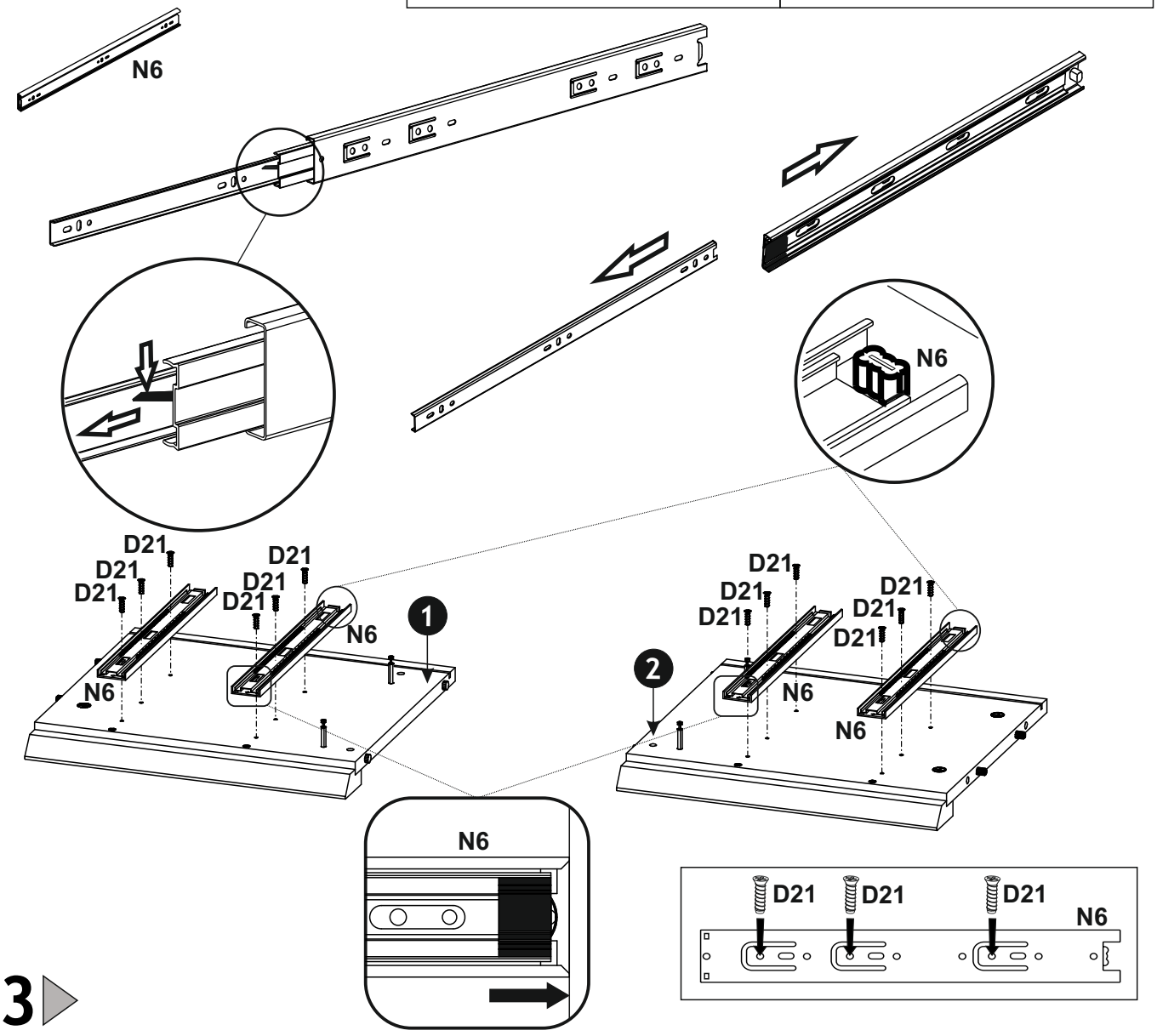

3

A0	8 x 30mm	x4	C2	x4	C7	16mm	x4

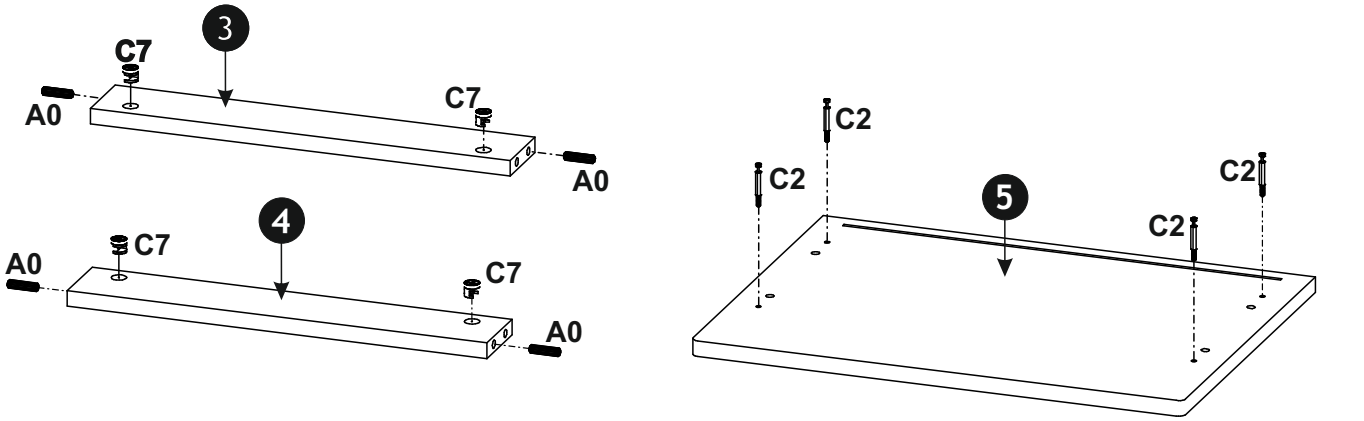

4

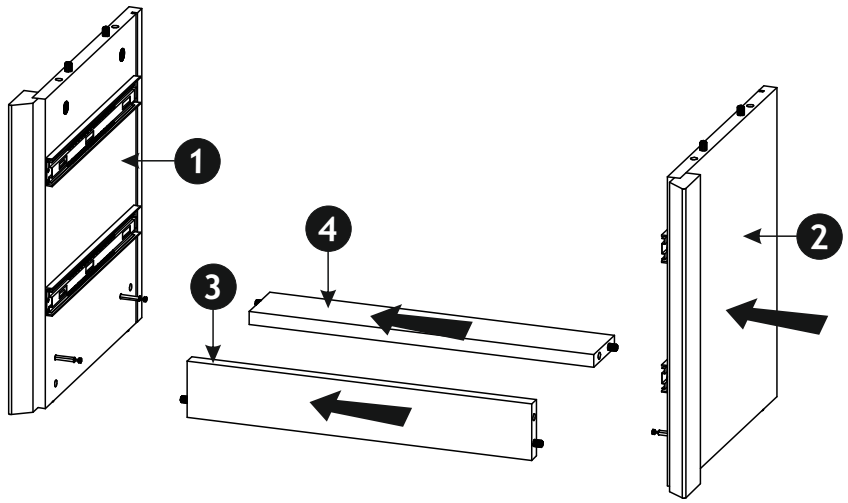

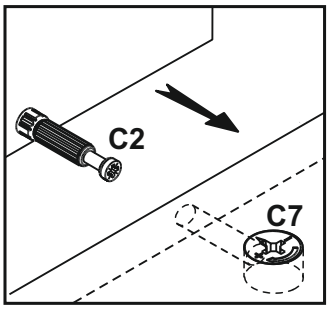

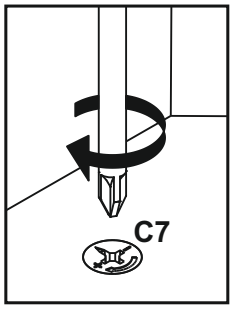

5

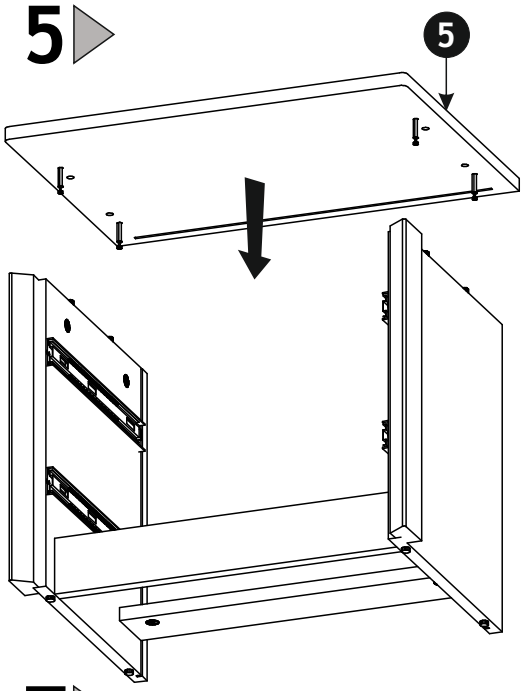

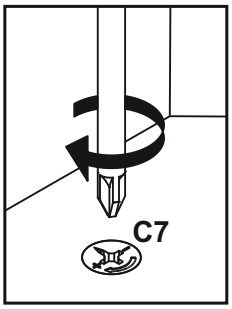

6

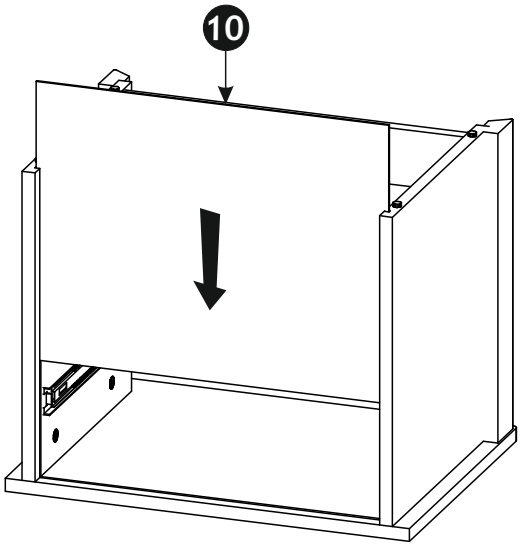

7

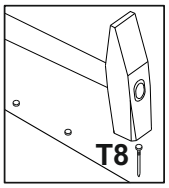

D6	3 x 20 mm	x6

M1	x6

T8	x8

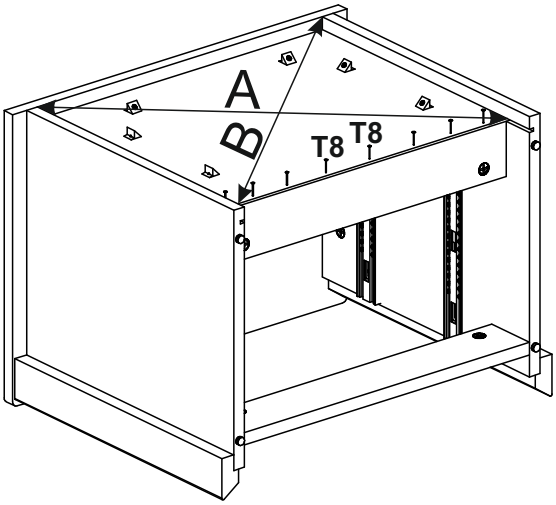

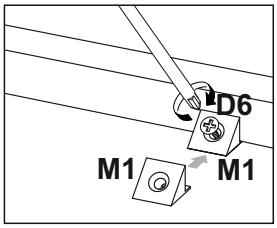

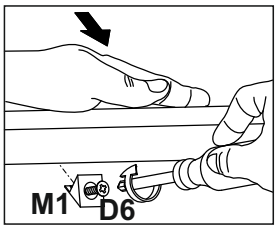

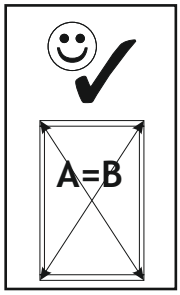

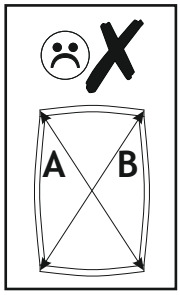

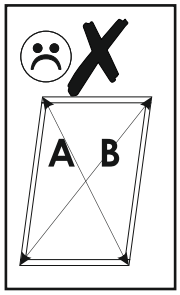

8

A0 8 x 30mm	x4	C2 x4
C7 16mm	x4	D16 4,2 x 28 mm 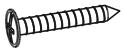 x4
L29 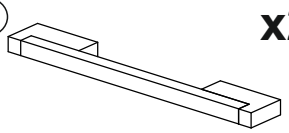	x2	

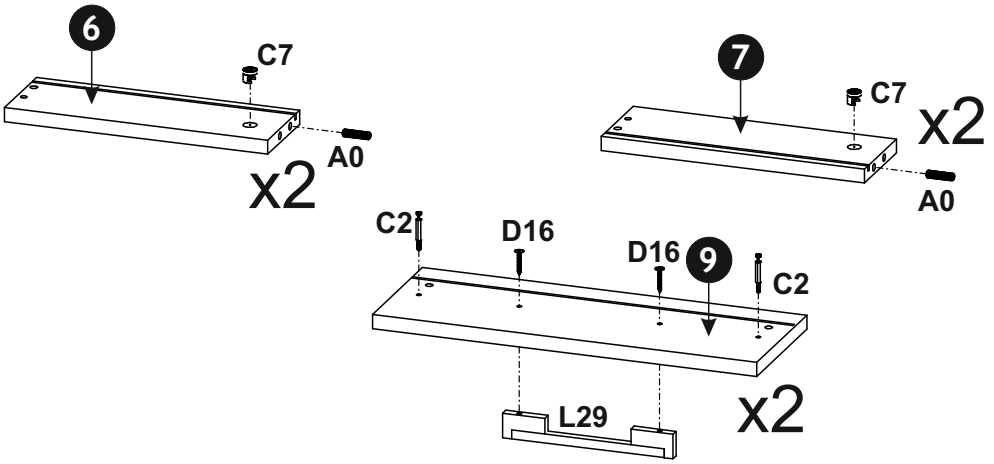

9

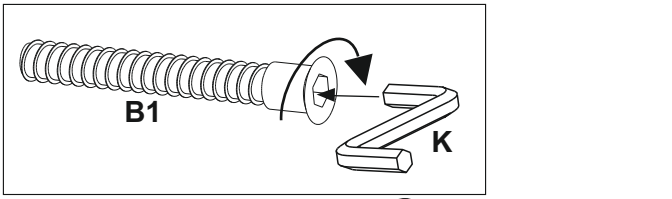

B0	x4	
B1 f 7x 50 mm 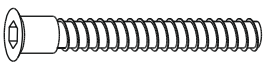	x4	
K 4mm 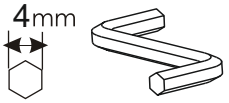	x1	

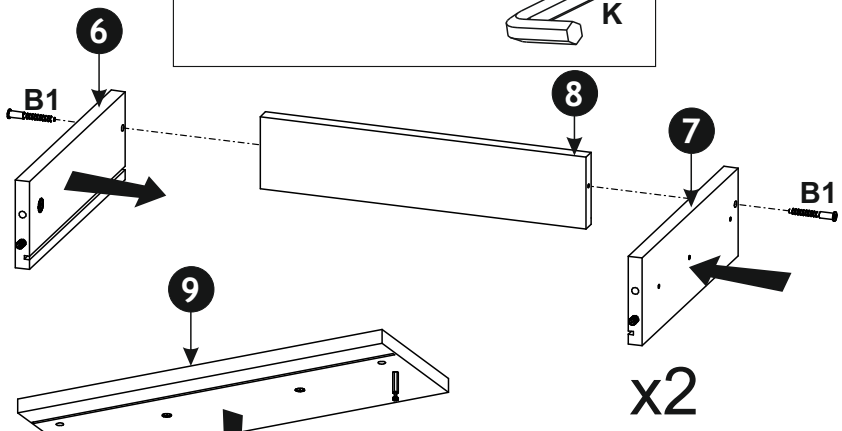

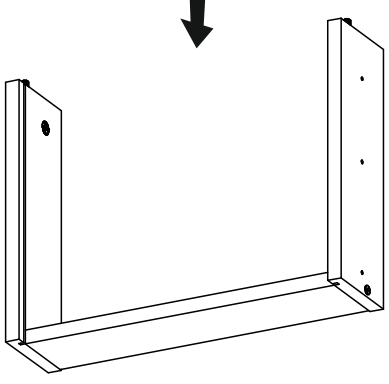

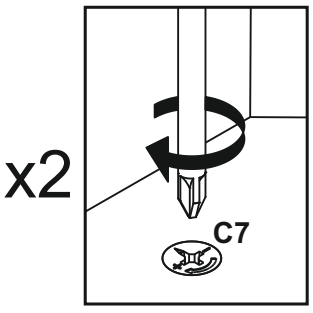

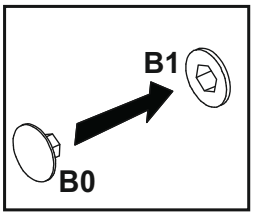

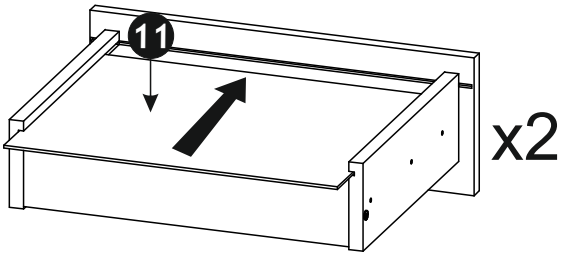

10

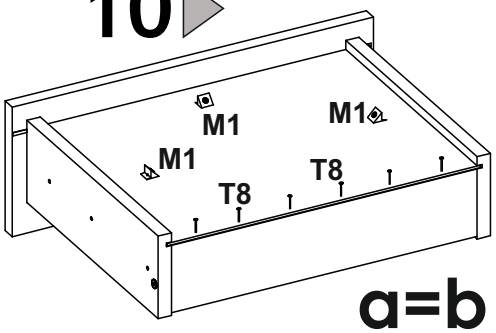

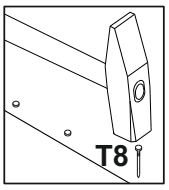

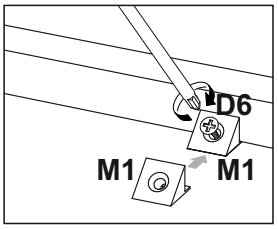

x2

a=b

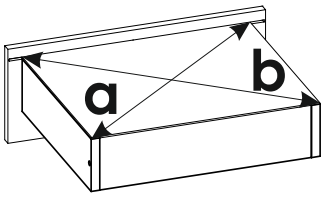

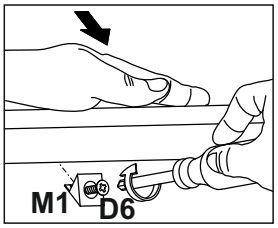

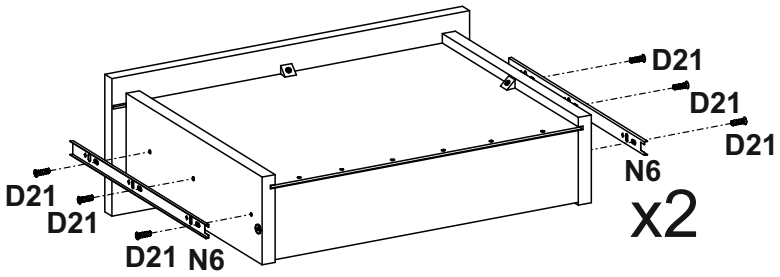

x2

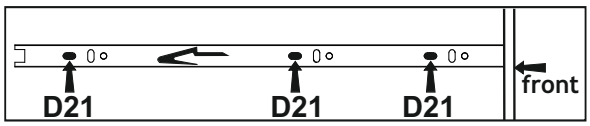

D6	3 x 20 mm	x6
D21	5 x 13 mm	x12
M1		x6
N6	L-300	x4
T8		x12

11

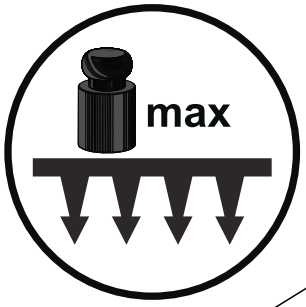
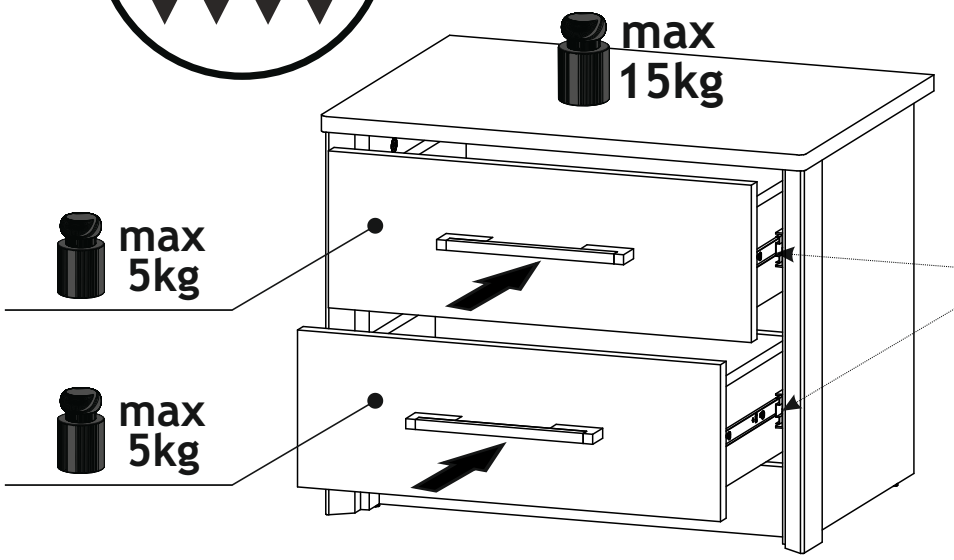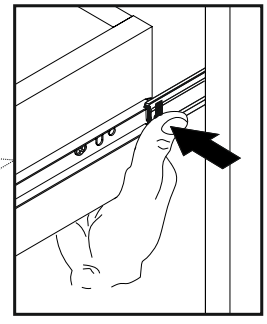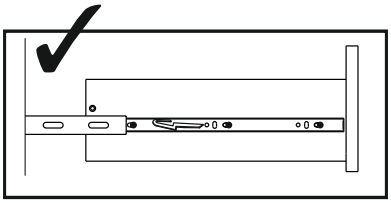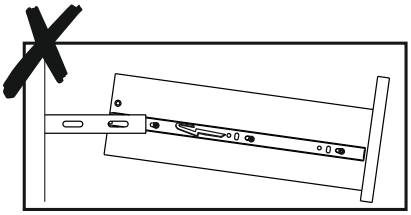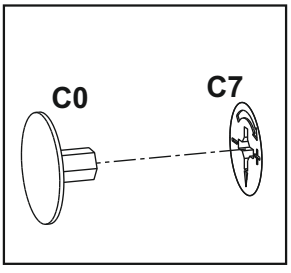
C0	x8