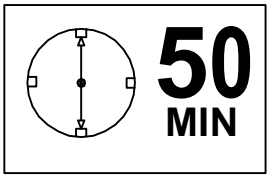
50
MIN

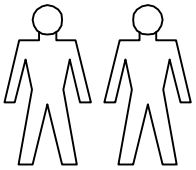

GLUE

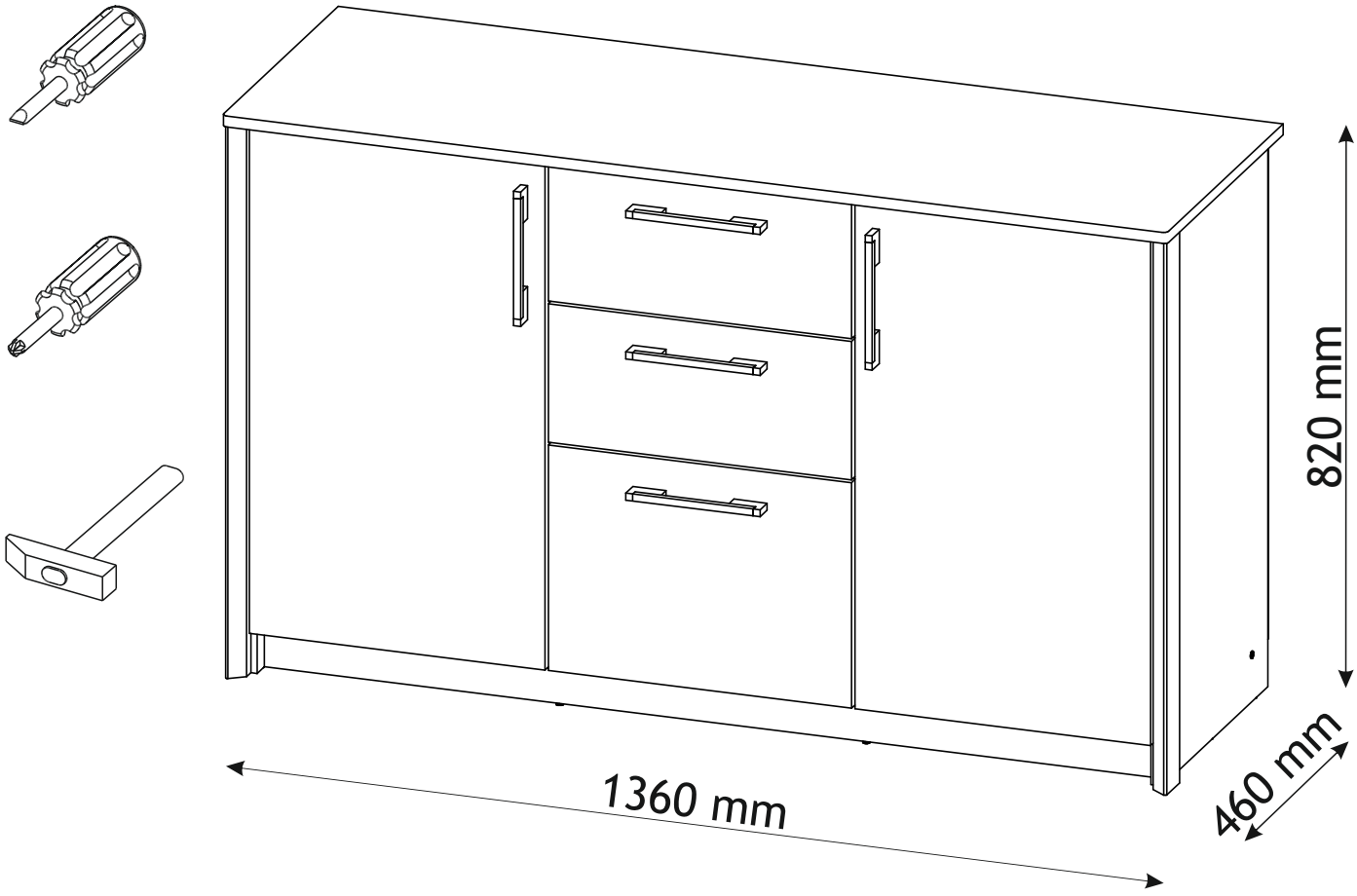
820 mm
1360 mm
460 mm

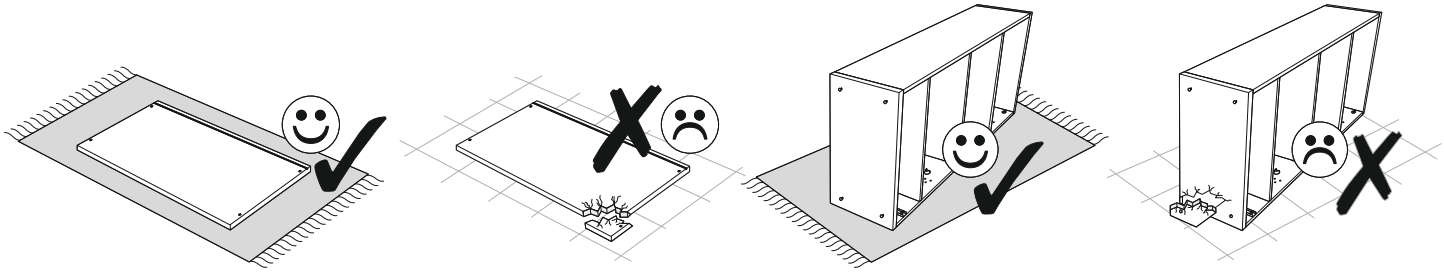

A0 8 x 32mm x46	B0 x8	B1 f 7 x 50 mm x26 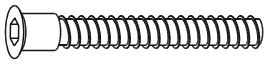
D0 3 x 15 mm x12	D1 3 x 25 mm x6	D10 4 x 16 mm x14
D16 4,2 x 28 mm x10 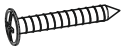	D21 5 x 13 mm x30	D30 6,3 x 13 mm x8
I1 x4 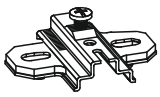	I6 x4 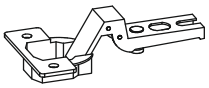	K 4mm x1 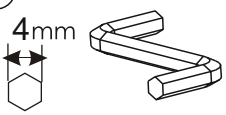
N8 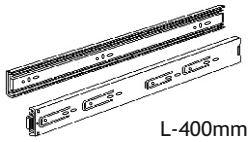 L-400mm x3	Q0 x8 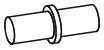	T3 x10 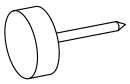
T8 x90 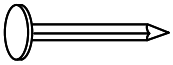	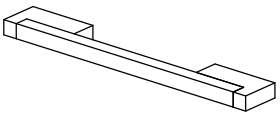 x5	x3

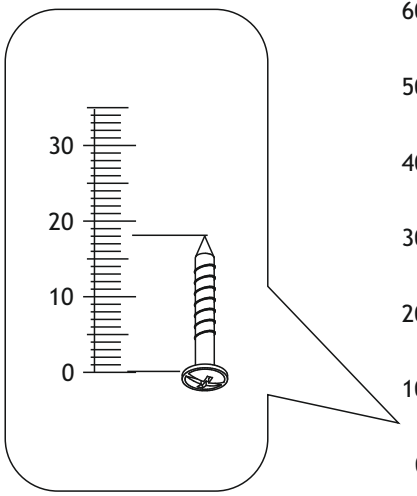

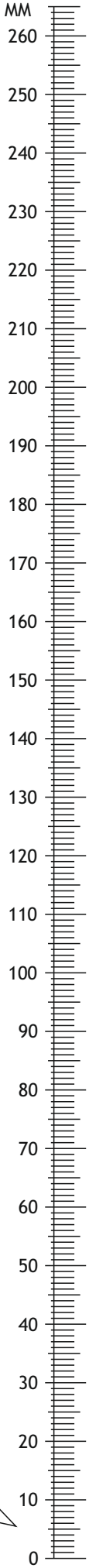

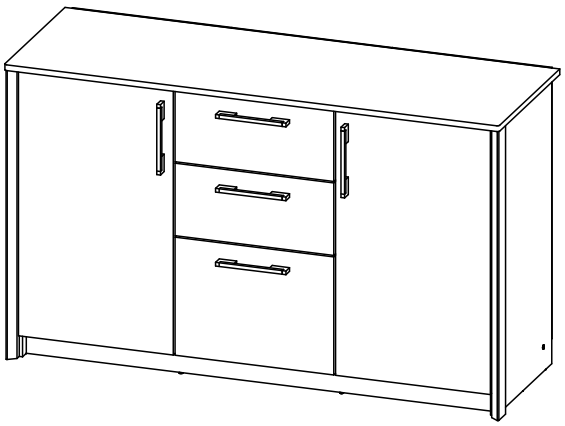

1	1291	60	16	x2	1/2
2	160	400	16	x6	1/2
3	160	370	16	x3	1/2
4	1291	420	16	x1	1/2
5	416	420	16	x2	1/2
6	1365	461	16	x1	1/2
7	438	200	16	x2	1/2
8	438	326	16	x1	1/2

9	748	440	2,5	x3	1/2
10	405	398	2,5	x3	1/2
11	724	420	16	x1	2/2
12	724	420	16	x1	2/2
13	734	427	16	x2	2/2
14	800	420	16	x1	2/2
15	800	420	16	x1	2/2
16	800	55	25	x2	1/2
					1/2

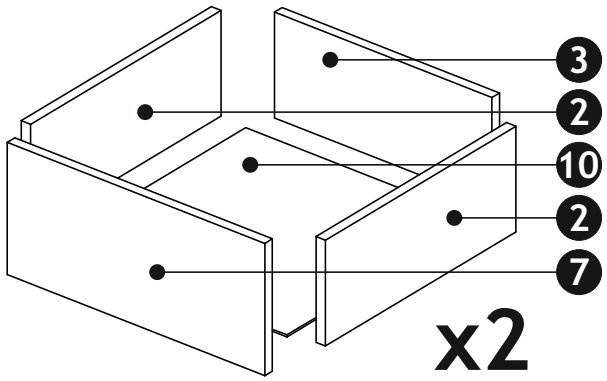

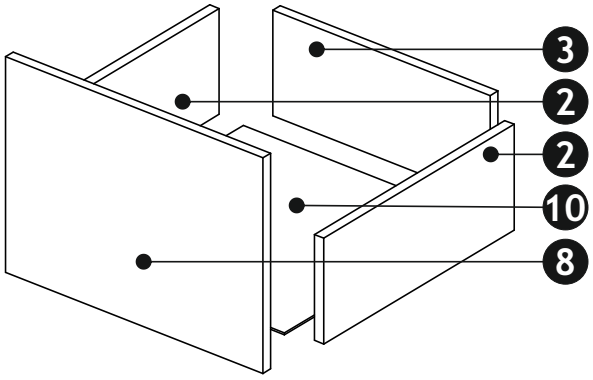

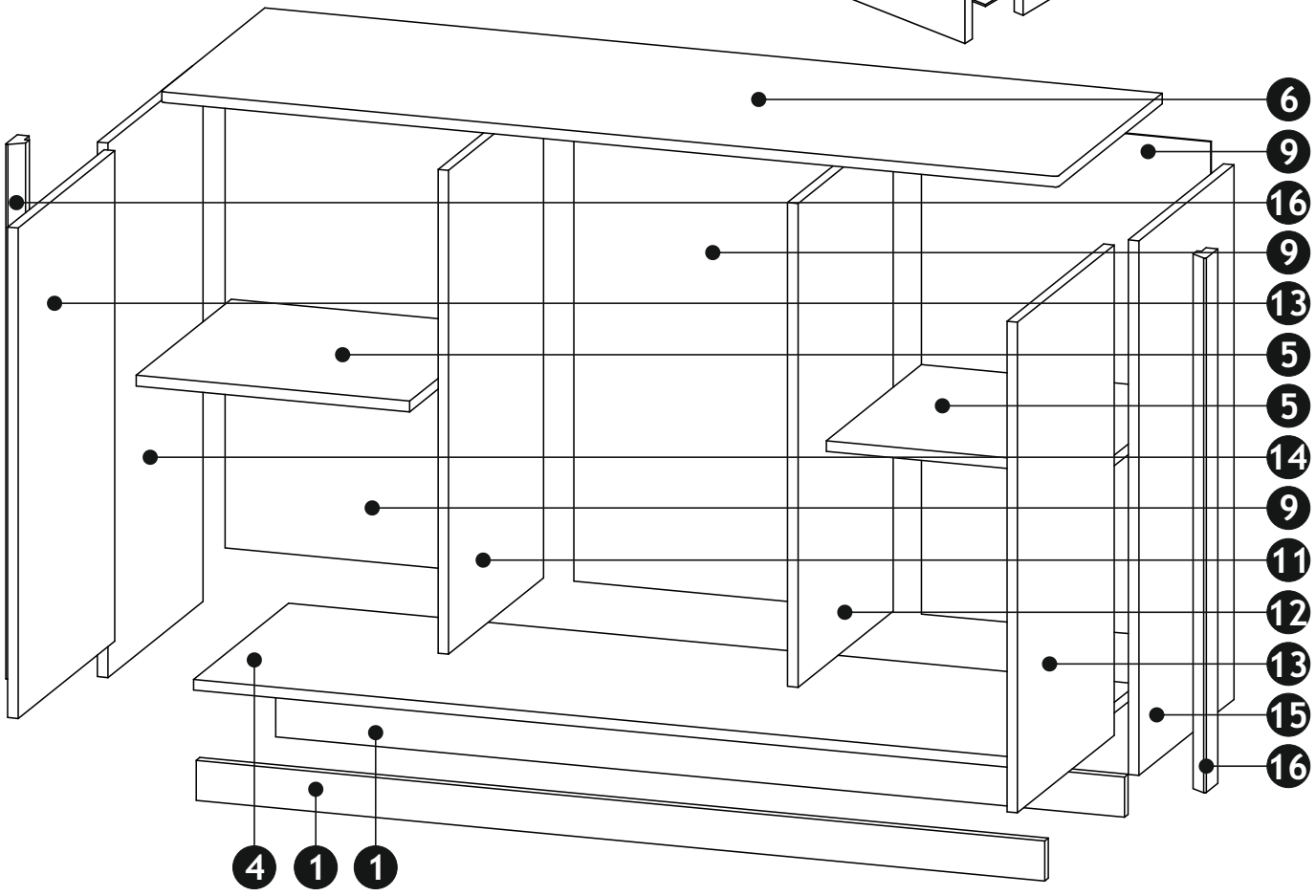

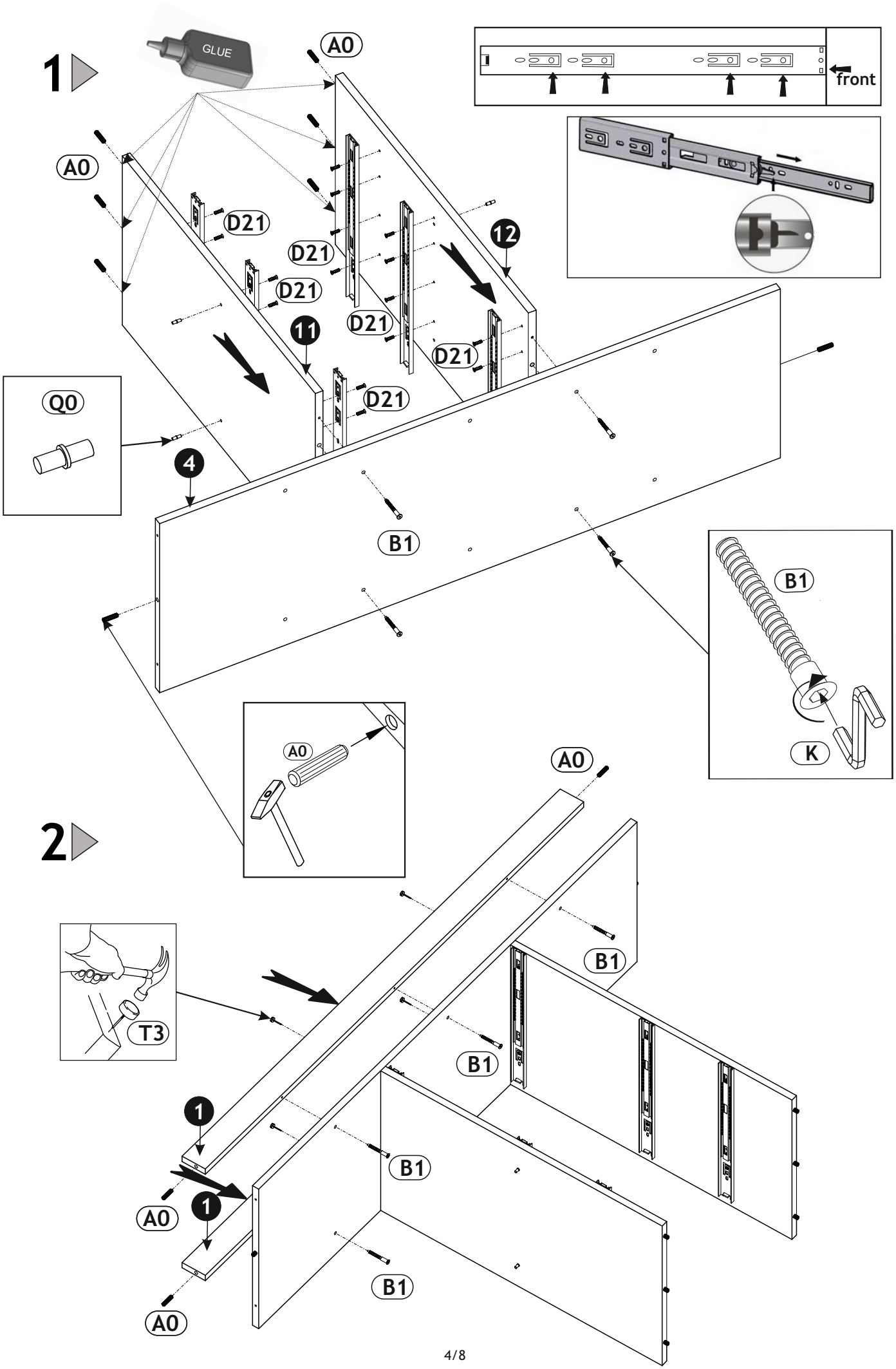
1
GLUE
A0
A0
D21
D21
D21
D21
D21
D21
12
11
front
Q0
4
B1
B1
K
A0
2
A0
T3
B1
B1
1
1
B1
A0
A0
B1

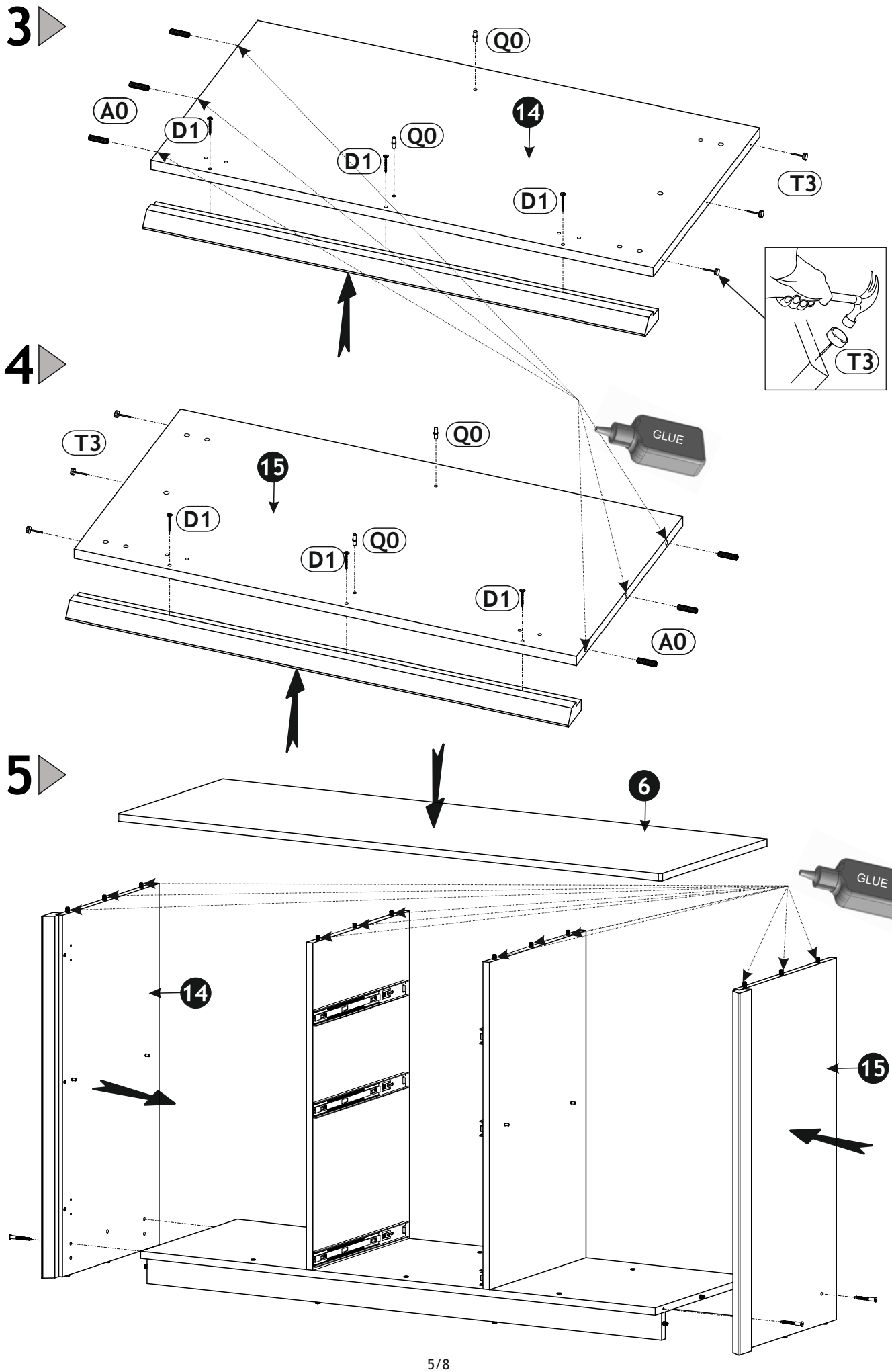
3
Q0
A0
D1
Q0
14
D1
T3
D1
T3
4
GLUE
T3
Q0
15
D1
Q0
D1
D1
A0
5
6
GLUE
14
15

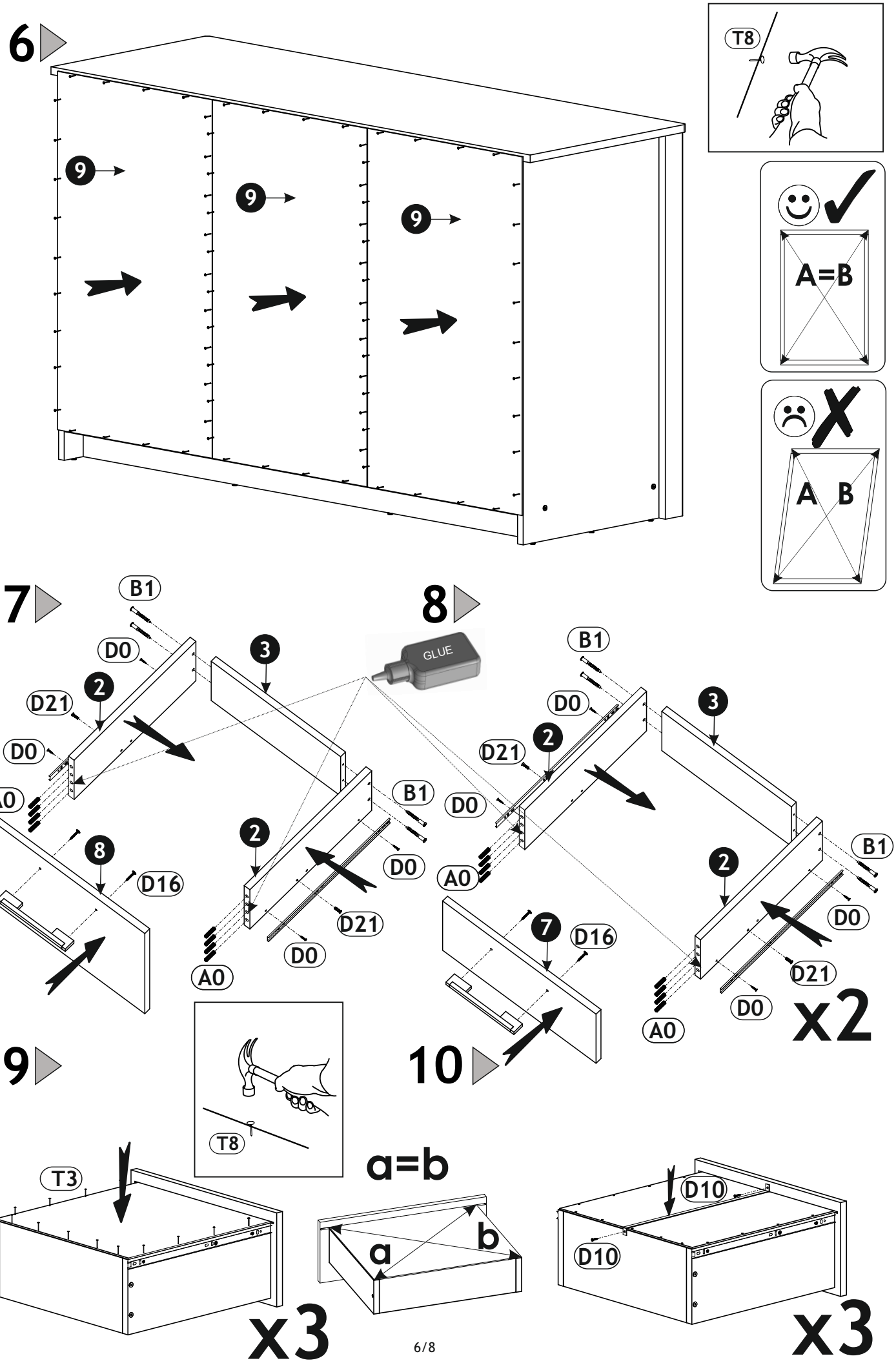
6
9
9
9
T8
A=B
A B
7
B1
D0
3
2
D21
D0
A0
B1
8
D16
2
D0
D21
D0
A0
8
GLUE
B1
D0
3
2
D21
D0
B1
A0
2
D0
7
D16
D21
D0
A0
x2
9
T8
10
T3
a=b
a
b
D10
D10
x3
x3

11

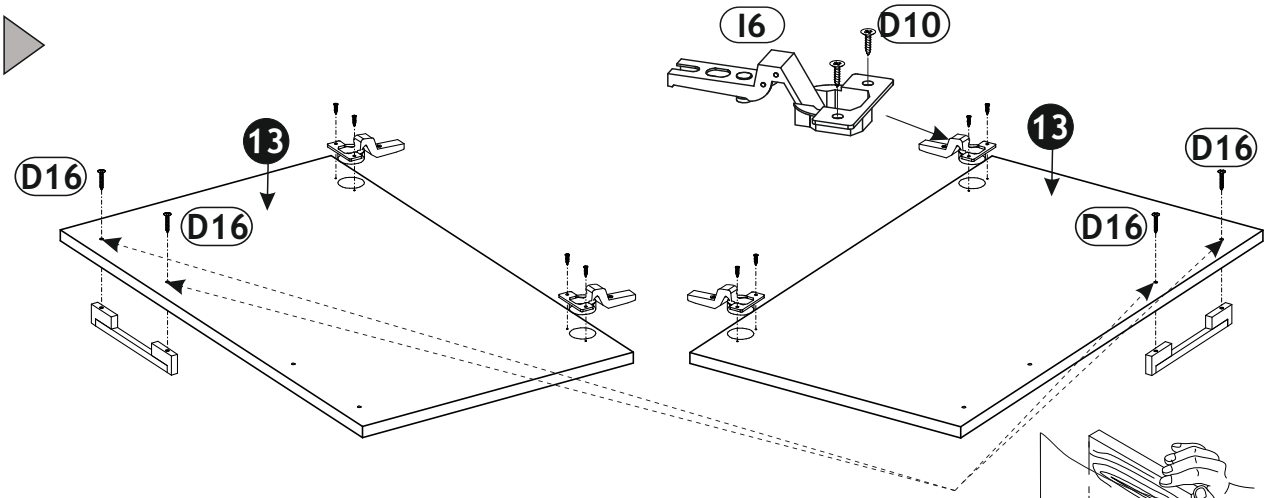

12

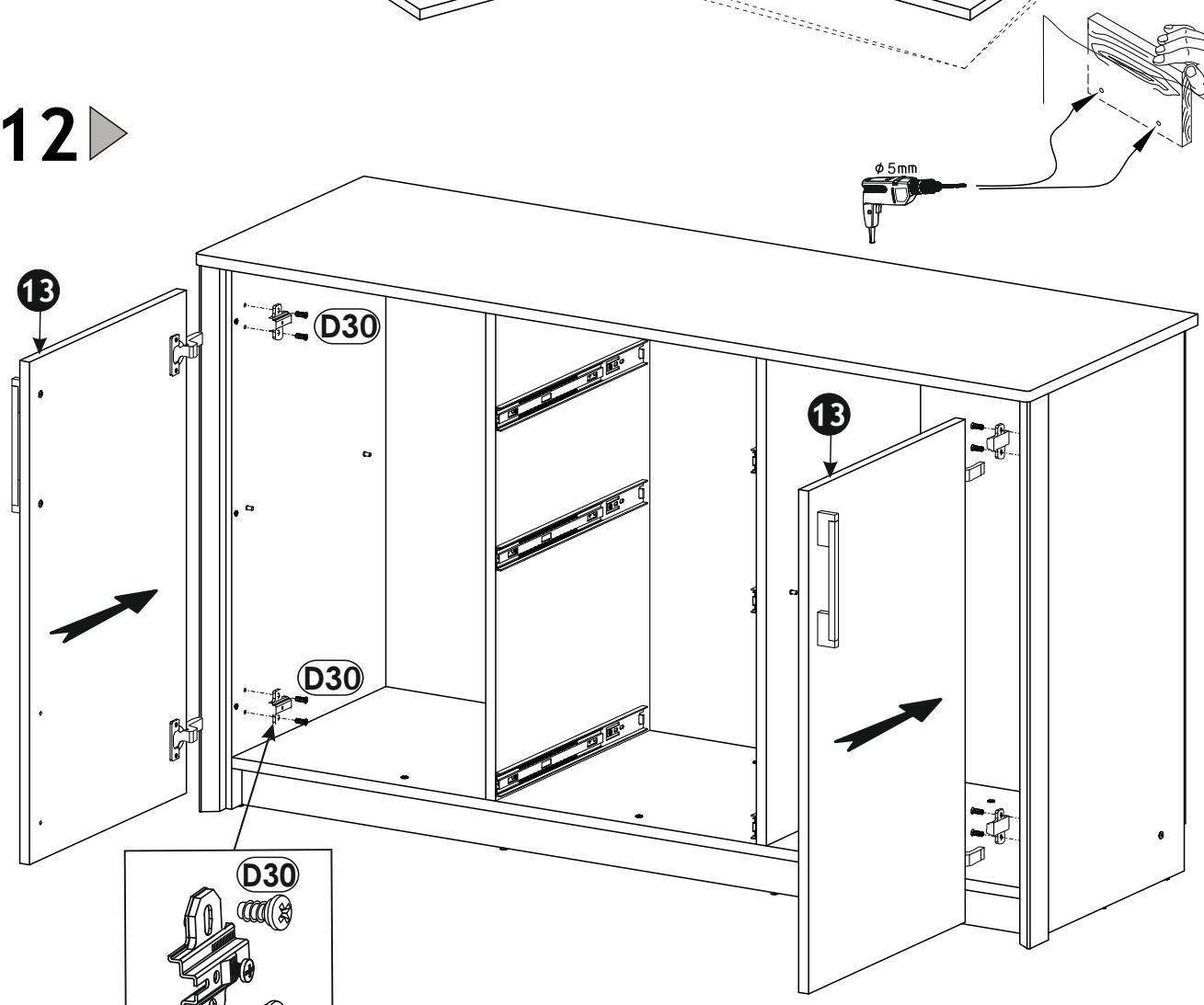

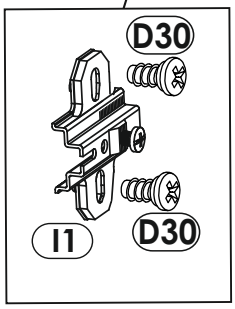

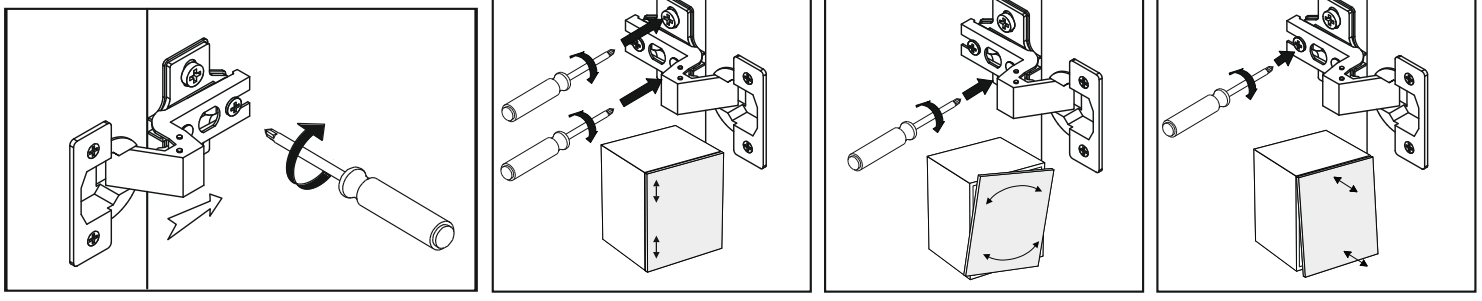

13

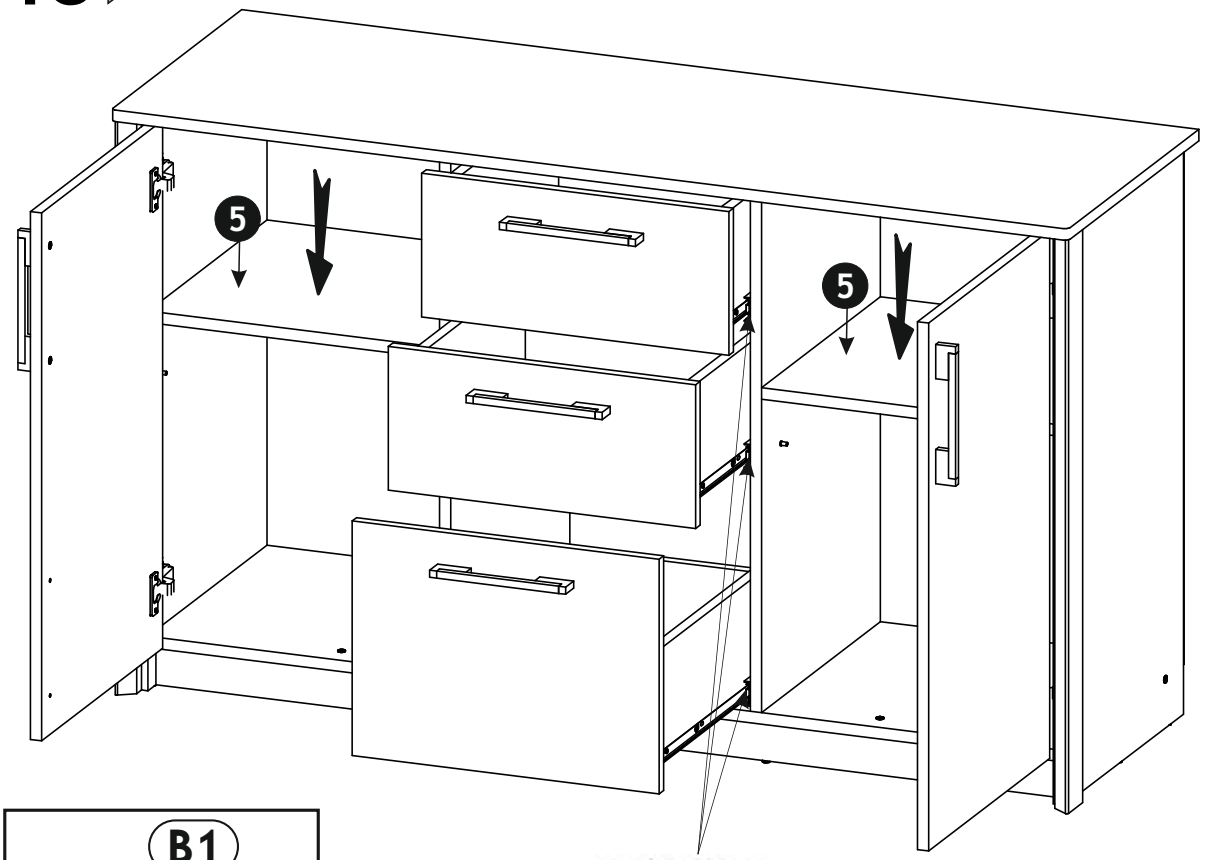
5
5

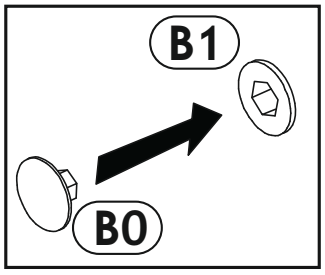
B1
B0

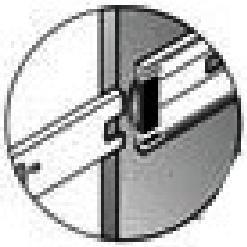

max

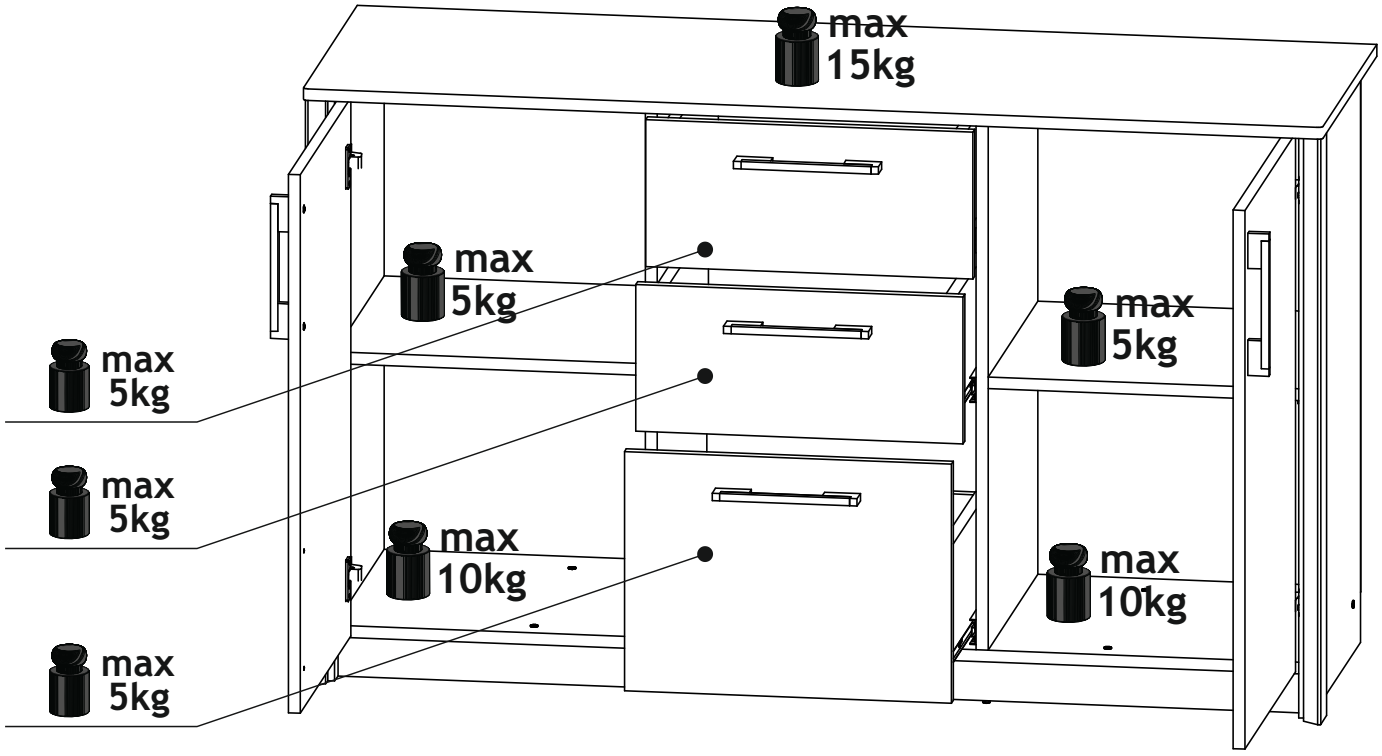
max
15kg
max
5kg
max
5kg
max
5kg
max
5kg
max
10kg
max
10kg
max
5kg