GLUE

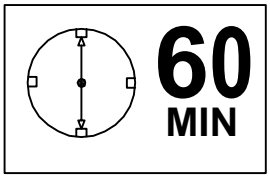
60
MIN

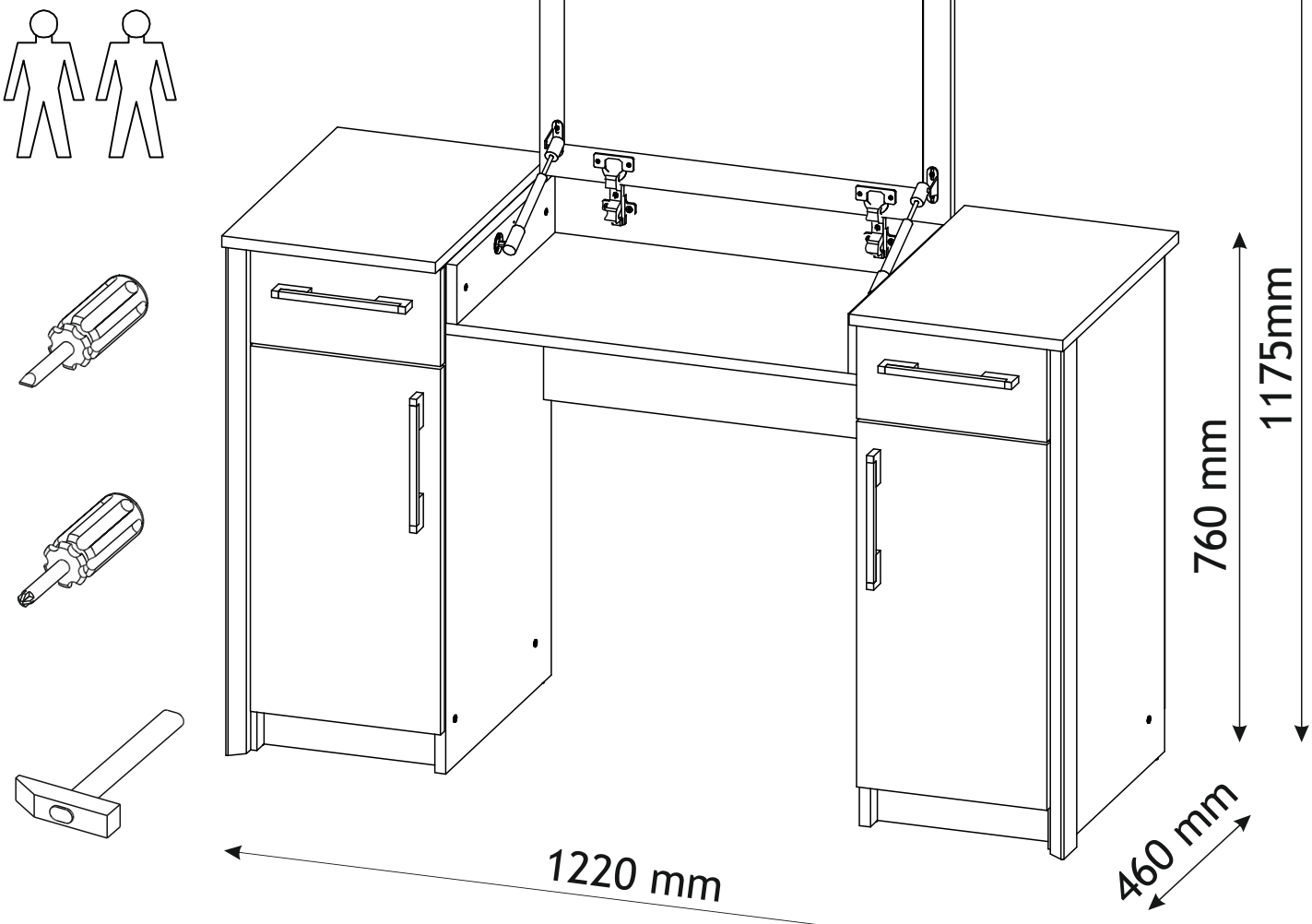
760 mm
1175mm
1220 mm
460 mm

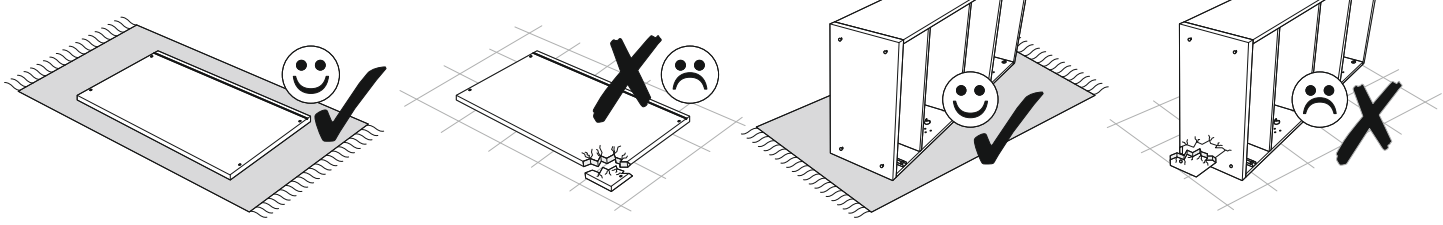

A0 8 x 32mm x30	B0 x8	B1 f 7 x 50 mm x24 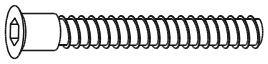
C2 x2	C7 x2 16 mm	C17 x4 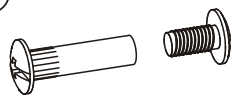
D0 3 x 15 mm x8	D1 3 x 25 mm x6	D10 4 x 16 mm x12
D16 4,2 x 28 mm x8 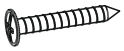	D21 5 x 13 mm x22	D30 6,3 x 13 mm x8
I1 x4 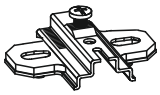	I6 x4 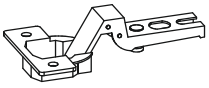	J6 x2 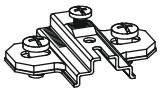
J25 x2 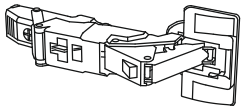	K x1 4mm 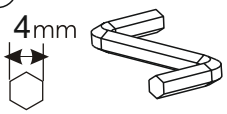	N8 x2 L-400mm 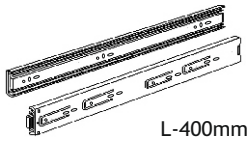
Q0 x8 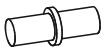	T3 x12 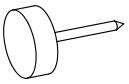	T8 x70 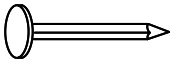
x4 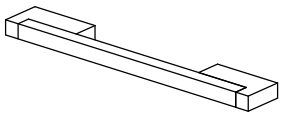	x2	

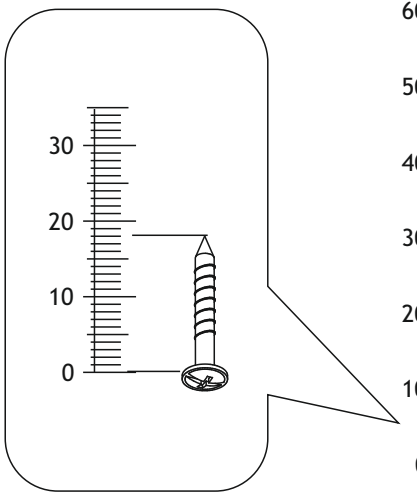

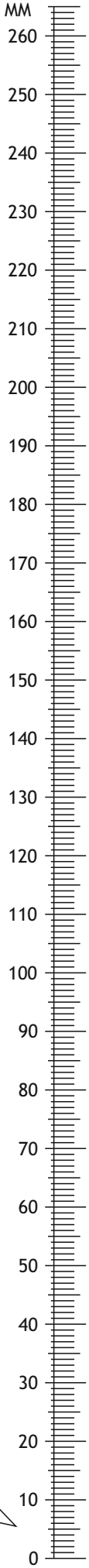

1	740	420	16	x1	1/1
2	740	420	16	x1	1/1
3	258	60	16	x2	1/1
4	258	420	16	x2	1/1
5	258	420	16	x2	1/1
6	530	276	16	x2	1/1
7	400	95	16	x4	1/1
8	200	95	16	x2	1/1
9	600	390	16	x1	1/1
10	600	330	16	x1	1/1
11	390	86	16	x2	1/1
12	312	461	16	x1	1/1
13	312	461	16	x1	1/1
14	596	430	16	x1	1/1
15	740	420	16	x1	1/1
16	740	420	16	x1	1/1
17	592	100	16	x1	1/1

18	276	140	16	x1	1/1
19	276	140	16	x1	1/1
20	690	286	2,5	x2	1/1
21	405	230	2,5	x2	1/1
22	350	520	3	x1	
23	740	55	25	x2	1/1
					1/1

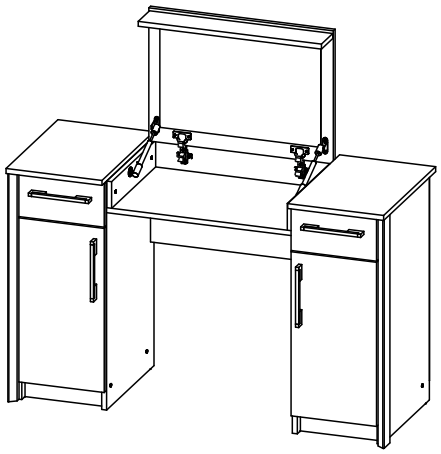

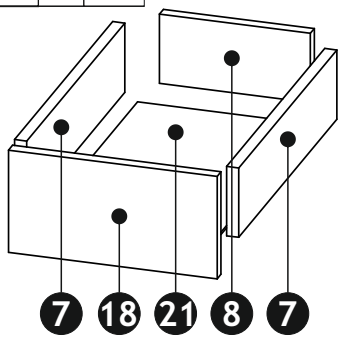

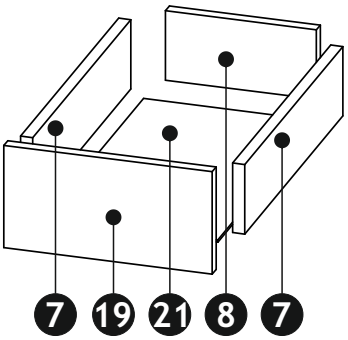

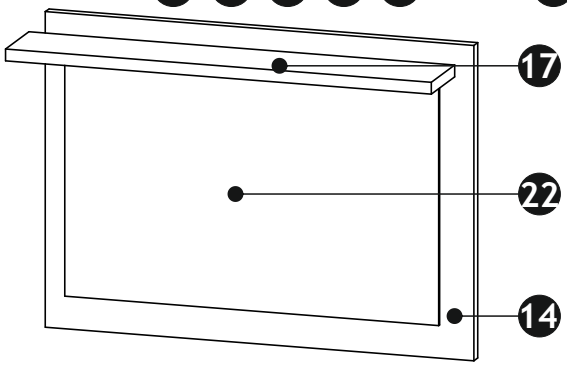

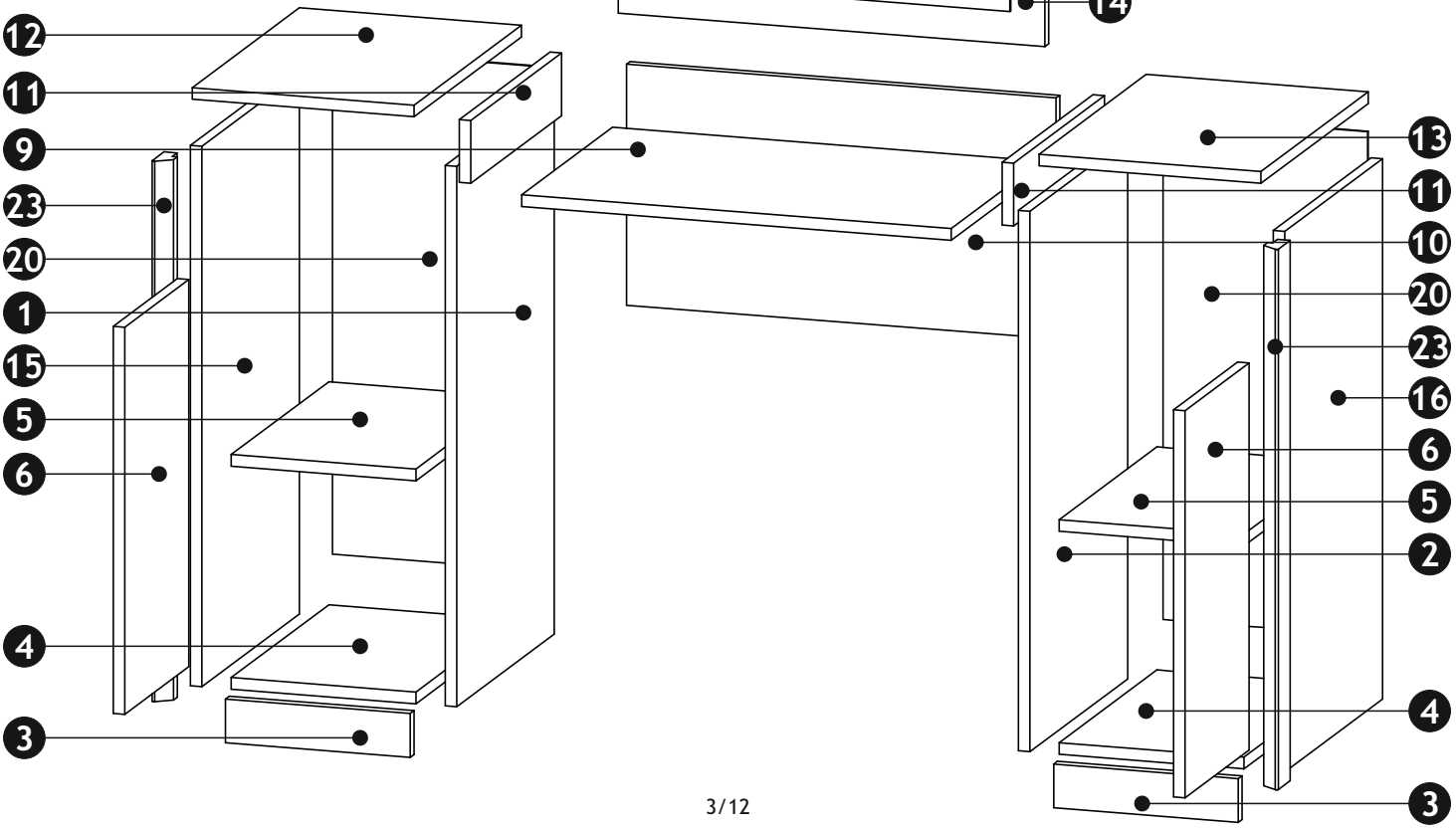

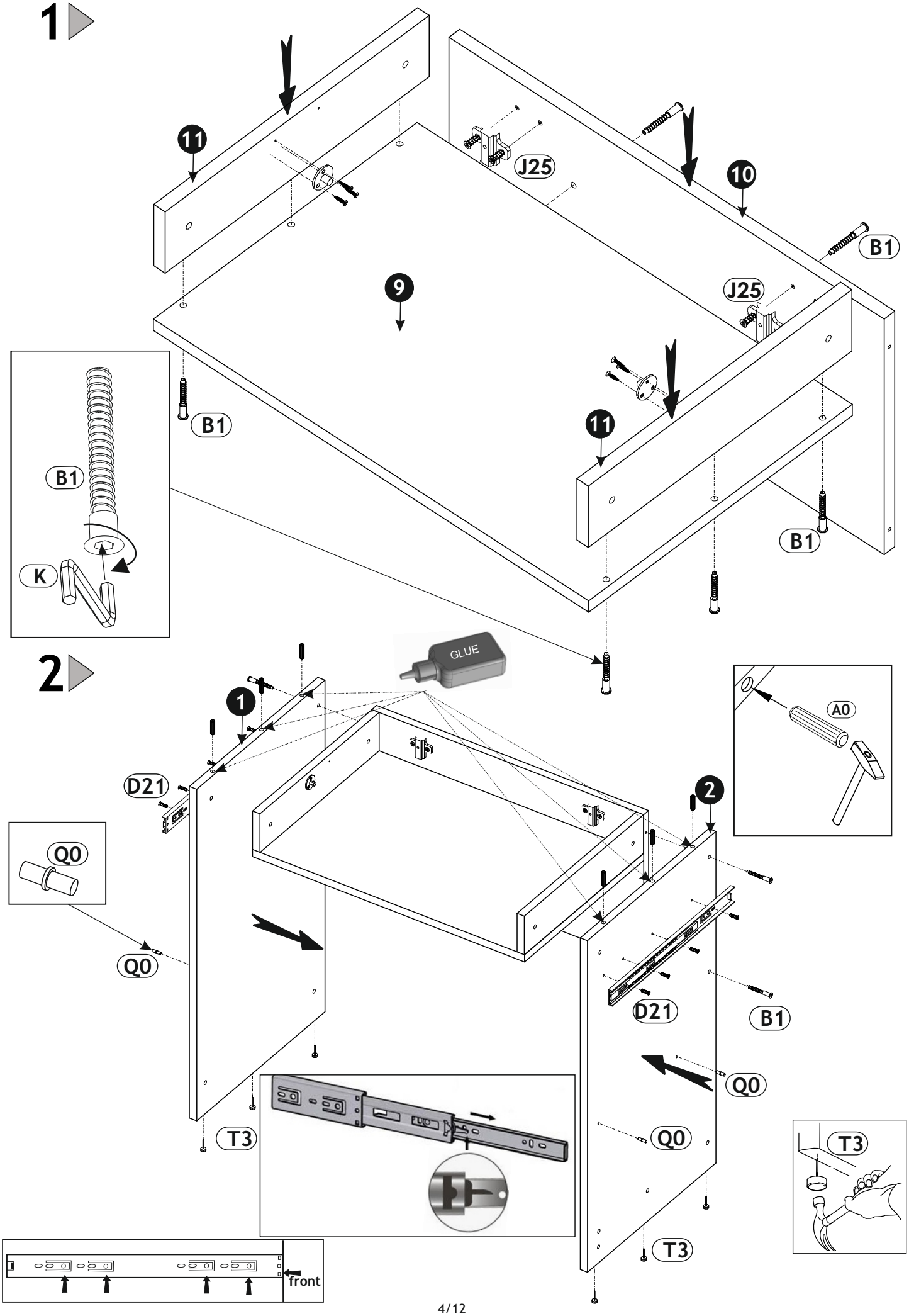
1
11
J25
10
B1
9
J25
B1
11
B1
B1
K
2
GLUE
1
A0
D21
2
Q0
Q0
D21
B1
Q0
T3
Q0
T3
front
T3

3

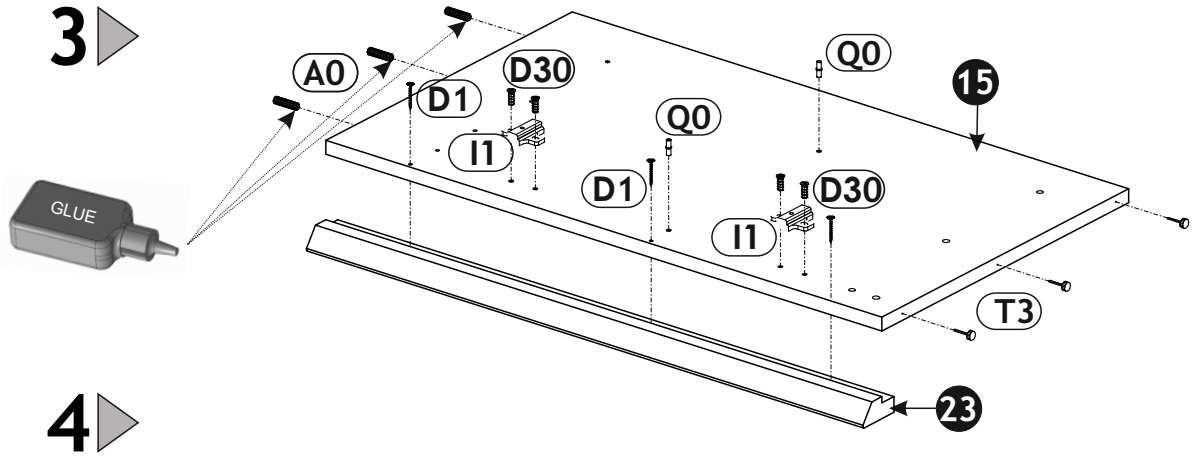
A0
D30
D1
I1
Q0
Q0
15
D1
D30
I1
T3
23
GLUE

4

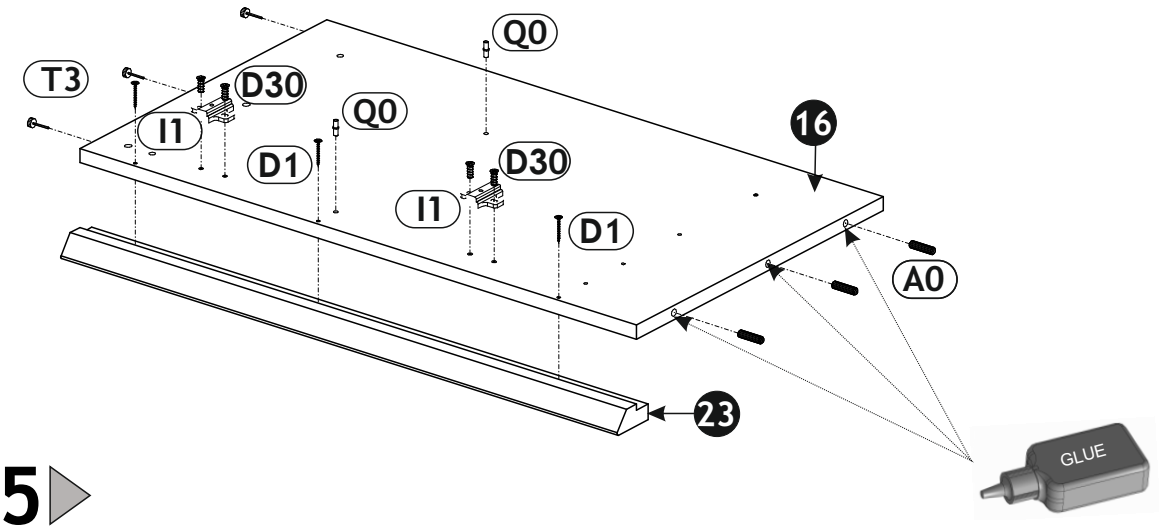
T3
D30
I1
Q0
D1
Q0
16
D30
I1
D1
A0
23
GLUE

5

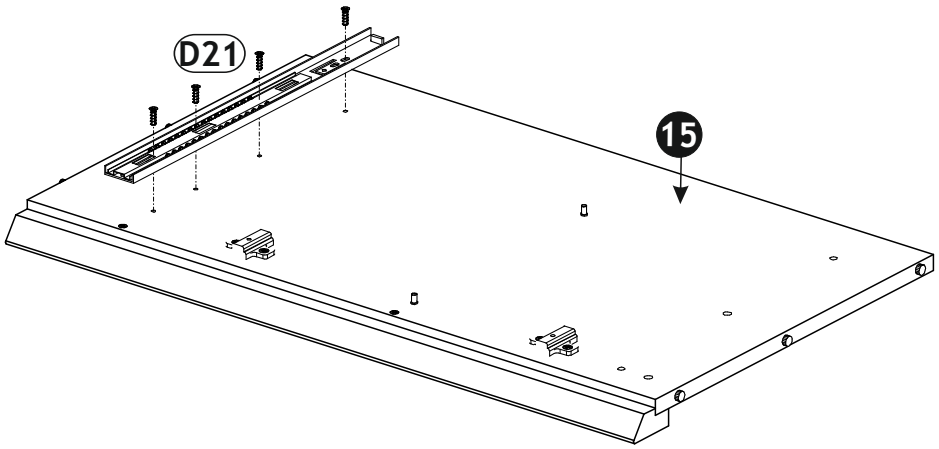
D21
15

6

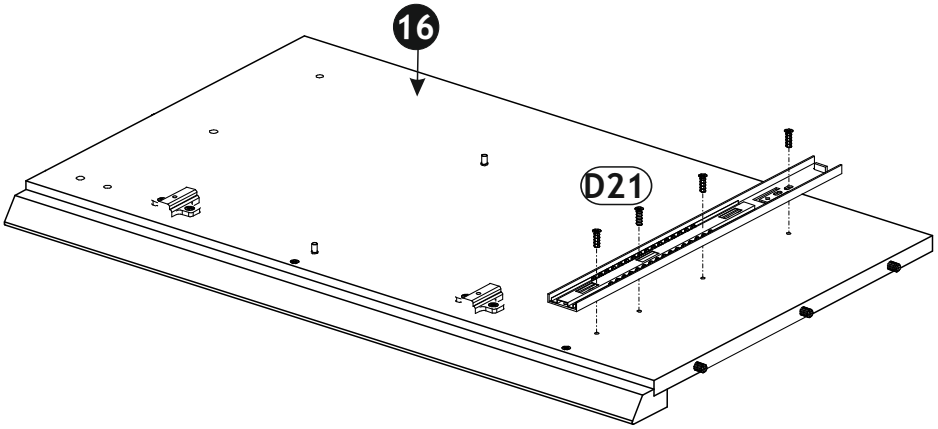
16
D21

7

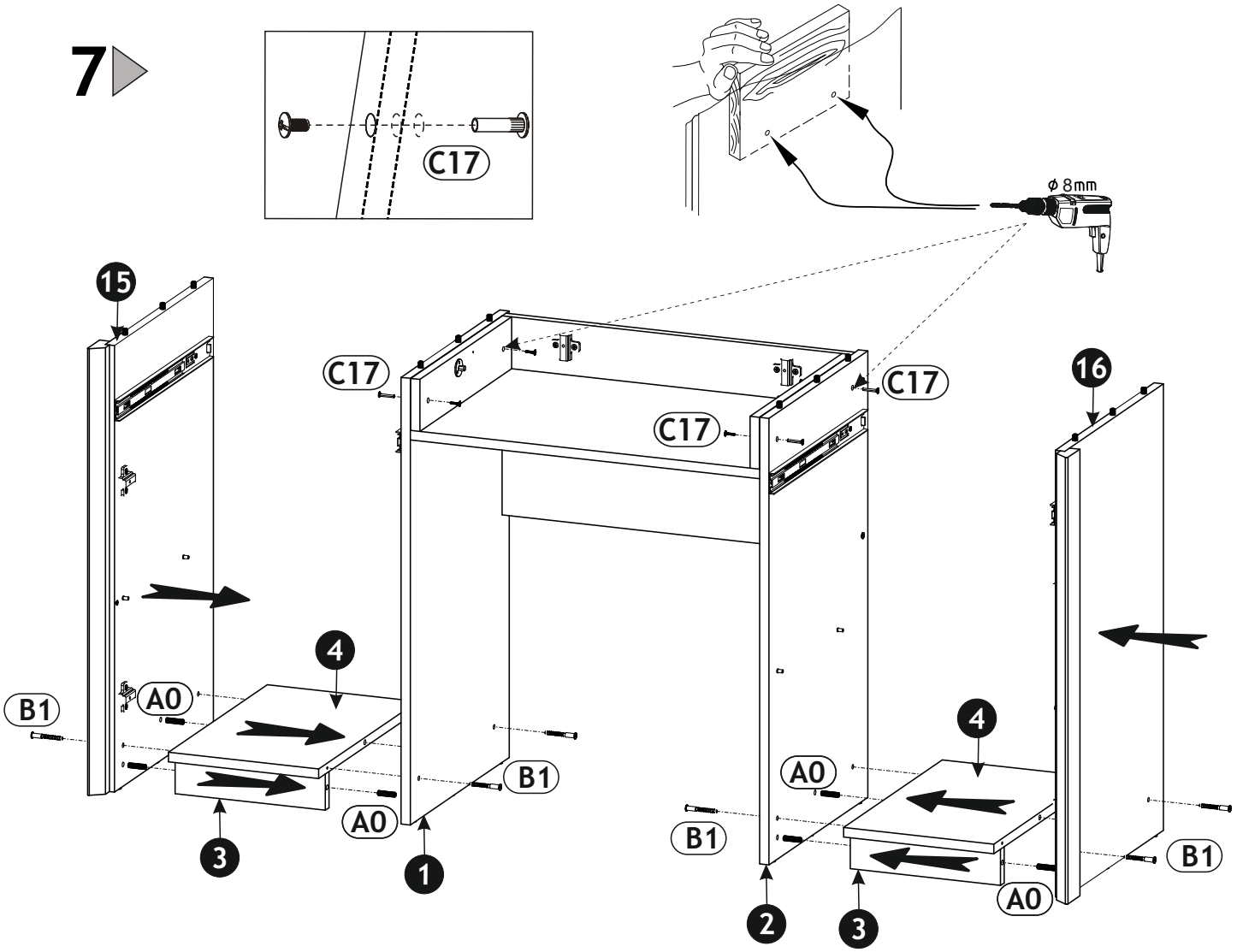
C17
ϕ 8mm
15
C17
C17
C17
16
4
B1
A0
B1
A0
3
1
4
A0
B1
B1
A0
2
3

8

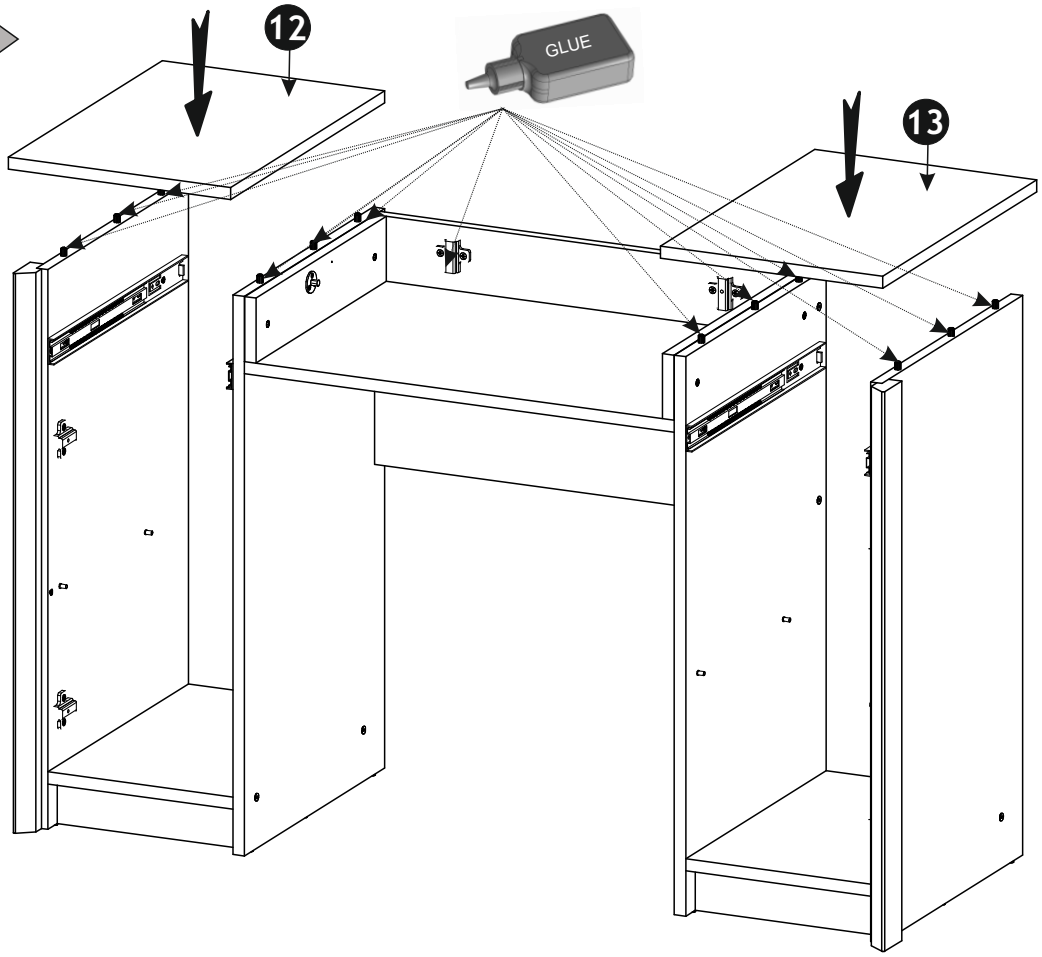
12
GLUE
13

9

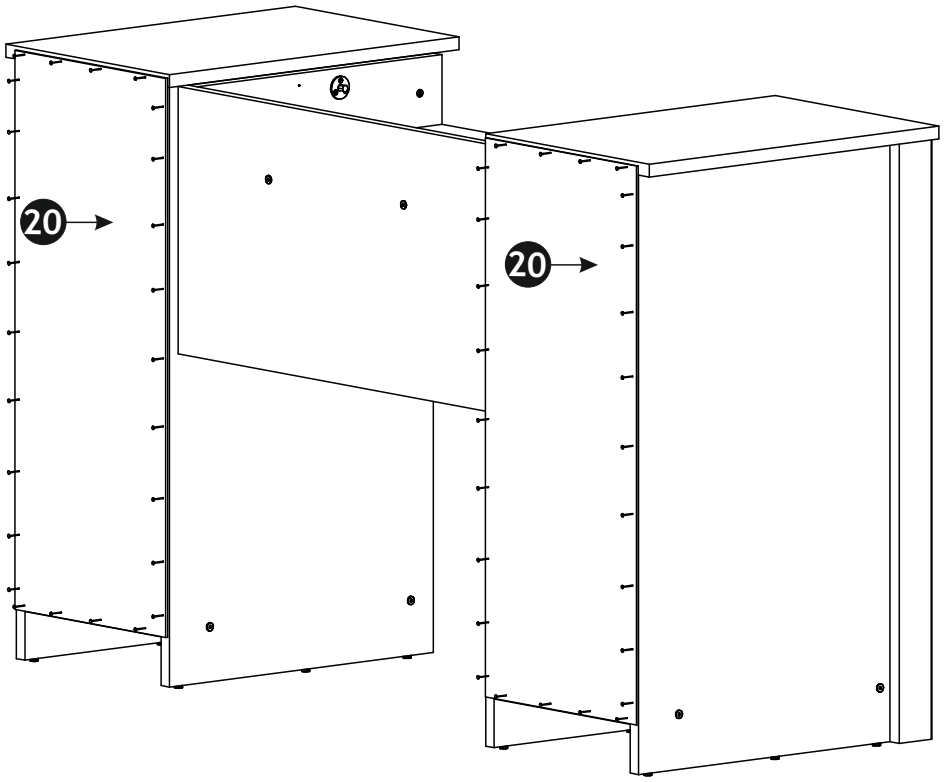
20
20

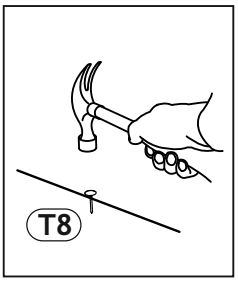
T8

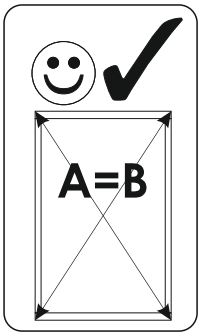
A=B

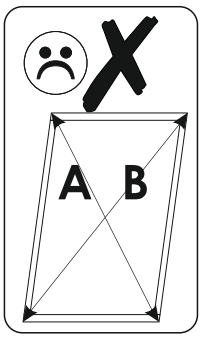
A B

10

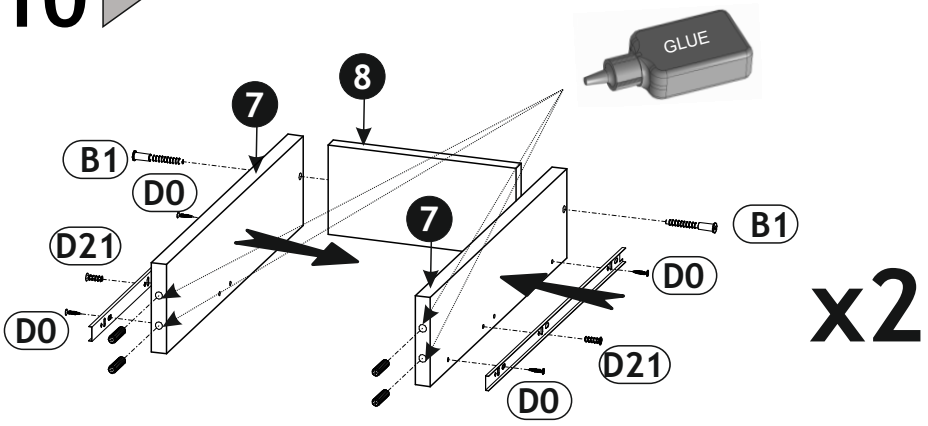
GLUE
8
7
7
B1
D0
D21
D0
B1
D0
D21
D0

x2

11

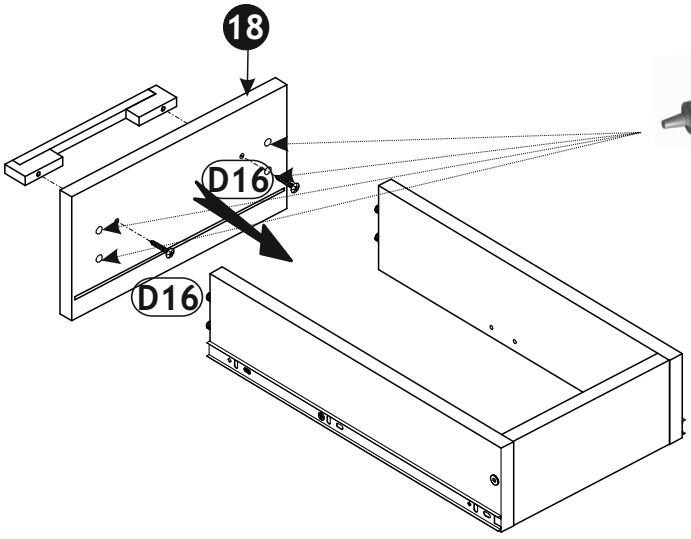
18
D16
D16

12

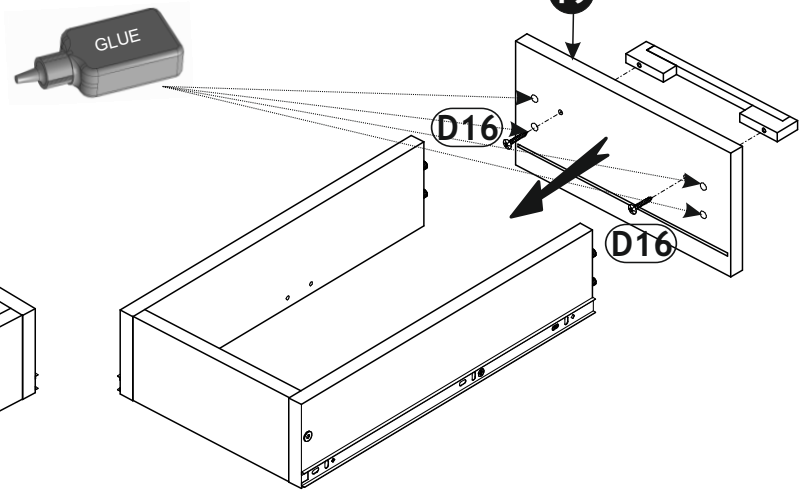
GLUE
19
D16
D16

13

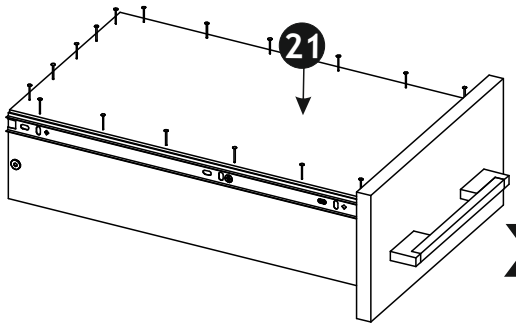
21

x2

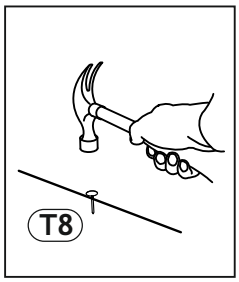
T8

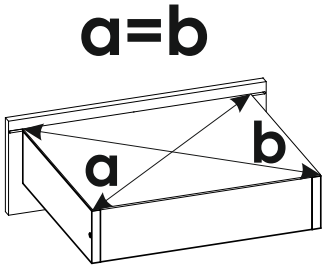
a=b
a
b

14

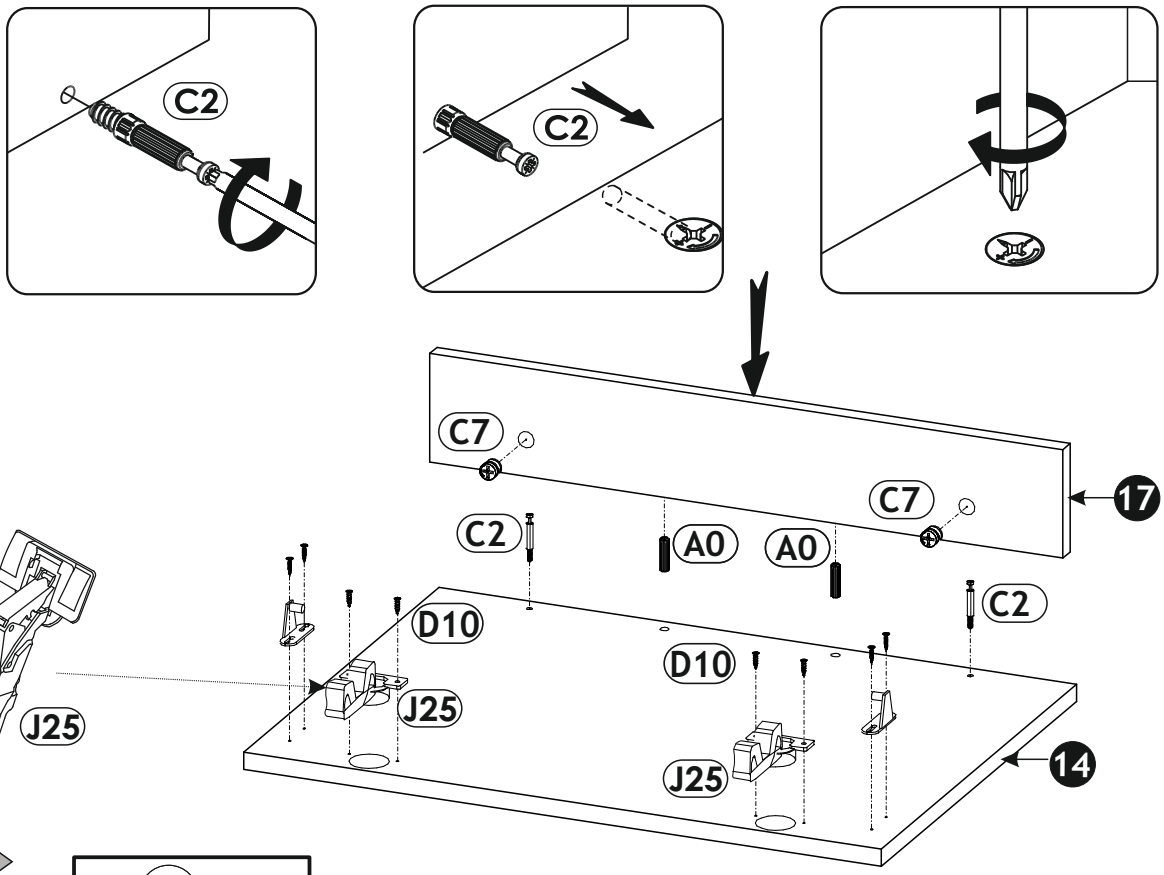
C2
C2
C7
C7
17
C2
A0
A0
C2
D10
D10
J25
J25
J25
14

15

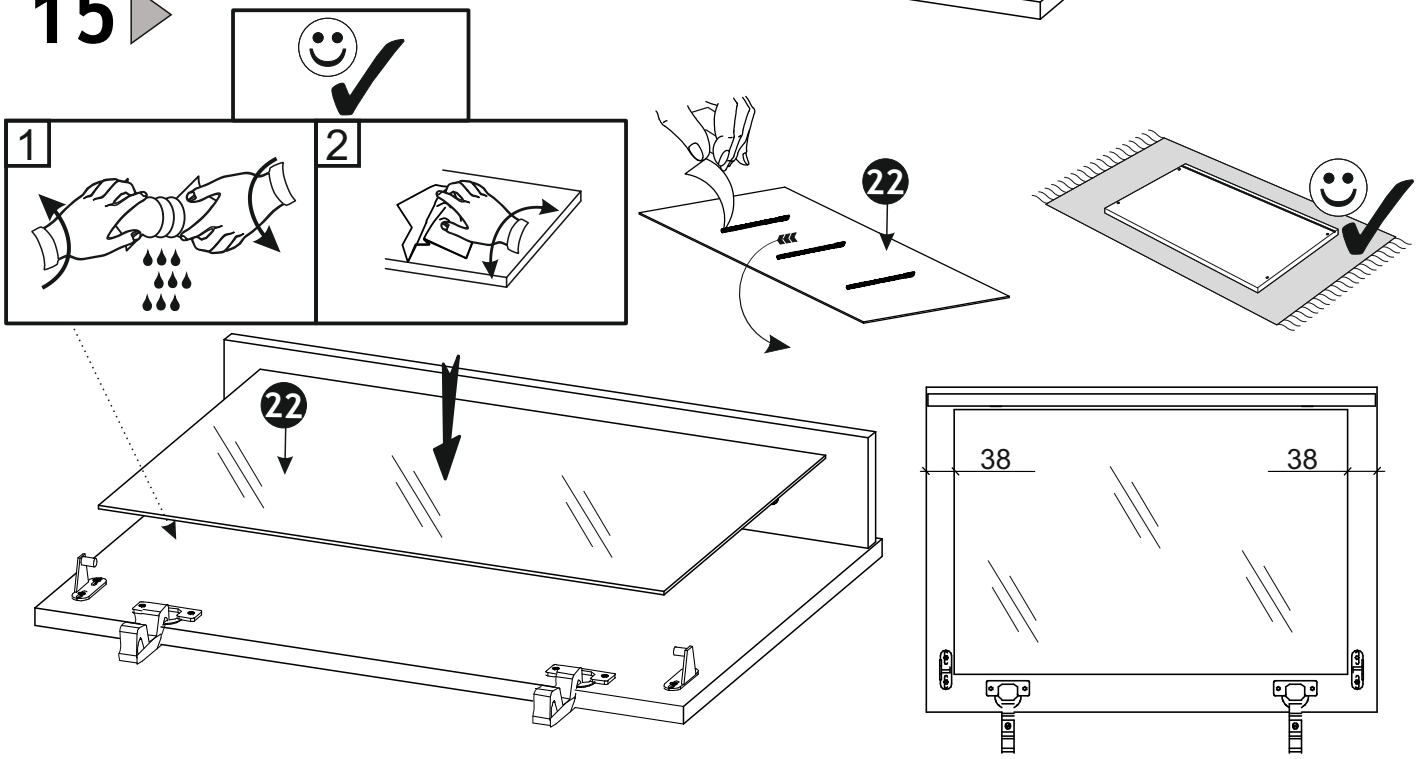
1
2
22
22
38
38

16

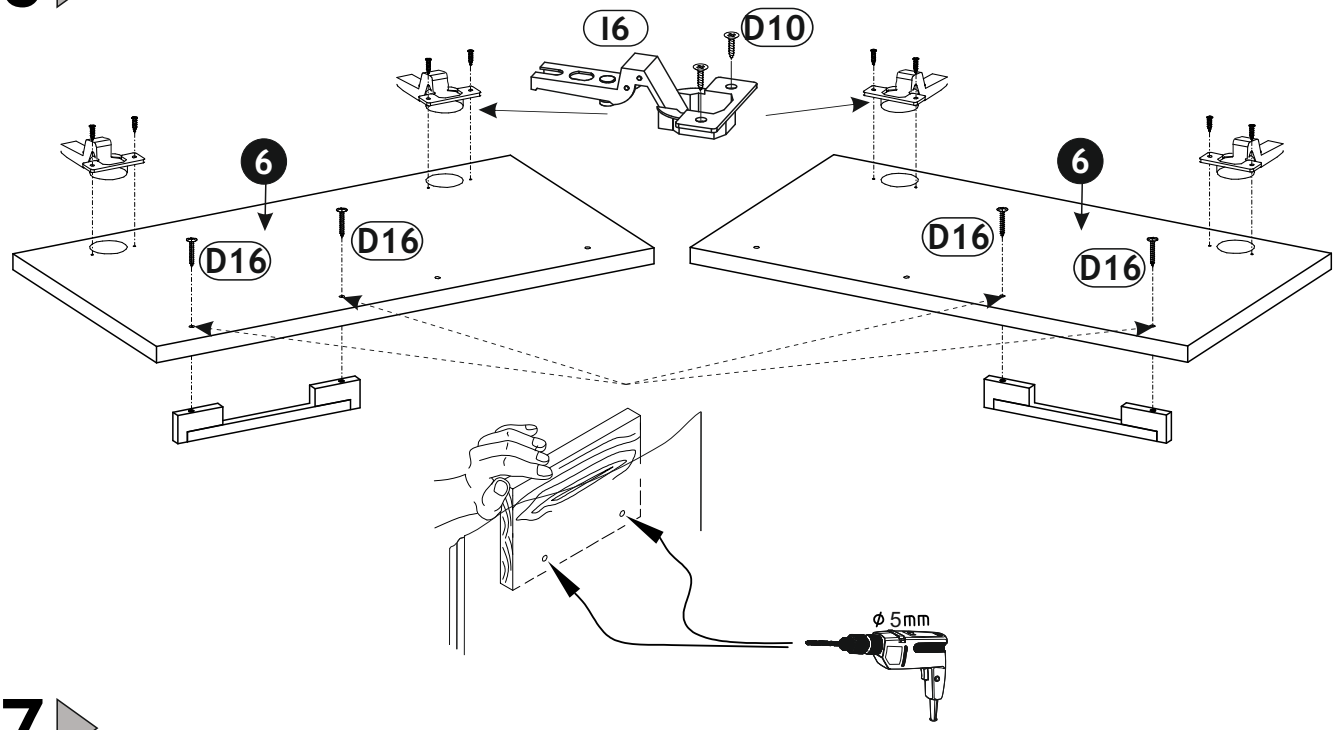

17

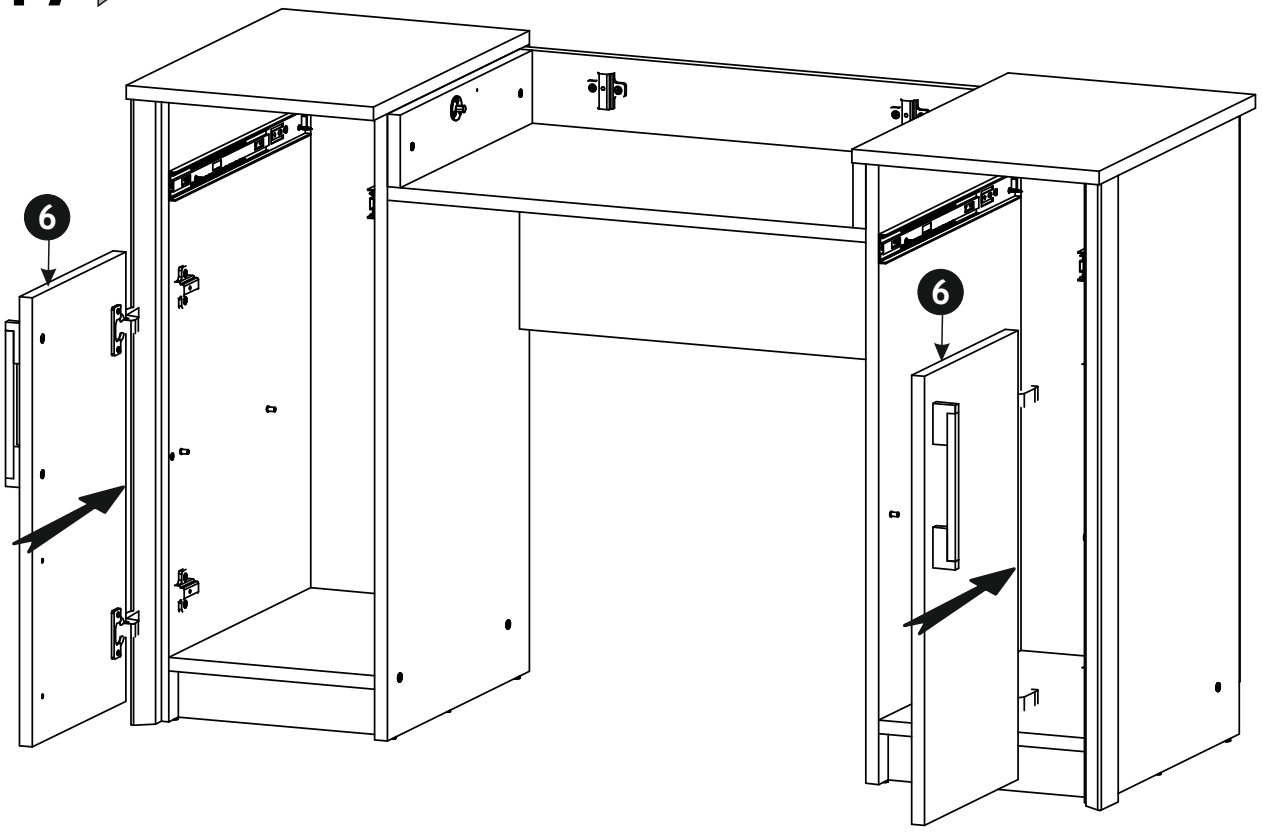

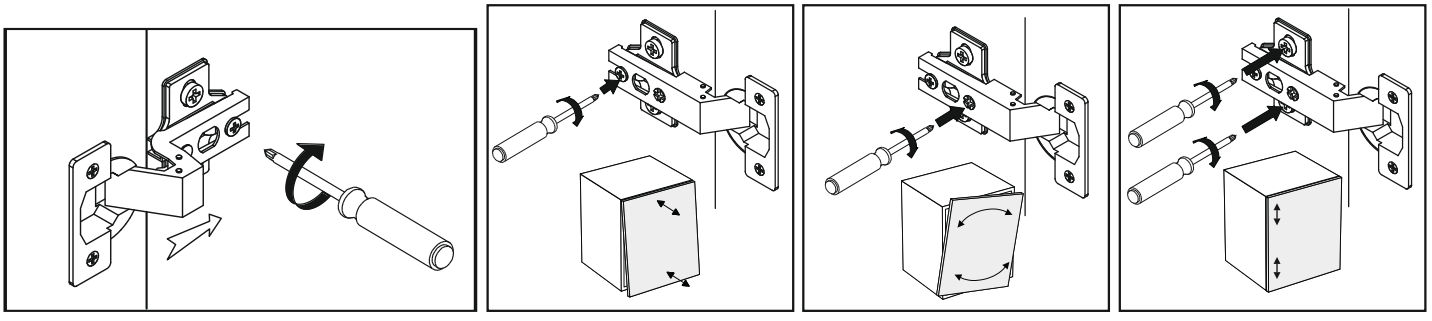

18

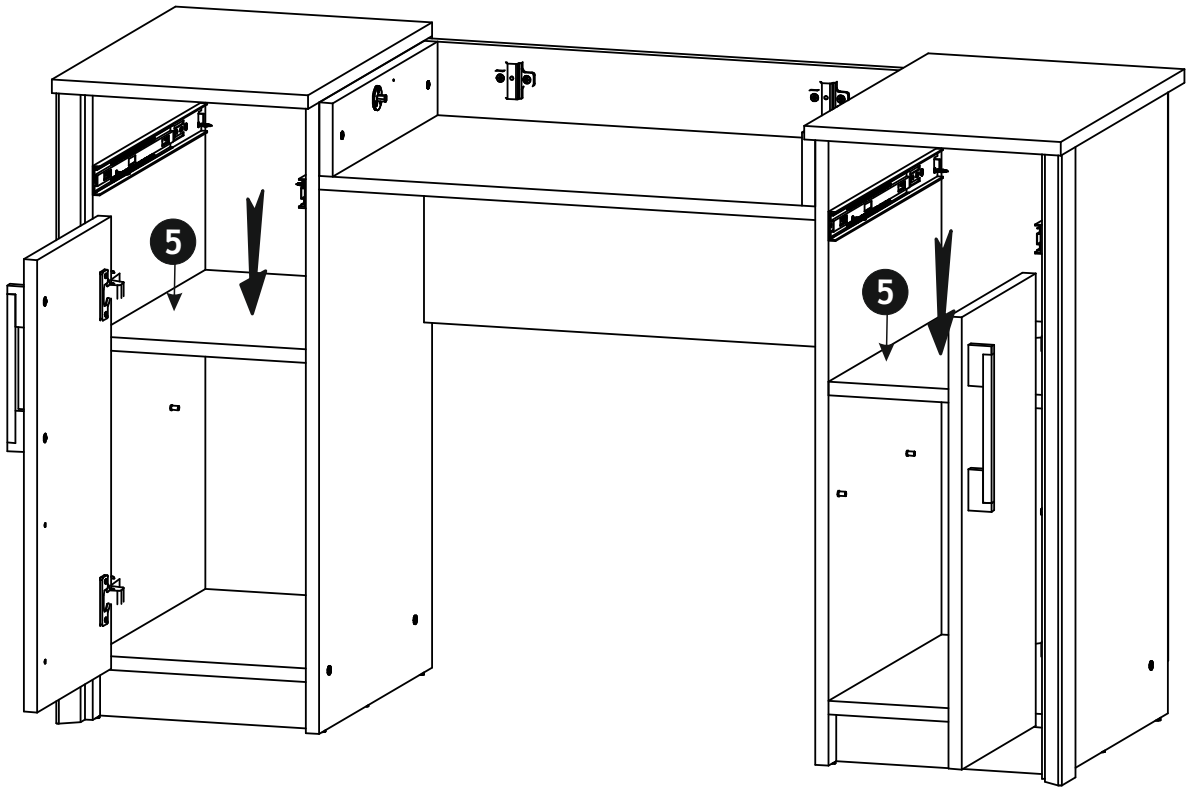

19

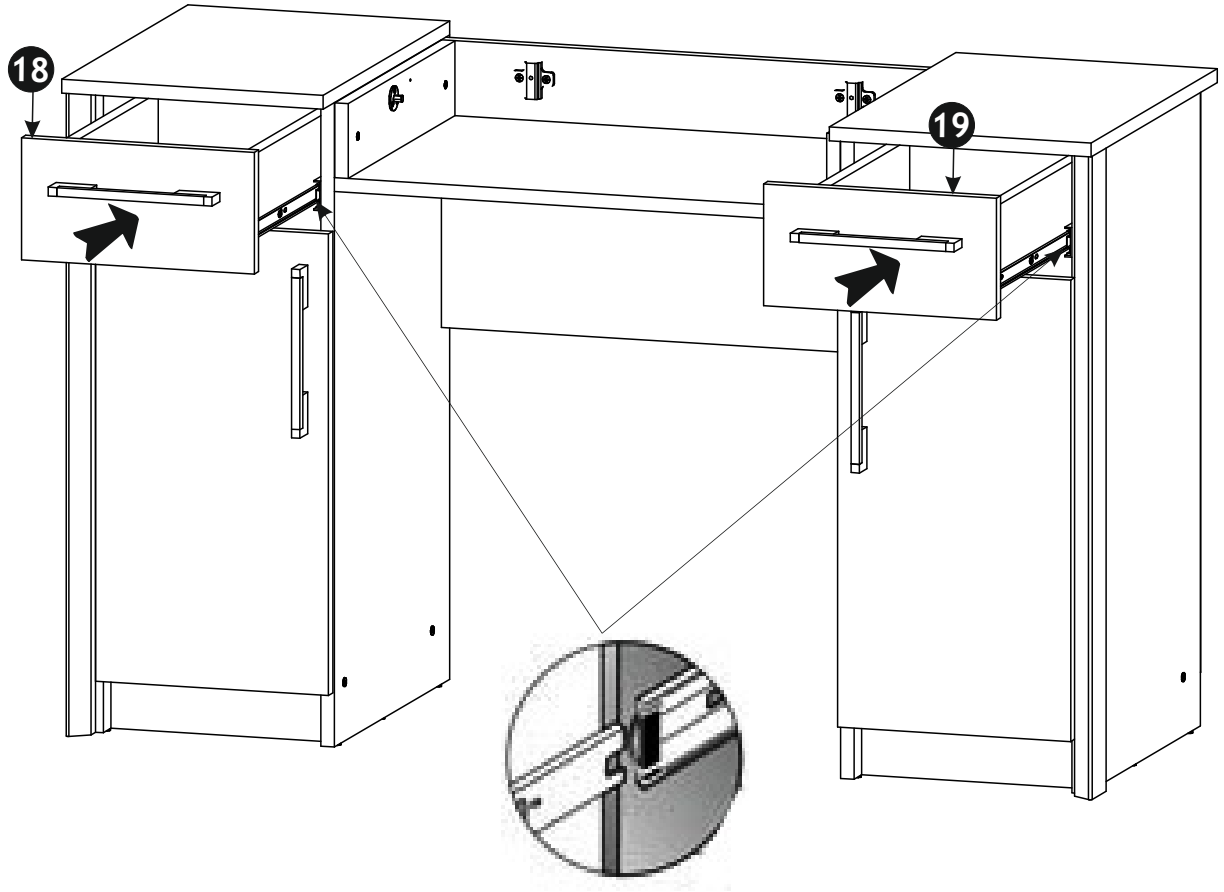

20

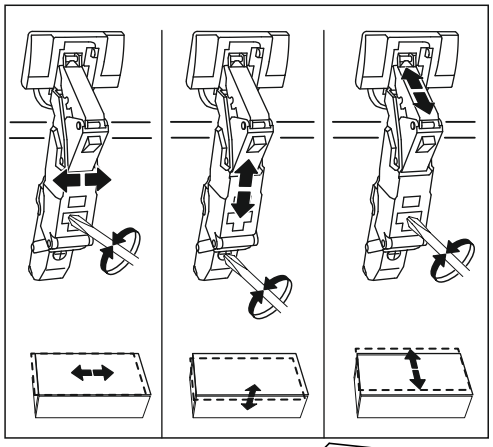

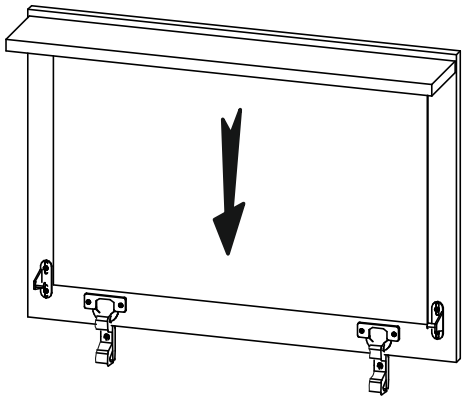

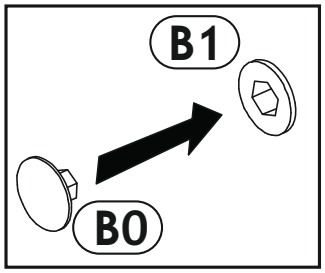

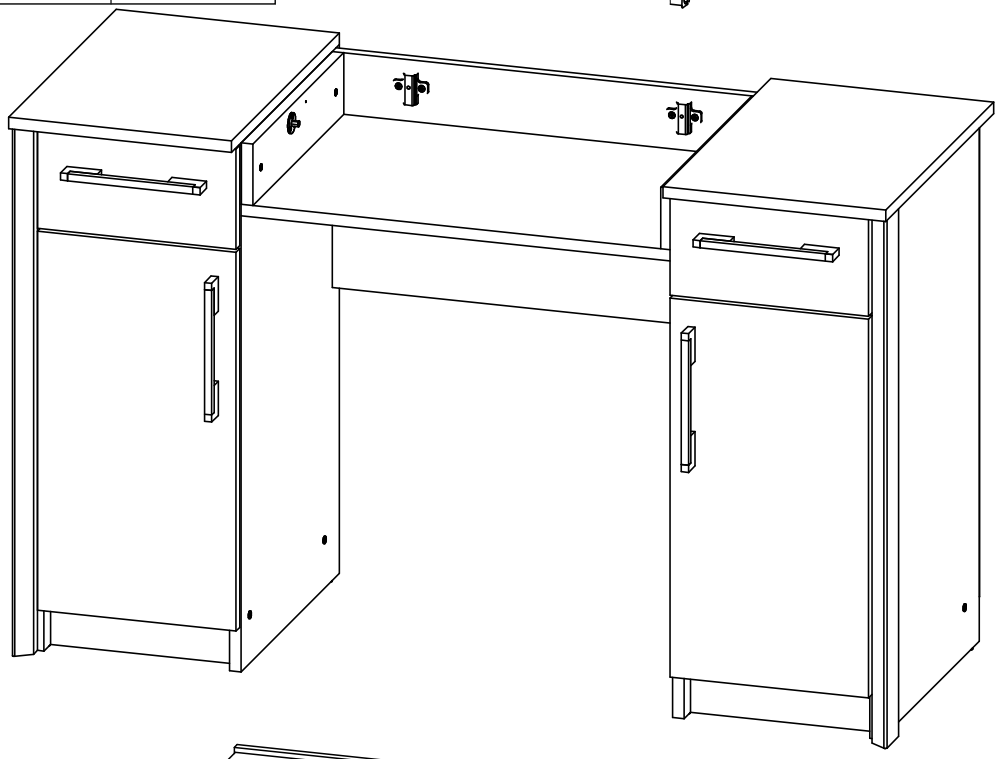

21

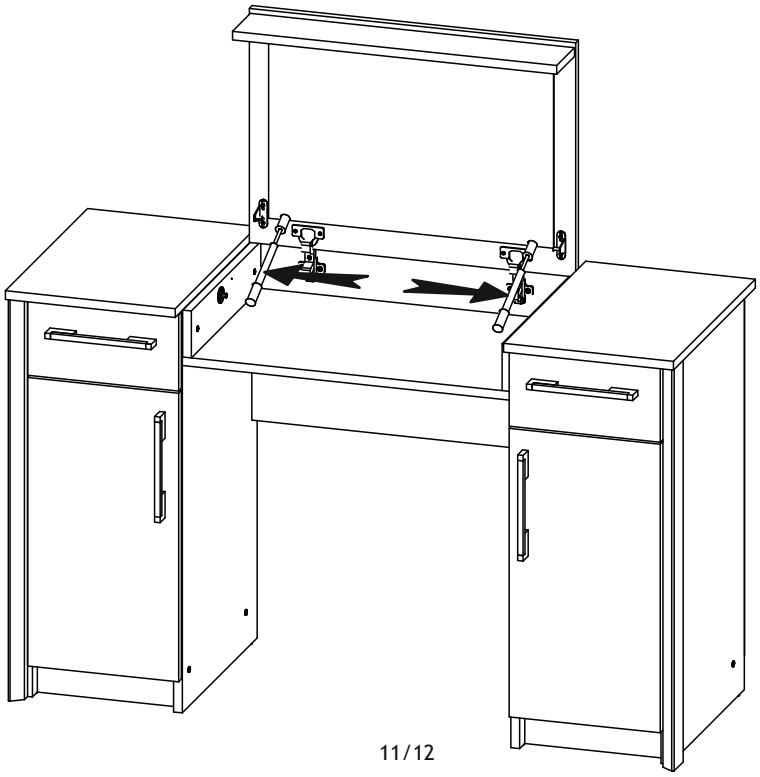

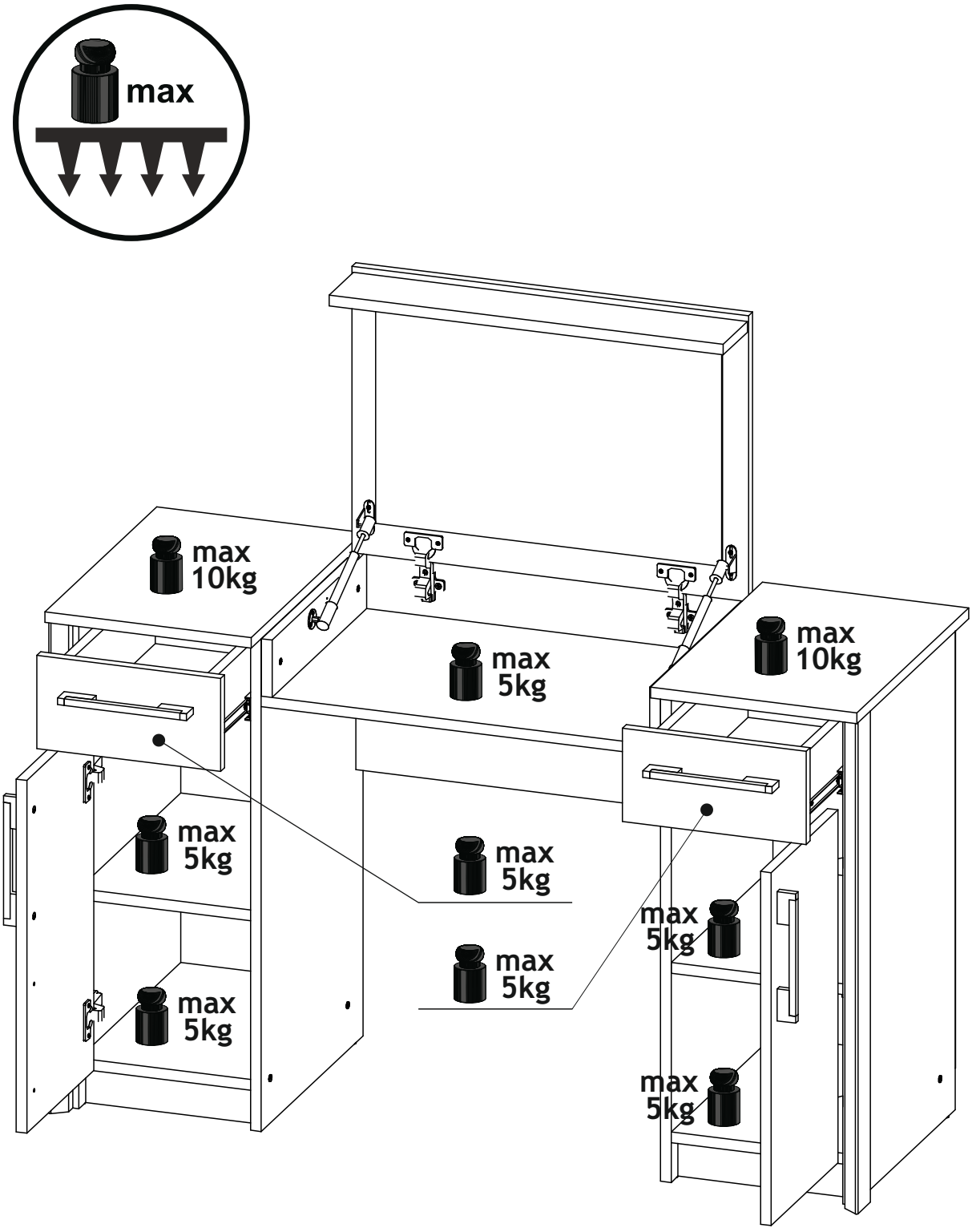
max
max
10kg
max
5kg
max
10kg
max
5kg
max
5kg
max
5kg
max
5kg
max
5kg