MS VENTO

(RU) Инструкция по сборке:H 40/82; **(CS)** Návod montáž: S 40/82; **(HU)** Szerelési útmutató: A 40/82;
(EN) Assembly instructions: B 40/82; **(SK)** Návod montáž: S 40/82; **(PL)** Instrukcja montaż: D 40/82;

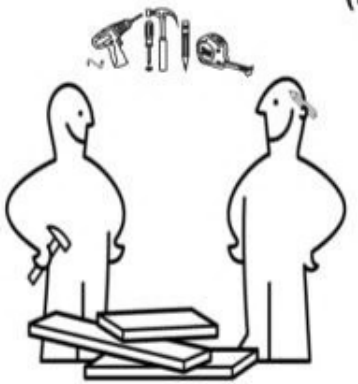

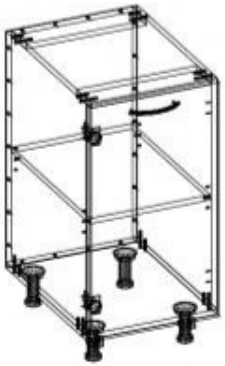

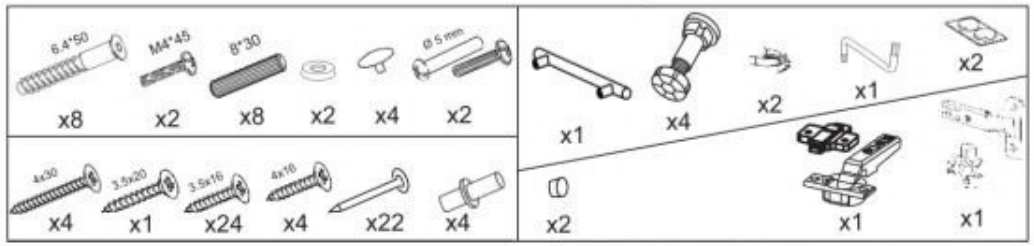

(RU) № детали	Размер (мм)	Количество (шт)
(CS) № podrobnosti	Rozměr (mm)	Množství (ks)
(HU) № részletek	Méret (mm)	Mennyiség (db)
(EN) № details	Size (mm)	Quantity (pcs)
(SK) № podrobnosti	Rozmer (mm)	Množstvo (ks)
(PL) № szczegóły	Rozmiar (mm)	Ilość (szt)
1, 2	704 x 522 x 16	2
3	400 x 522 x 16	1
4	368 x 96 x 16	1
5	368 x 96 x 16	1
6	367 x 512 x 16	1
7	713 x 396 x 16	1
8	718 x 398 x 2.5	1

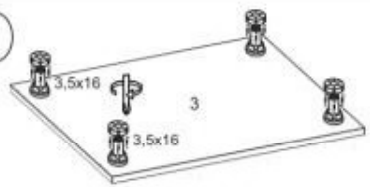

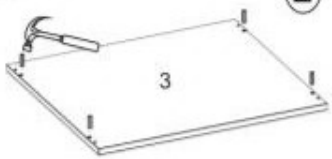

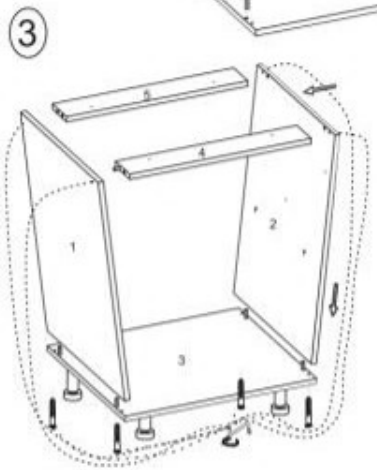

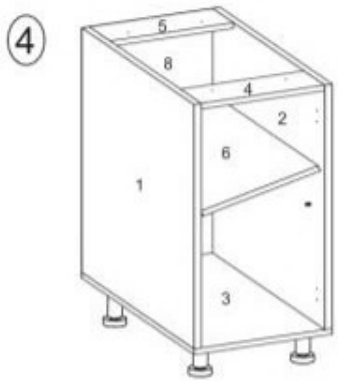

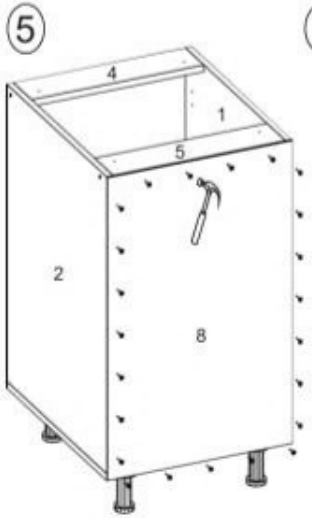

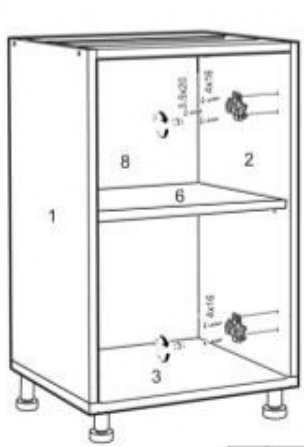

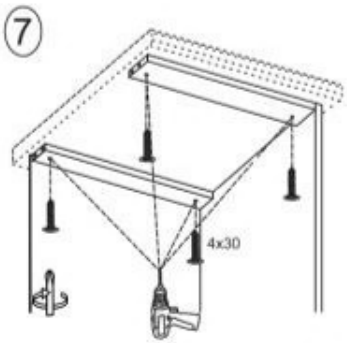

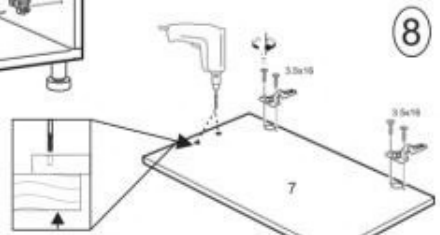

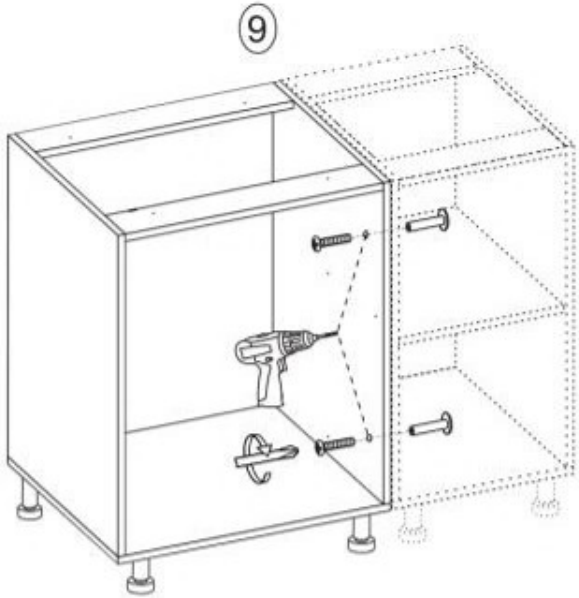

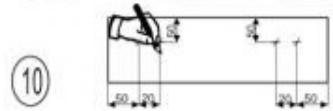

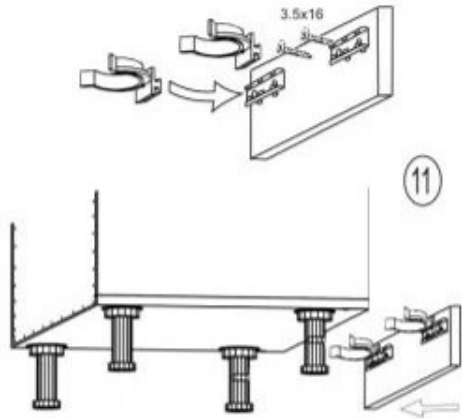

NOWOŚĆ