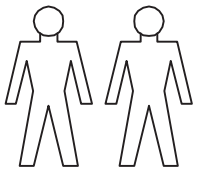

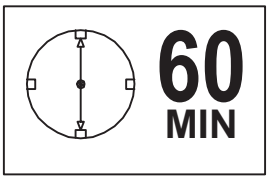
60
MIN

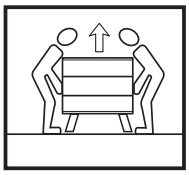

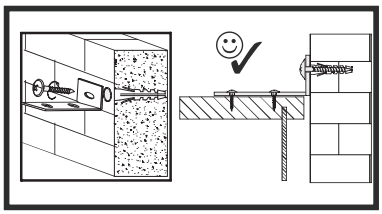

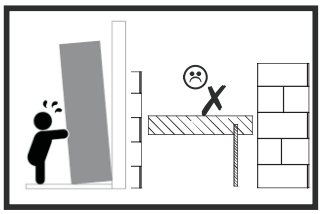

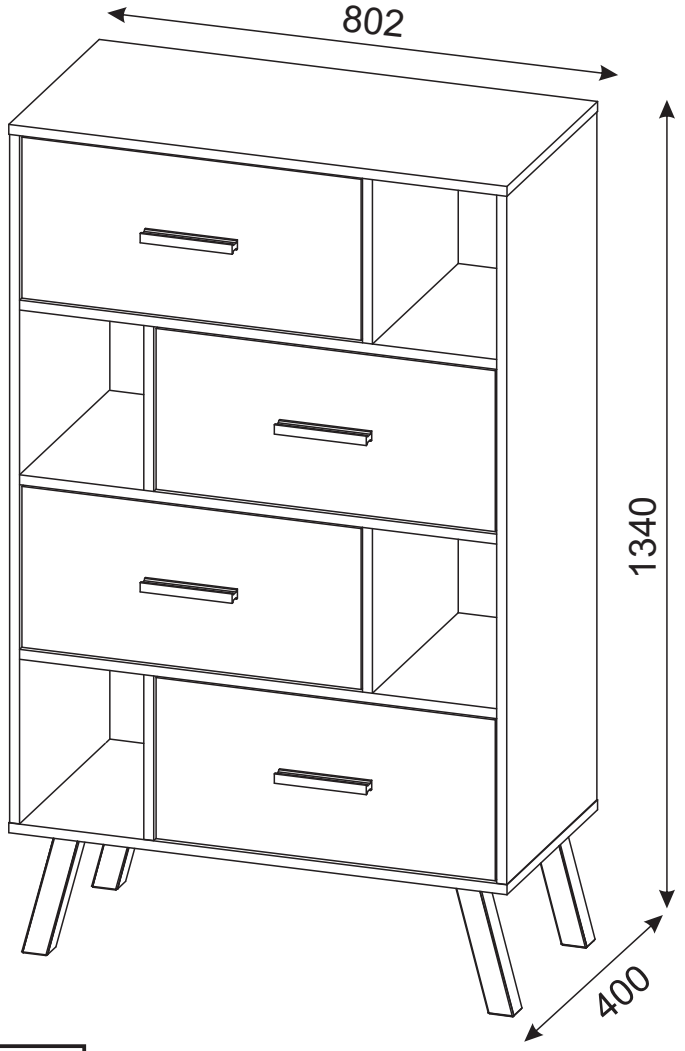
802
1340
400

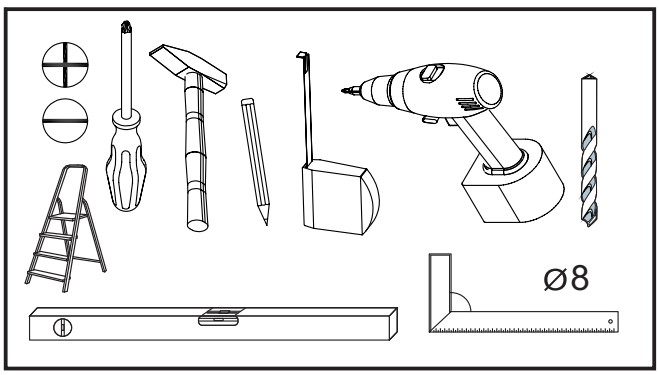
ø8

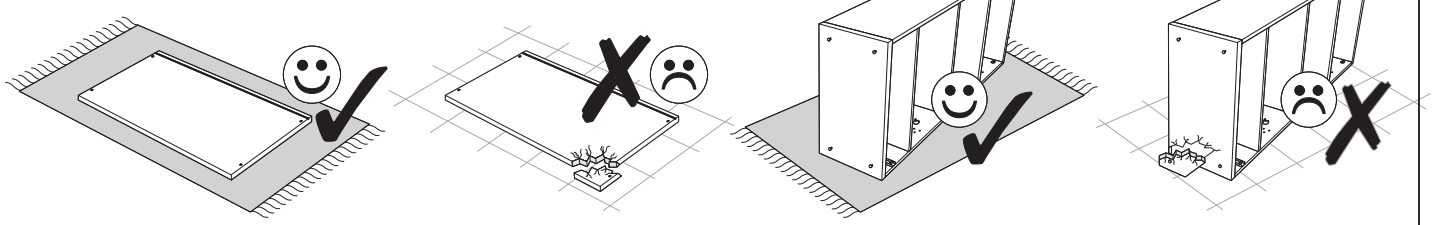

A0	B0	B1	C0	C2	C7	D0	D5	D13	D16	D21
Ø8x30		Ø7x50			16mm	3x15	3,5x16	4x30	4,2x28	5x13
x56	**x2**	**x24**	**x12**	**x32**	**x32**	**x41**	**x32**	**x4**	**x8**	**x33**

E0	F4	J4	J6	K	L40	M1	M3	N7	P0	P34
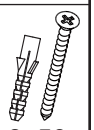 8x50	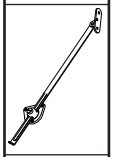	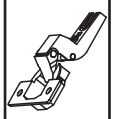	H=2	4mm				L-350		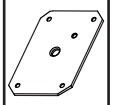
x1	**x2**	**x4**	**x4**	**x1**	**x4**	**x28**	**x9**	**x2**	**x1**	**x4**

Q4	T18	T23	U2
		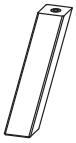	
x2	**x8**	**x4**	**x4**

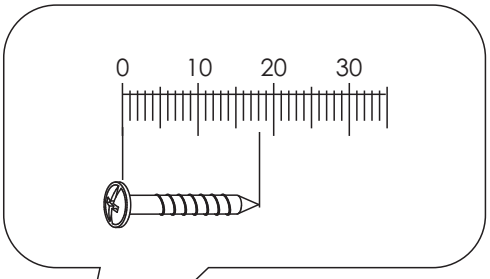

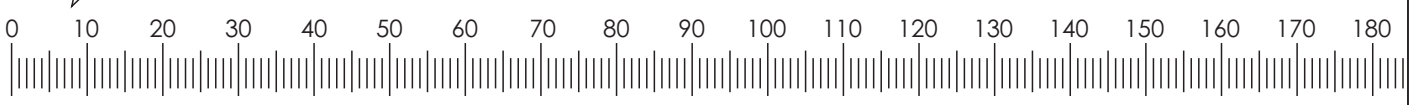

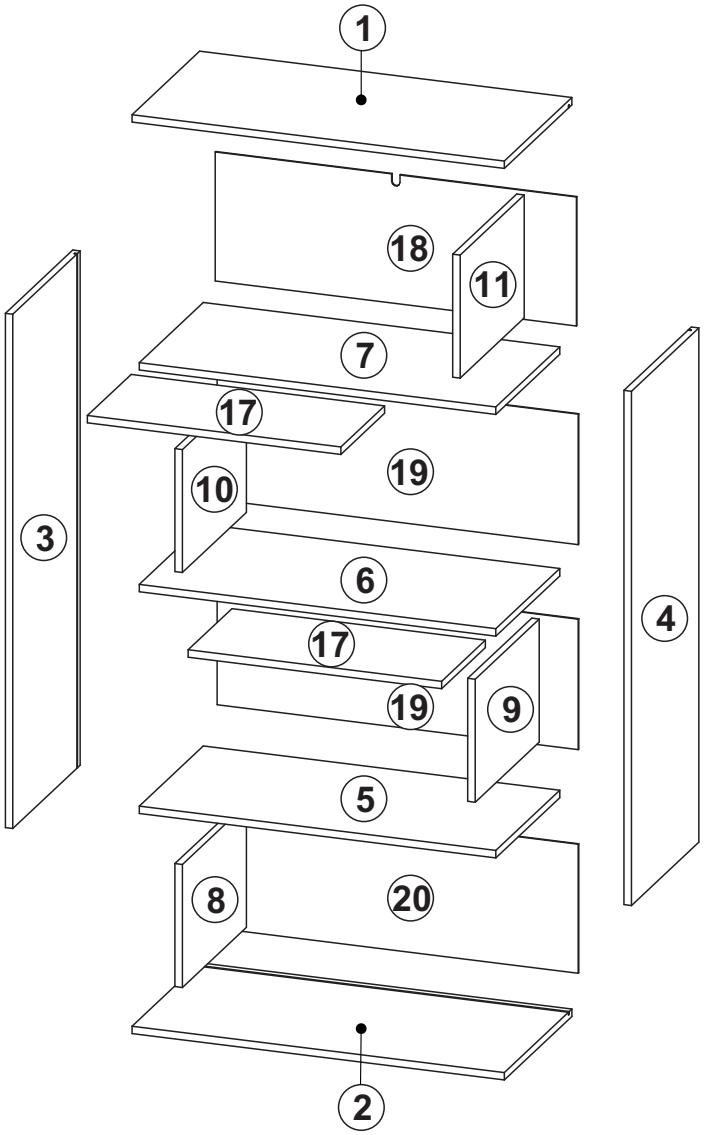

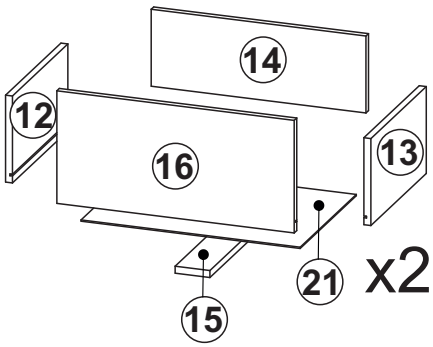

1	802	400	16	x1	2/2
2	802	400	16	x1	2/2
3	1108	399	16	x1	1/2
4	1108	399	16	x1	1/2
5	768	379	16	x1	2/2
6	768	379	16	x1	2/2
7	768	379	16	x1	2/2
8	265	379	16	x1	1/2

9	265	379	16	x1	1/2
10	265	379	16	x1	1/2
11	265	379	16	x1	1/2
12	350	200	16	x2	1/2
13	350	200	16	x2	1/2
14	494	177	16	x2	1/2
15	350	80	16	x2	1/2
16	546	259	16	x2	1/2

17	546	259	16	x2	1/2
18	778	278	2,8	x1	2/2
19	778	281	2,8	x2	2/2
20	778	278	2,8	x1	2/2
21	504	355	2,8	x2	2/2
					1/2

1

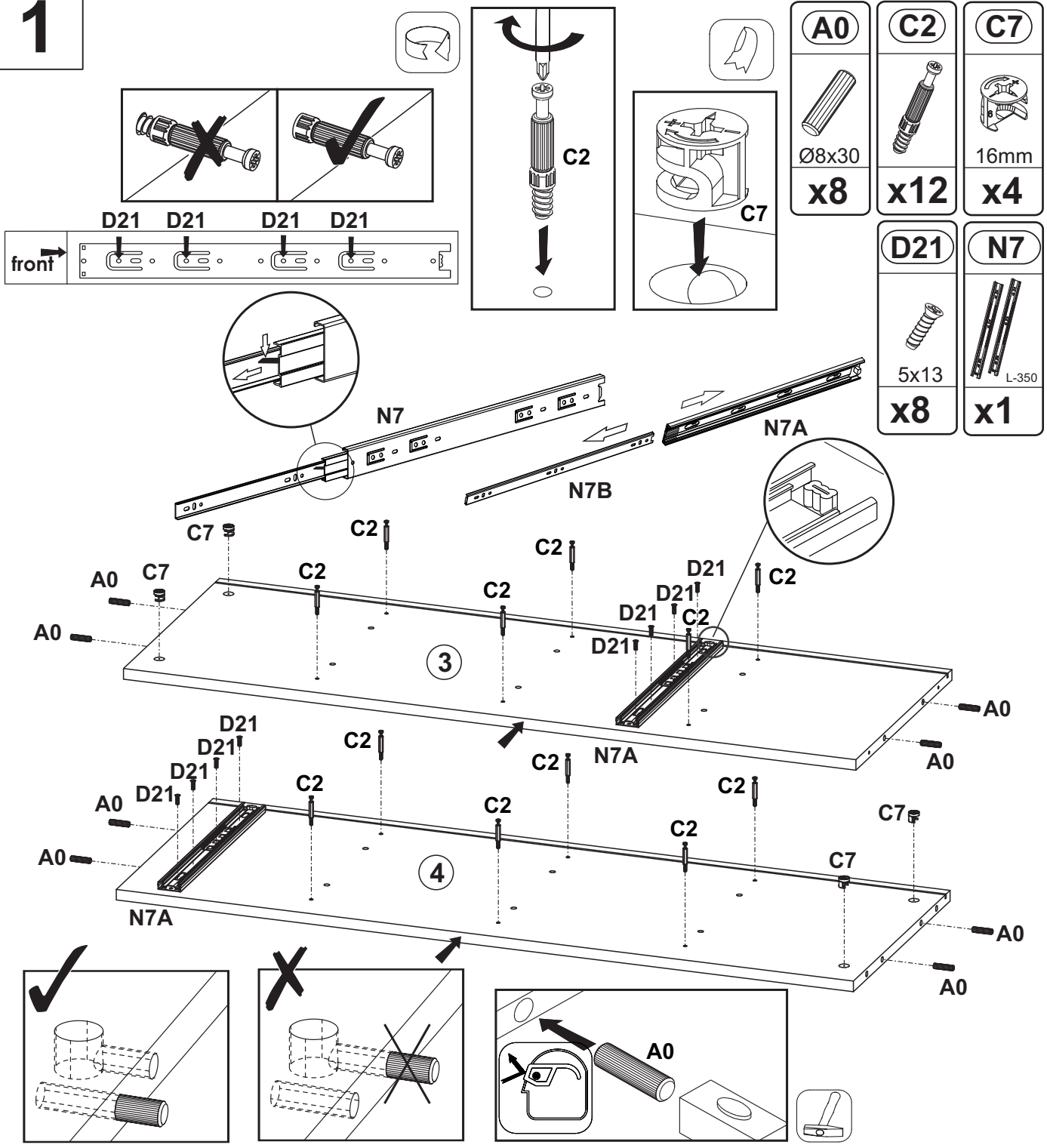
front
D21 D21 D21 D21
C2
C7
A0 Ø8x30 x8
C2 x12
C7 16mm x4
D21 5x13 x8
N7 L-350 x1
N7
N7A
N7B
C7 C2 C2 C2 D21 C2
A0 C7 C2 C2 D21 D21 D21 C2
A0
3
A0
A0
D21 D21 D21 D21 C2 C2 C2 C2 C7
A0 A0
4
N7A
C7
A0
A0
A0

2

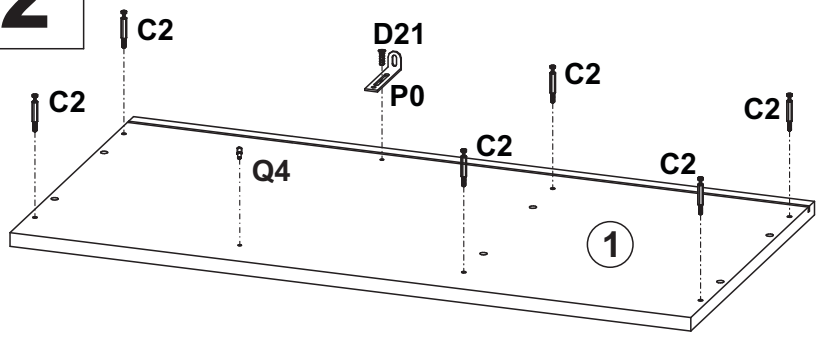
C2 C2 D21 P0 C2 C2 C2 C2 Q4
1

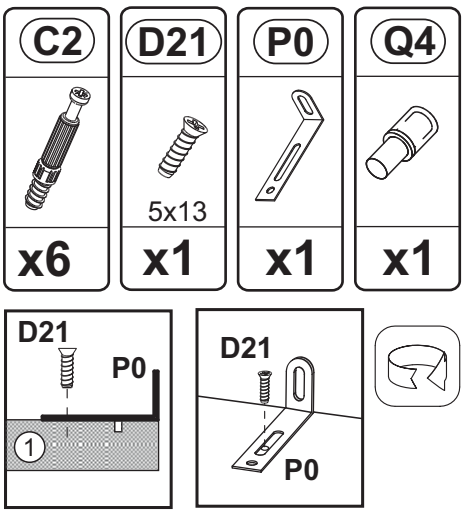
C2 x6
D21 5x13 x1
P0 x1
Q4 x1
D21 P0
1
D21 P0

3

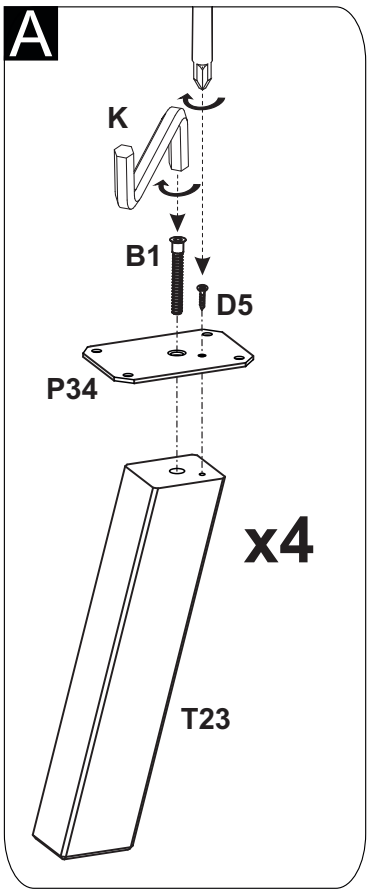

B1	D5	K	P34	T23	U2
Ø7x50	3,5x16	4mm			
x4	x20	x1	x4	x4	x4

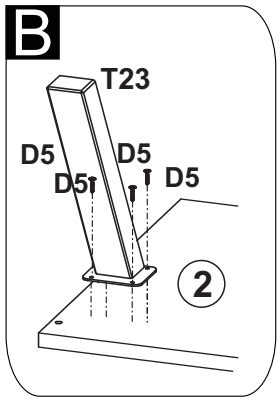

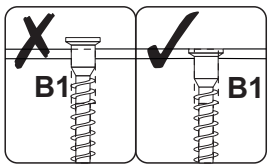

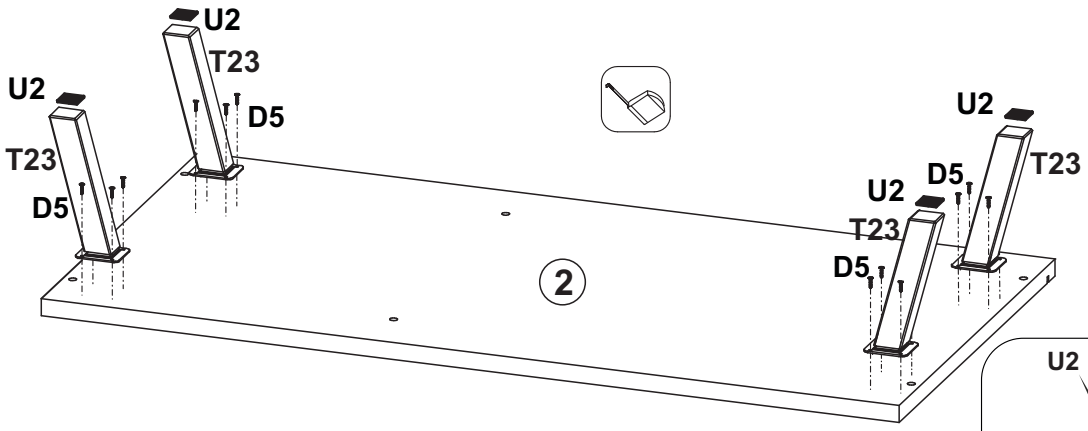

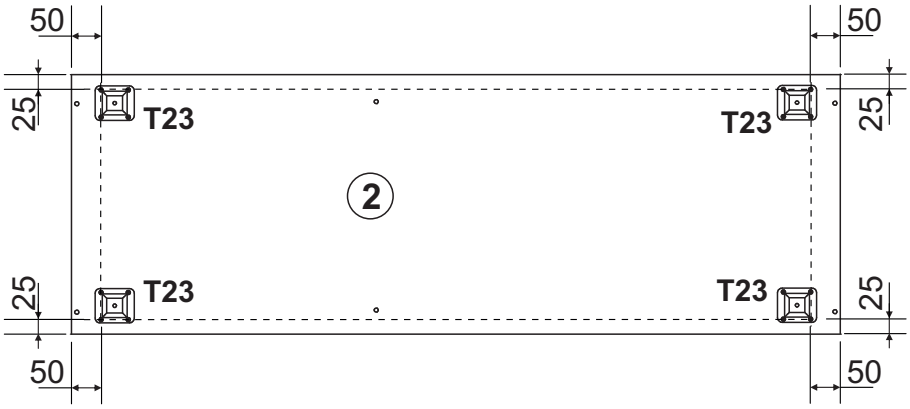

4

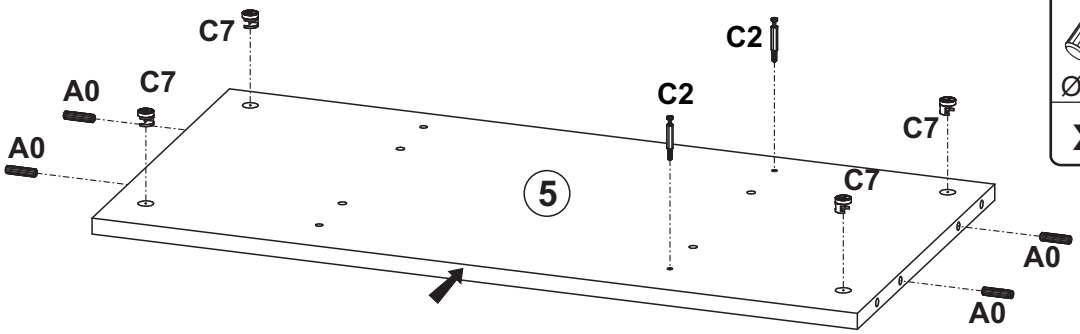

A0	C2	C7
Ø8x30		16mm
x4	x2	x4

5

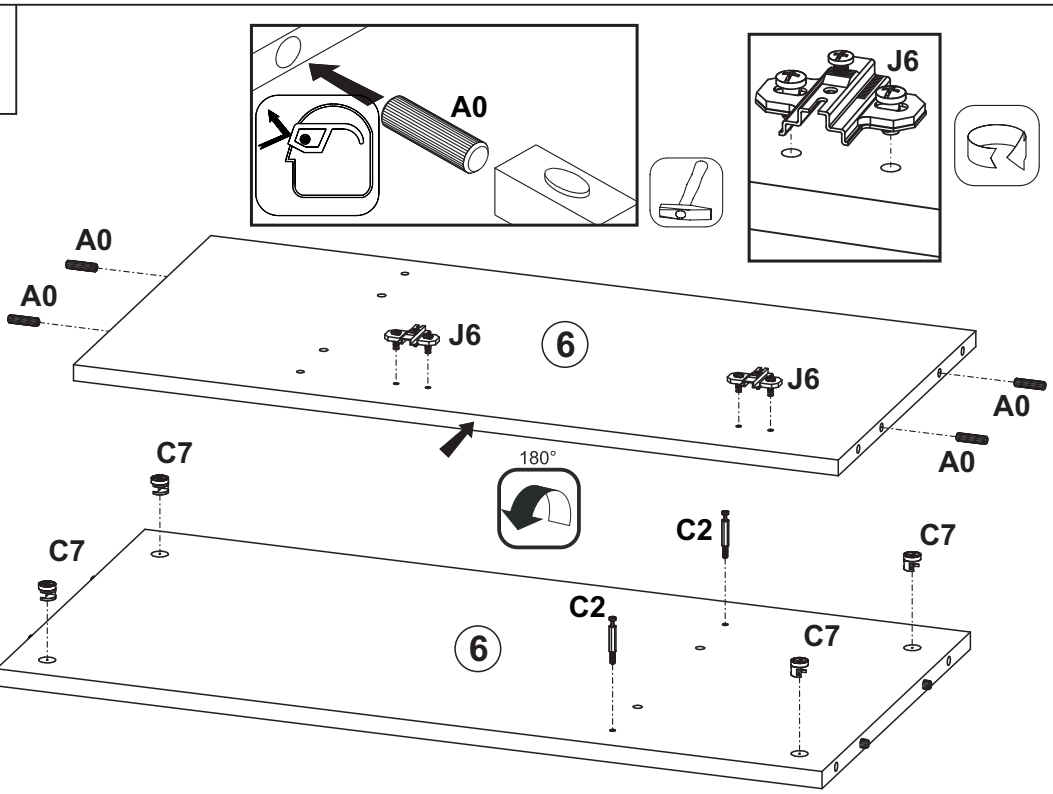

A0	C2	C7	J6
Ø8x30		16mm	H=2
x4	x2	x4	x2

6

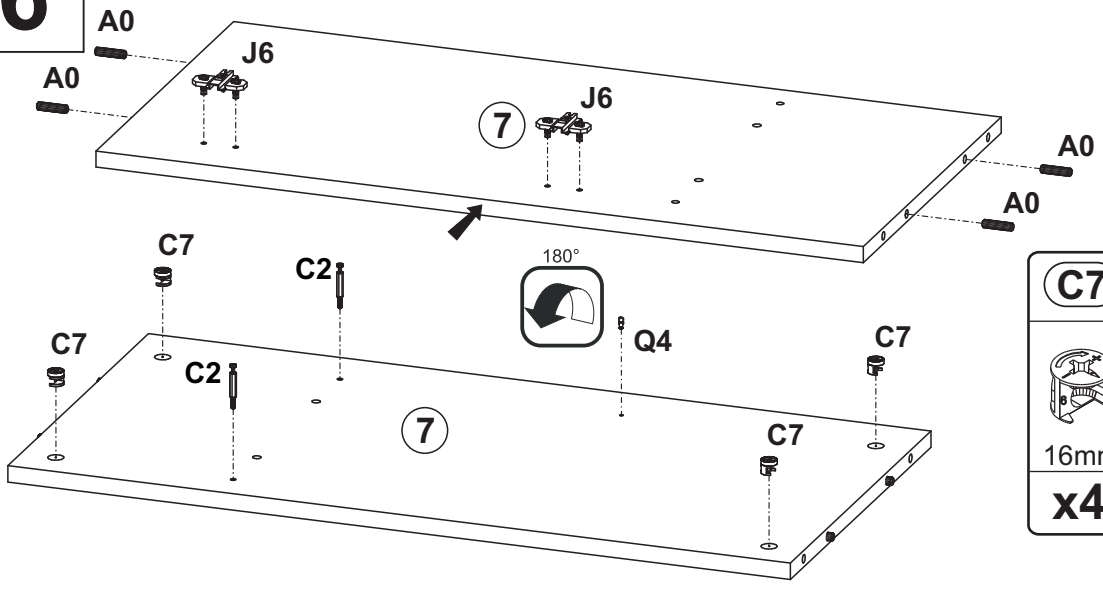

A0	C2	C7	J6	Q4
Ø8x30		16mm	H=2	
x4	x2	x4	x2	x1

7

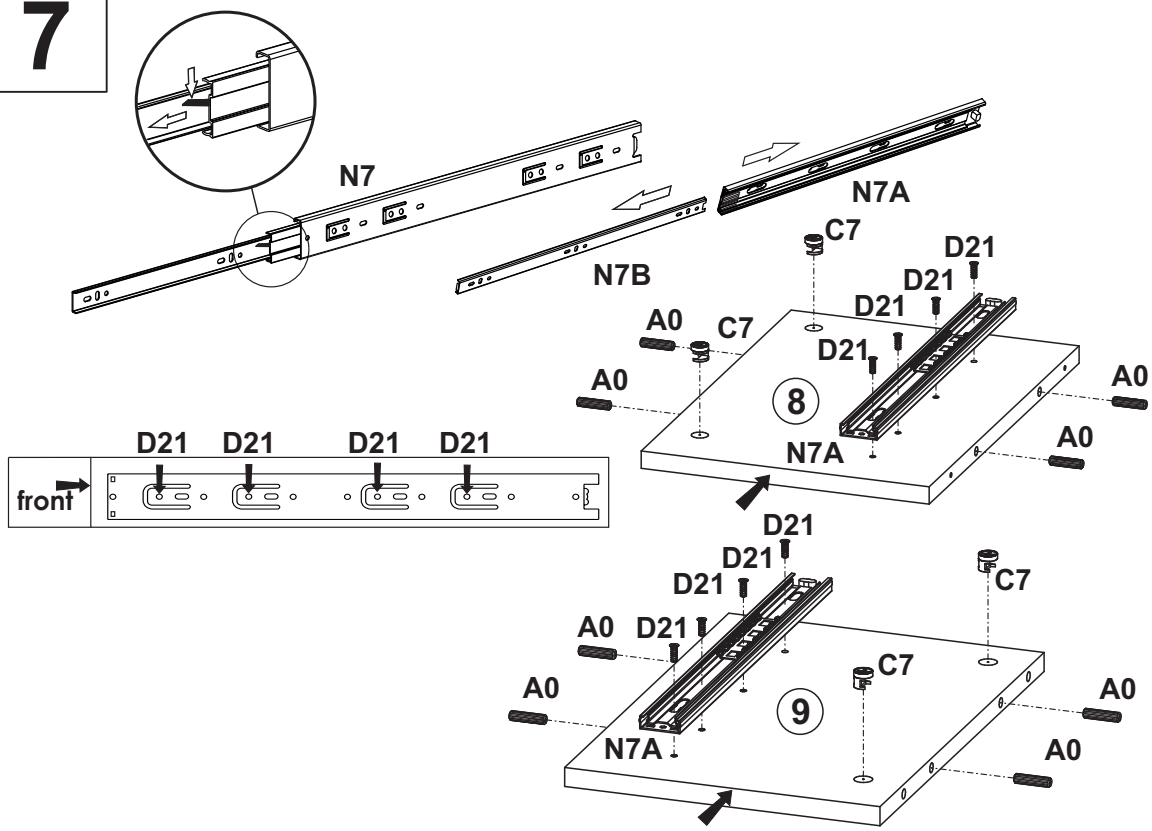

A0	C7	D21	N7
Ø8x30	16mm	5x13	L-350
x8	x4	x8	x1

8

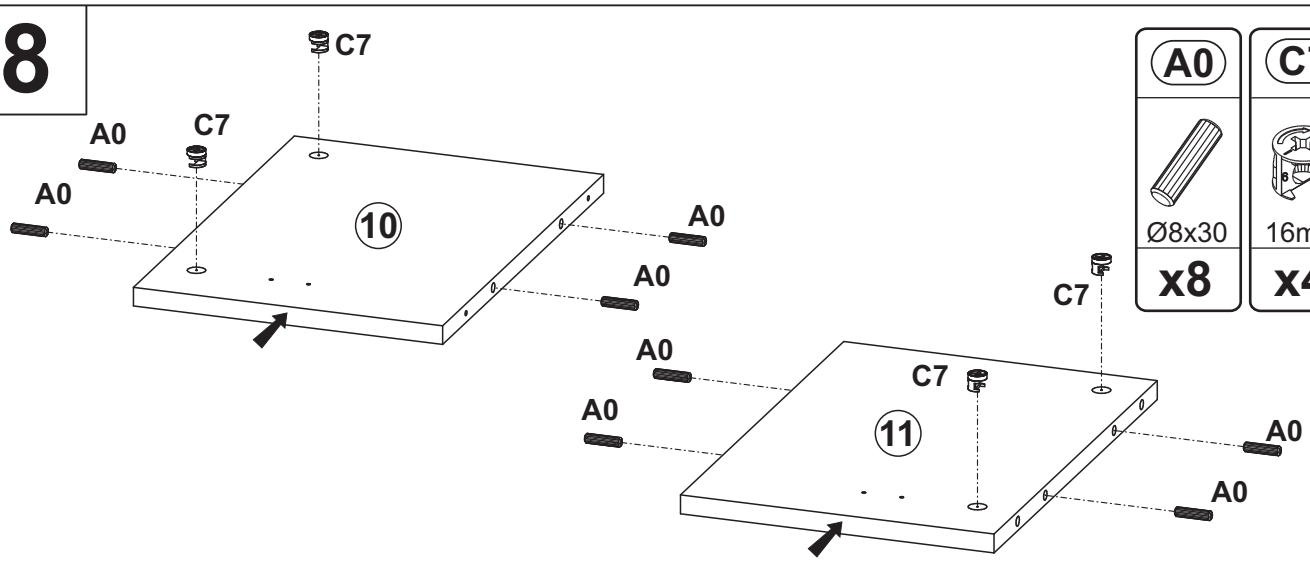

A0	C7
Ø8x30	16mm
x8	x4

9

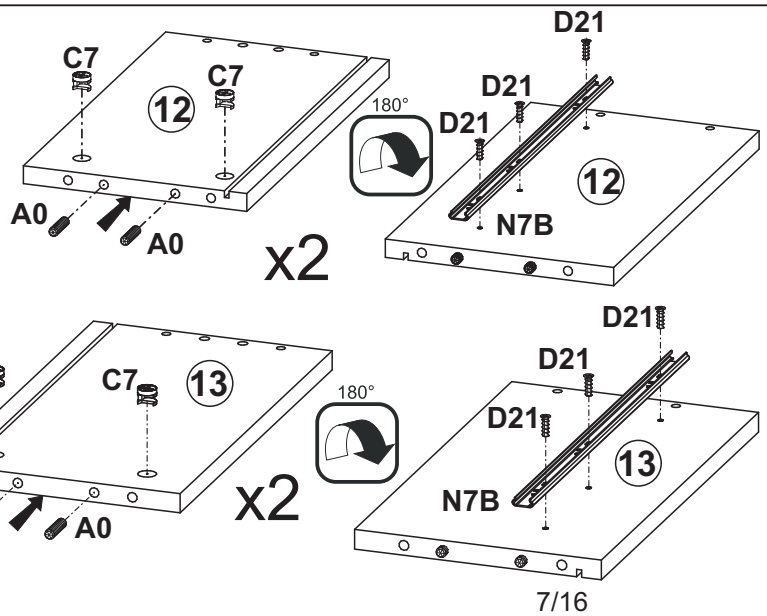

A0	C7	D21	N7B
Ø8x30	16mm	5x13	
x8	x8	x12	x2

10

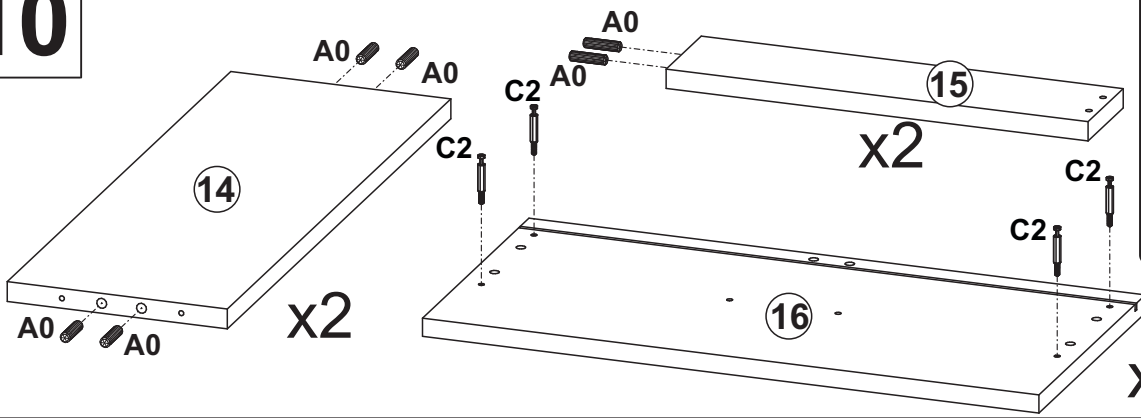
A0
A0
A0
A0
C2
C2
C2
C2
14
15
16
x2
x2
x2
A0
A0

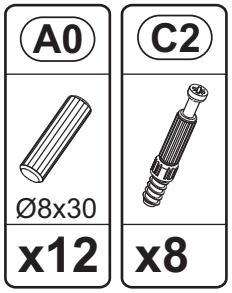
A0
Ø8x30
x12
C2
x8

11

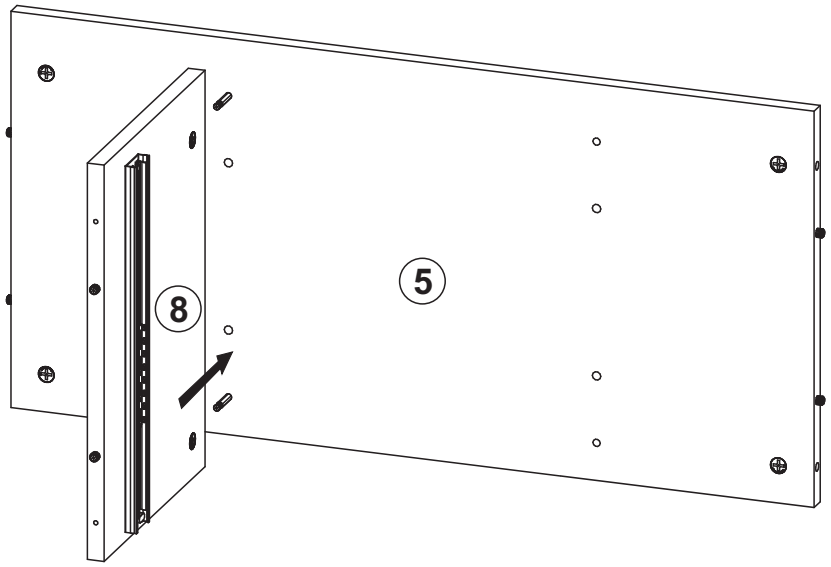
5
8

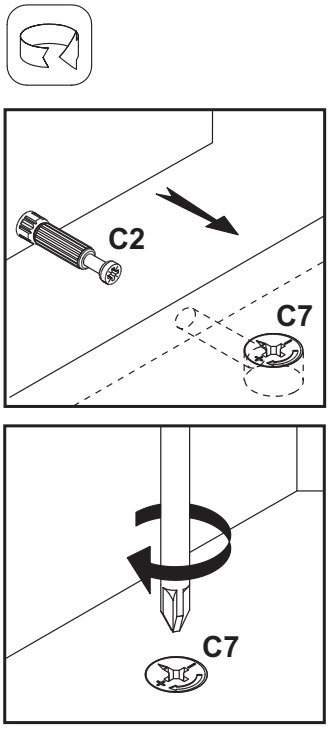
C2
C7
C7

12

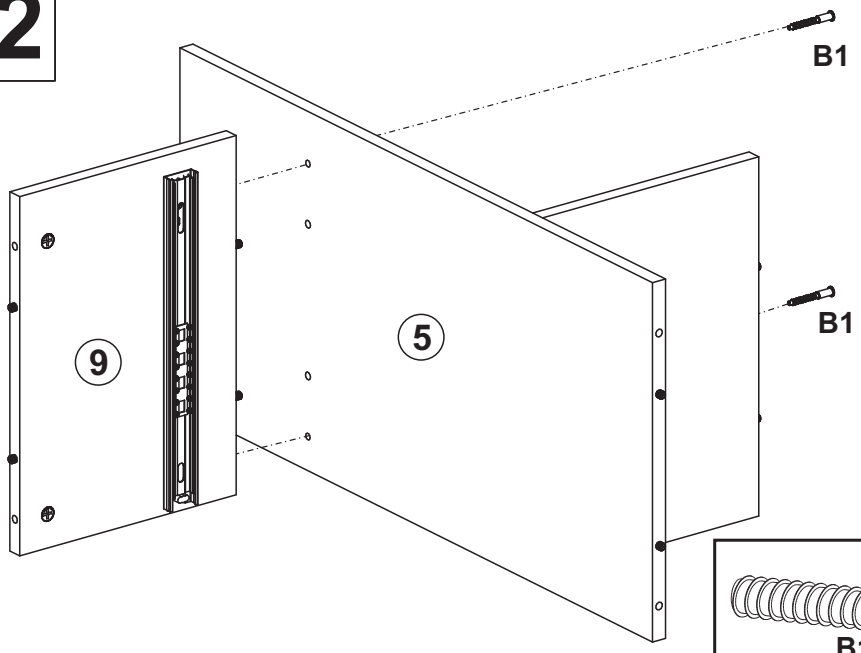
B1
B1
5
9

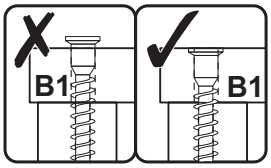
B1
B1

B1
Ø7x50
x2

K
4mm
x1

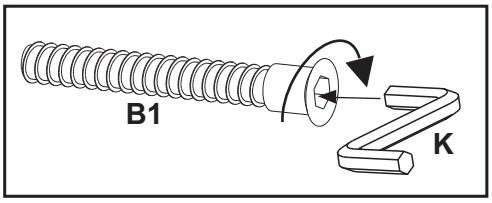
B1
K

13

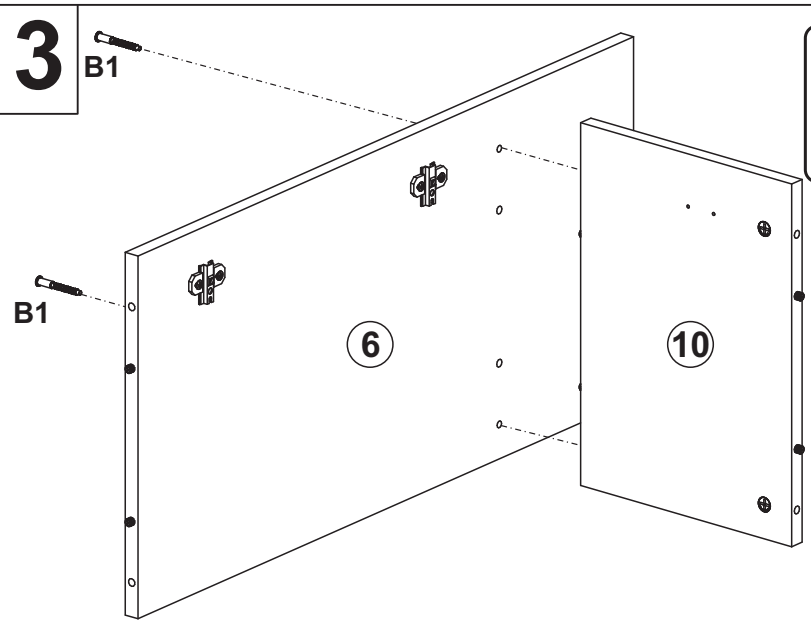
B1
B1
6
10

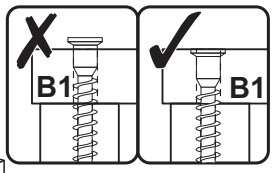
B1
B1

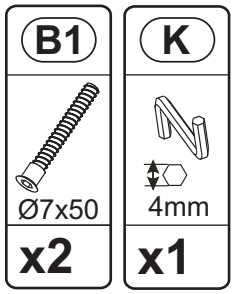
B1
Ø7x50
x2
K
4mm
x1

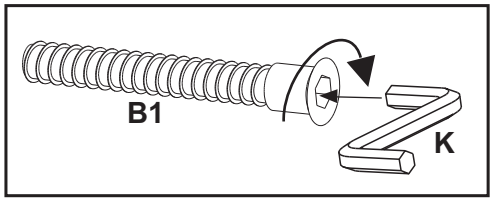
B1
K

14

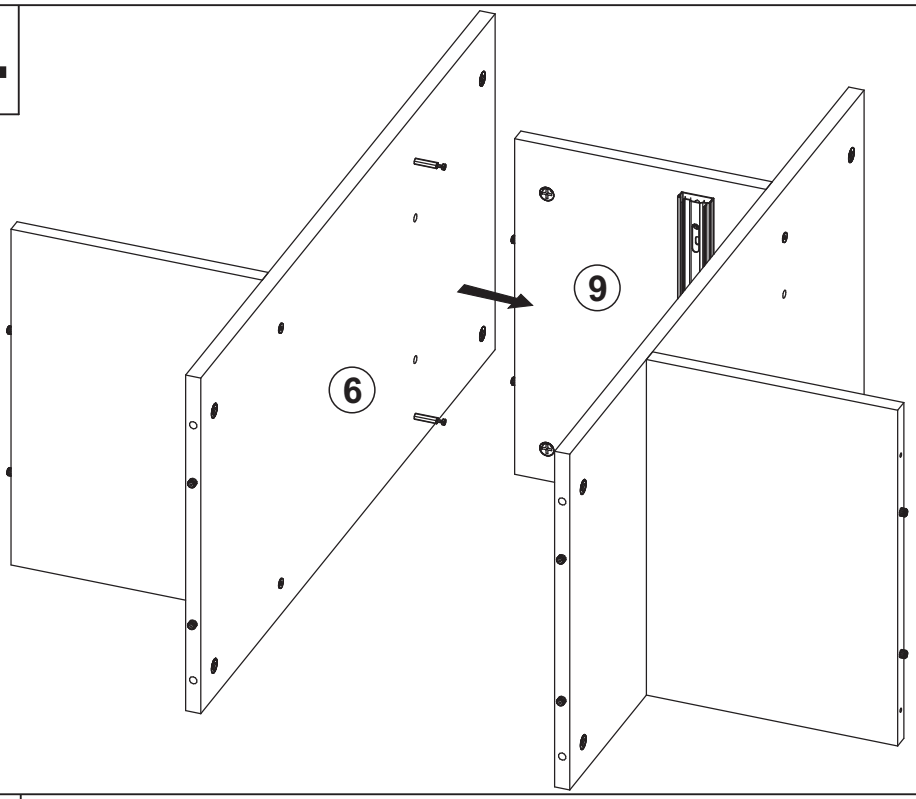
6
9

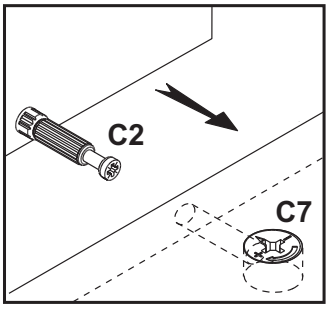
C2
C7

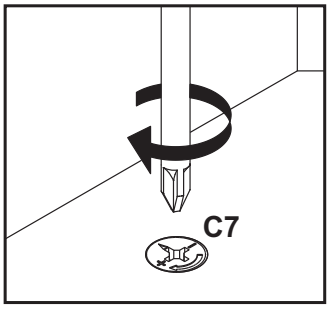
C7

15

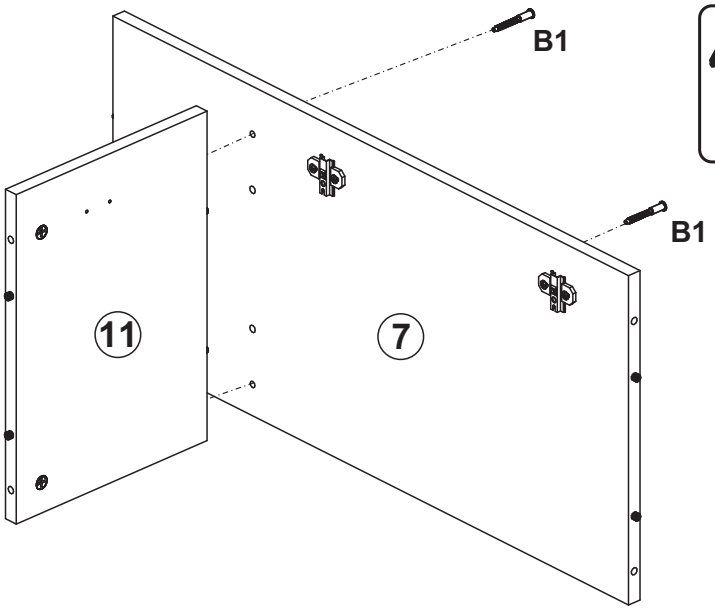
B1
B1
11
7

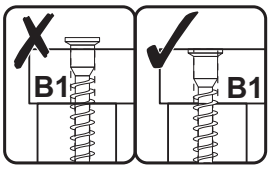
B1
B1

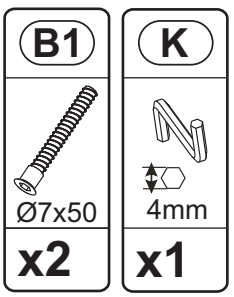
B1
Ø7x50
x2
K
4mm
x1

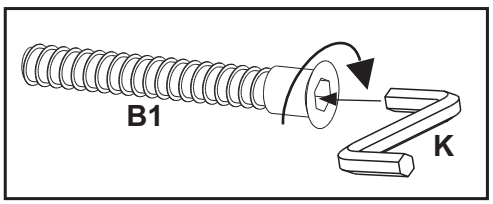
B1
K

16

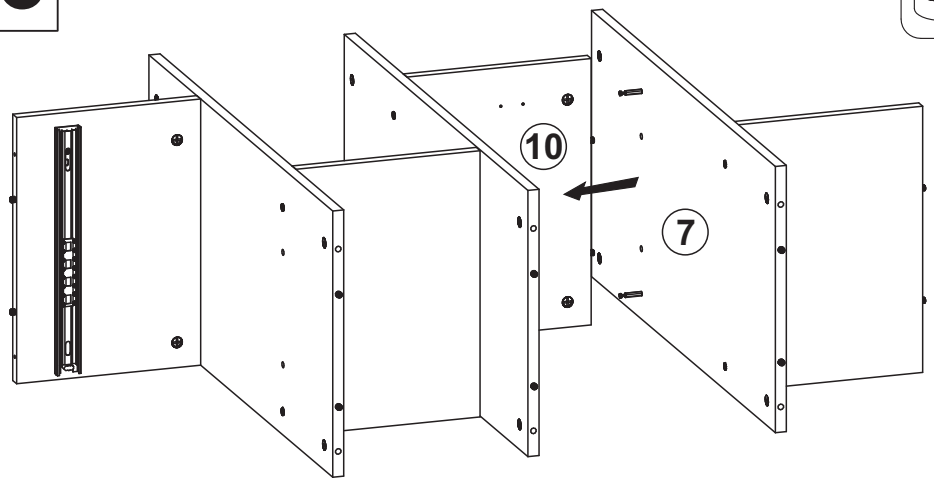

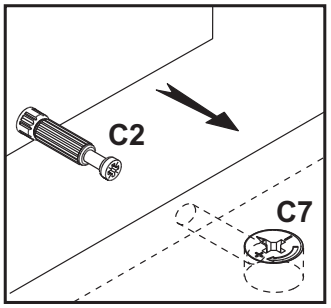

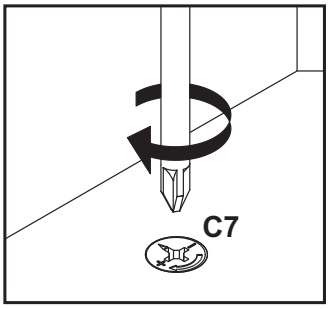

17

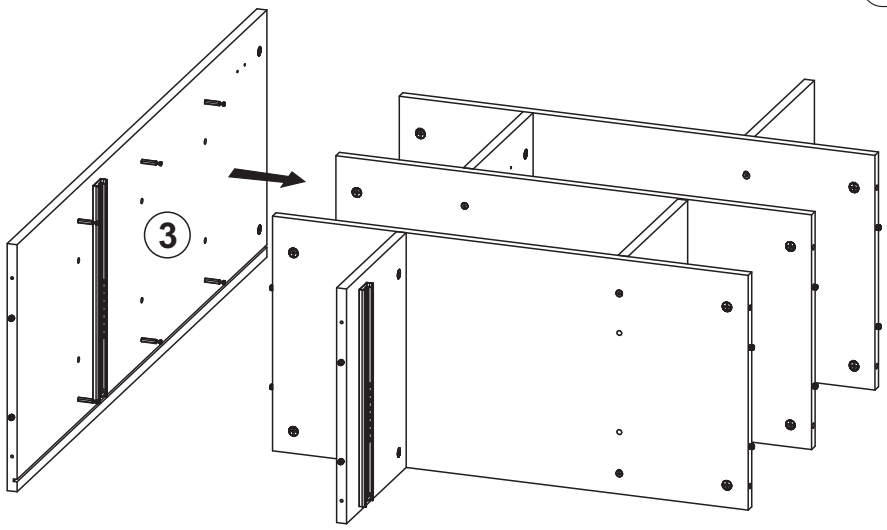

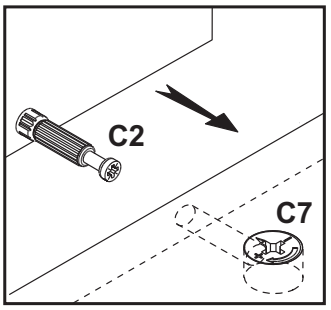

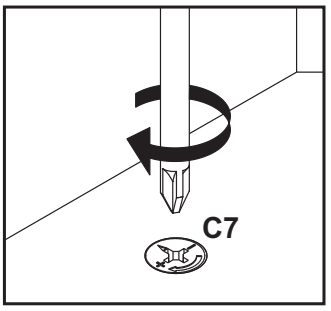

18

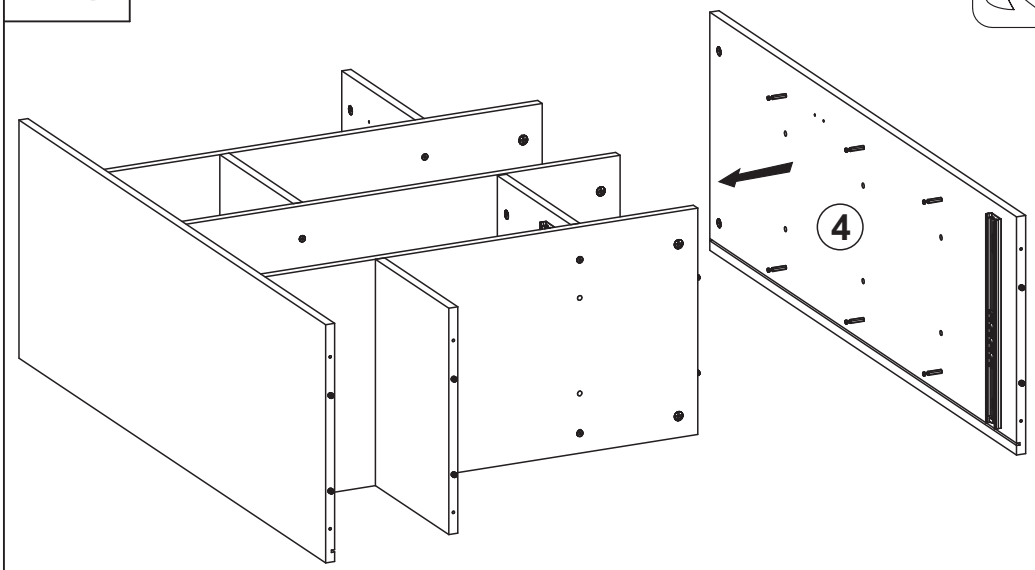

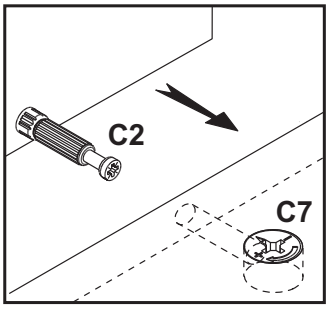

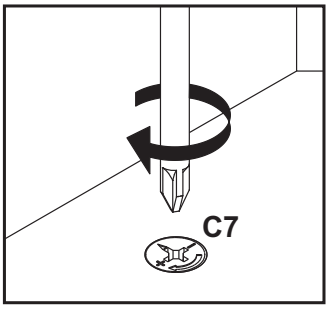

19

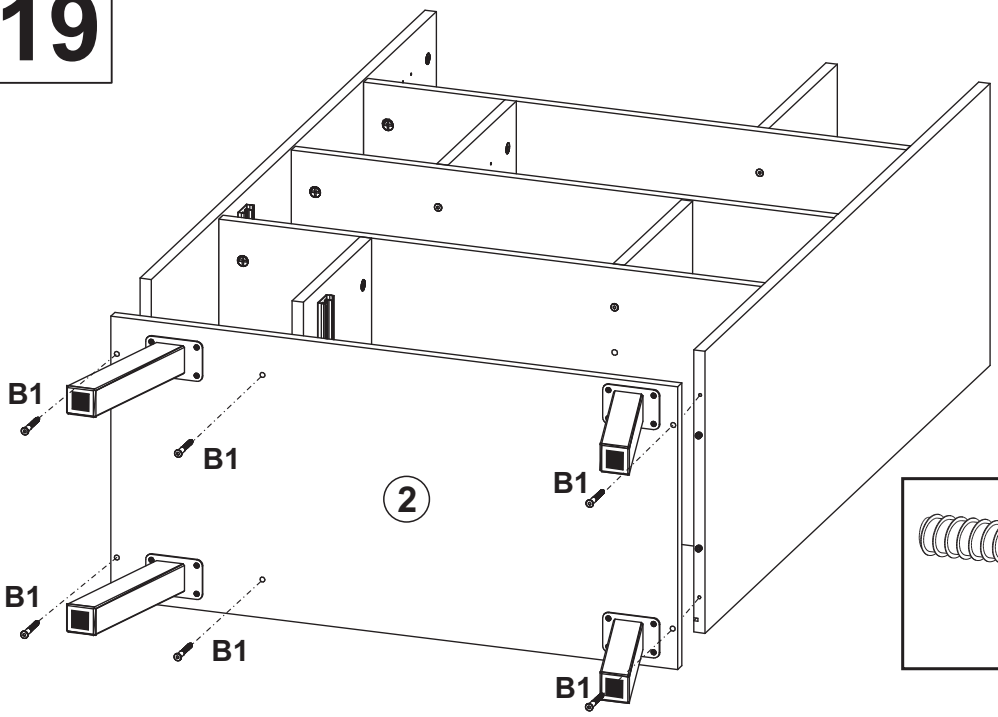
B1
B1
B1
2
B1
B1
B1

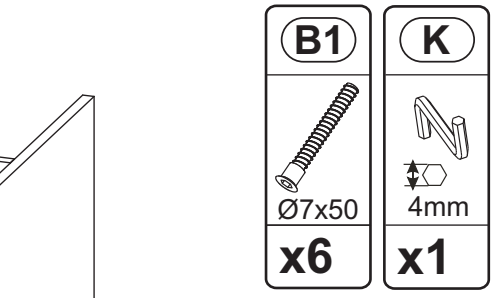
B1
Ø7x50
x6
K
4mm
x1

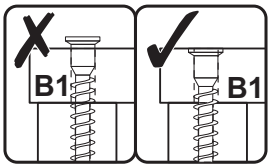
B1
B1

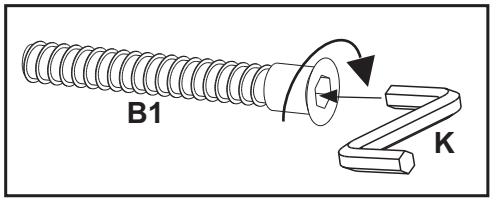
B1
K

20

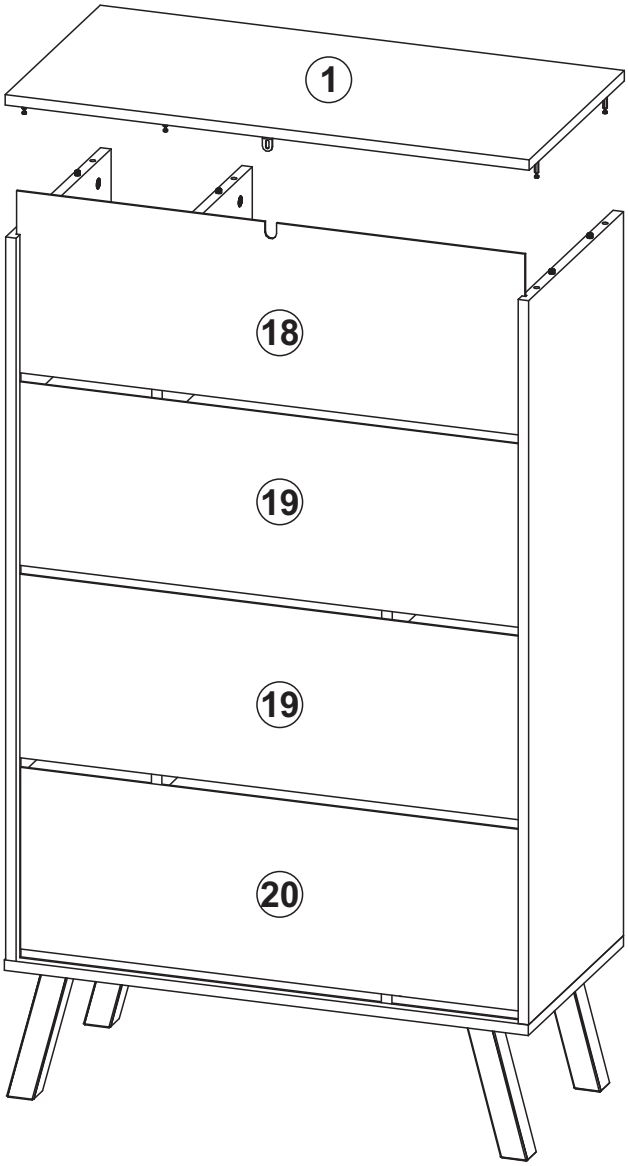
1
18
19
19
20

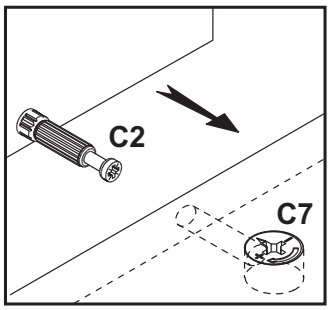
C2
C7

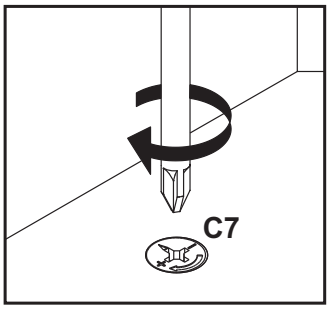
C7

21

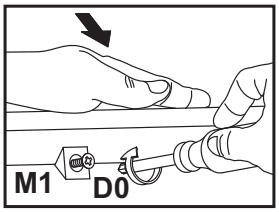

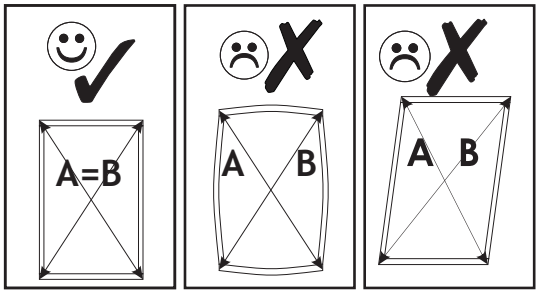

D0	M1	M3
3x15		
x25	x16	x9

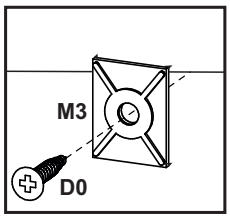

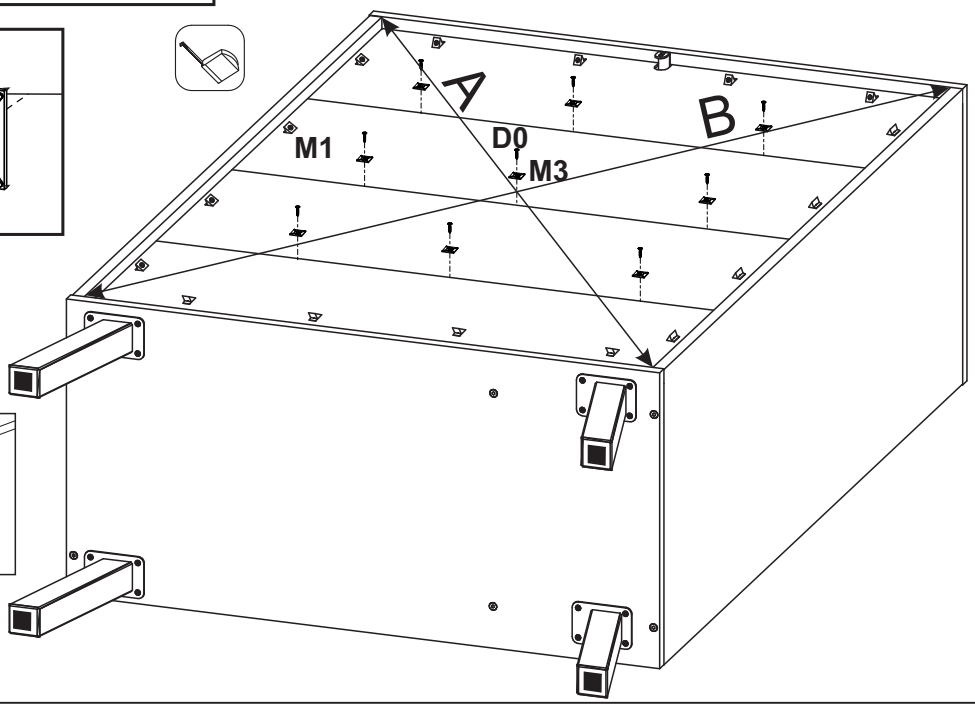

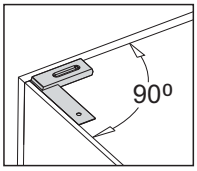

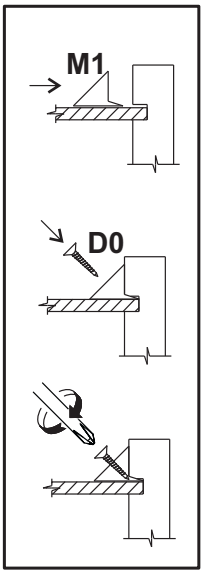

22

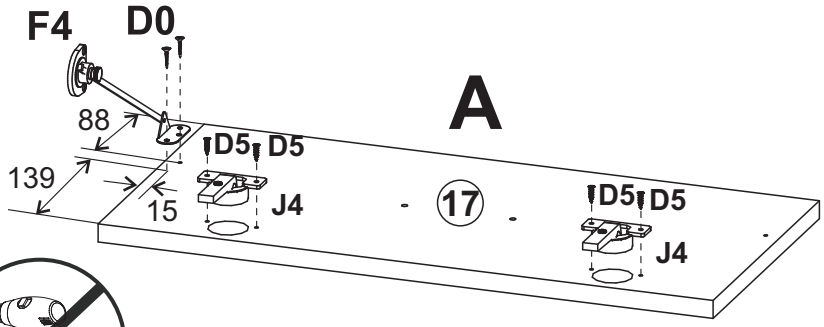

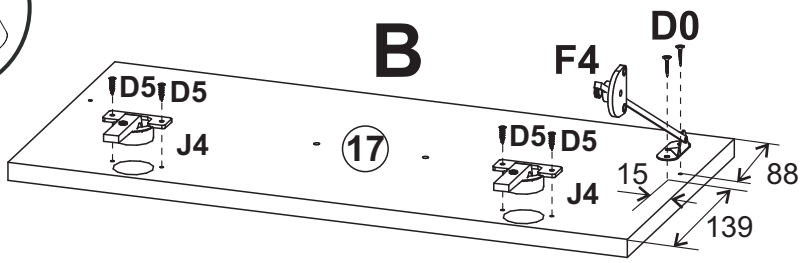

D0	D5
3x15	3,5x16
x4	x12

F4	J4
x2	x4

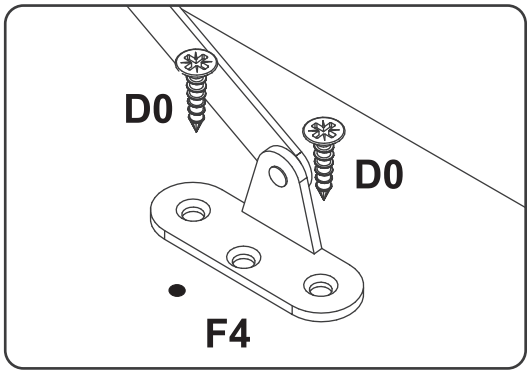

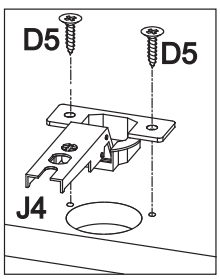

23

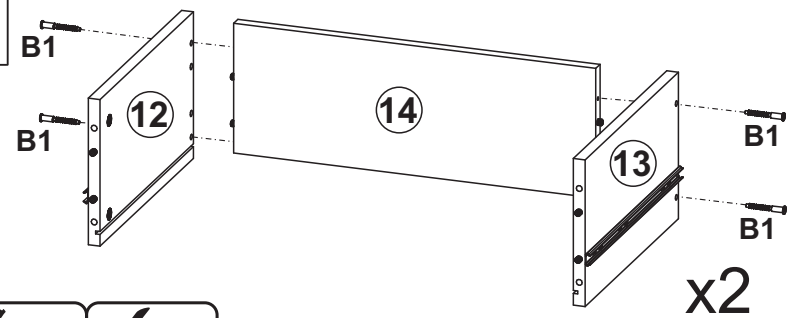

x2

B1	K
Ø7x50	4mm
x8	x1

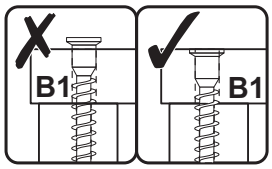

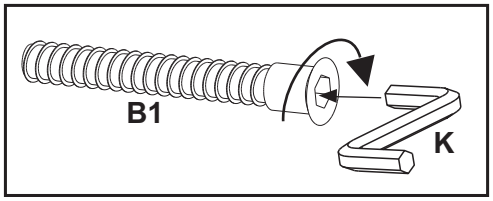

24

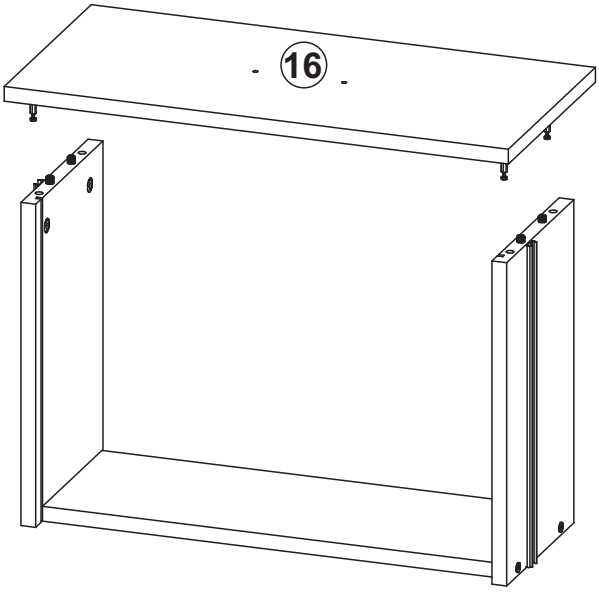

x2

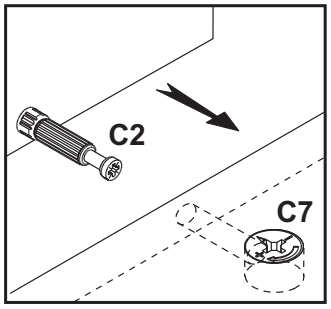

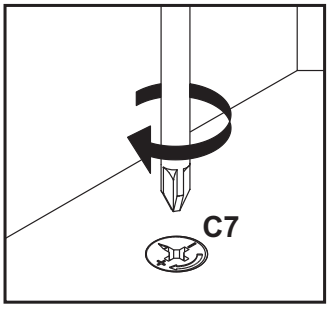

25

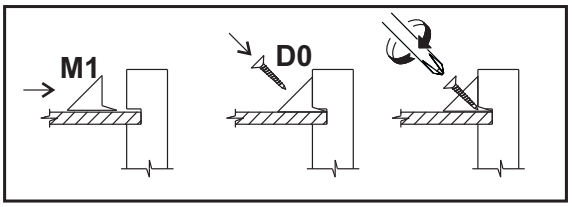

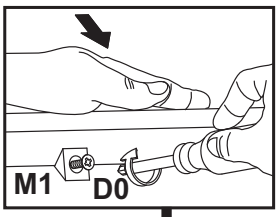

a=b

D0	D13	M1	T18
3x15	4x30		
x12	x4	x12	x8

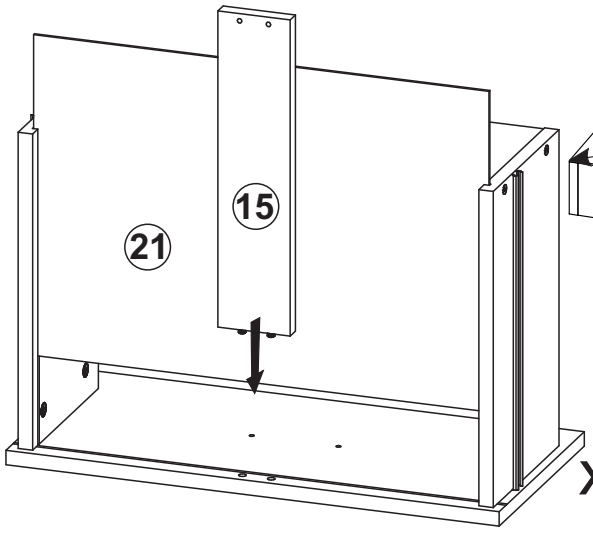

x2

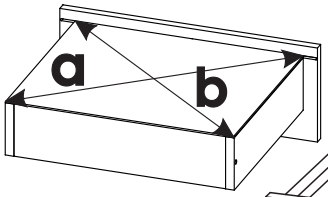

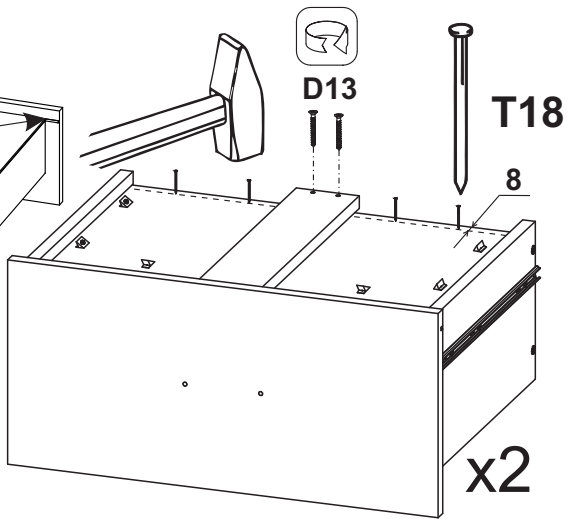

x2

26

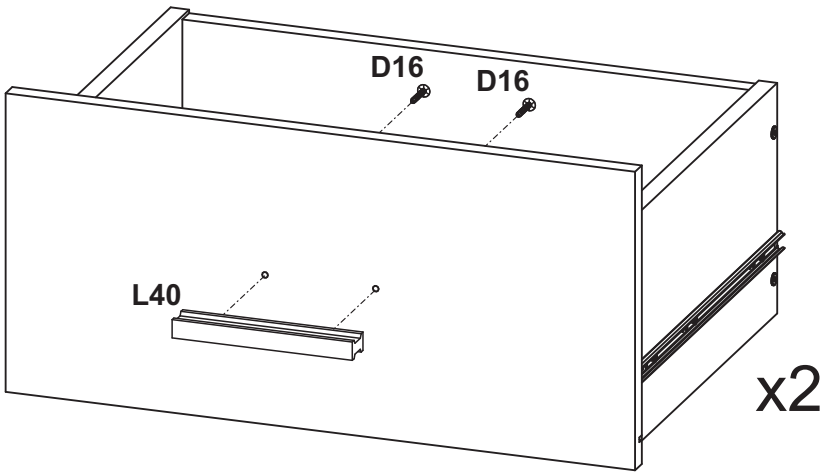

D16	L40
4,2x28	
x4	x2

27

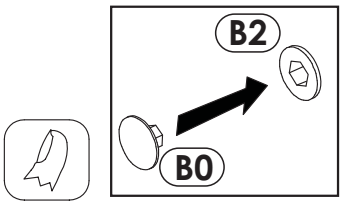

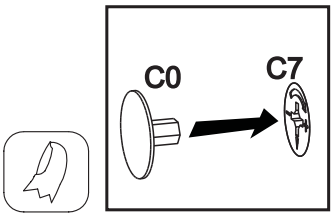

B0	C0
x2	x12

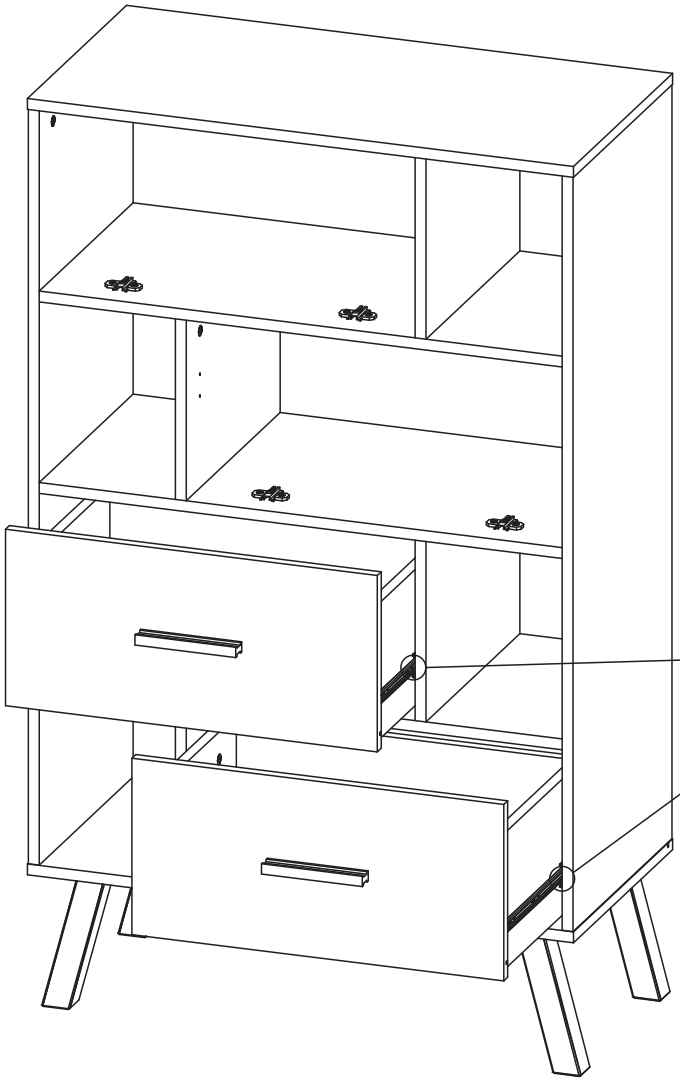

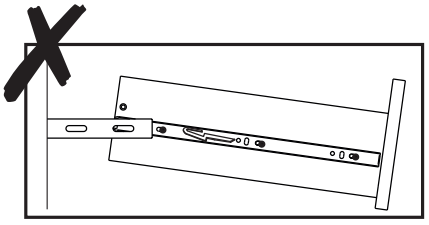

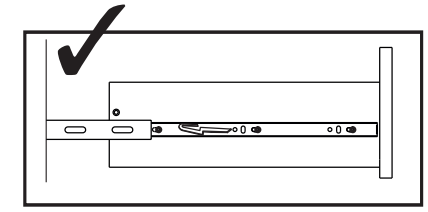

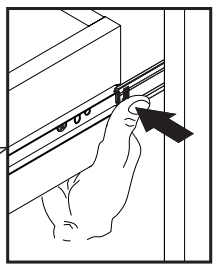

28

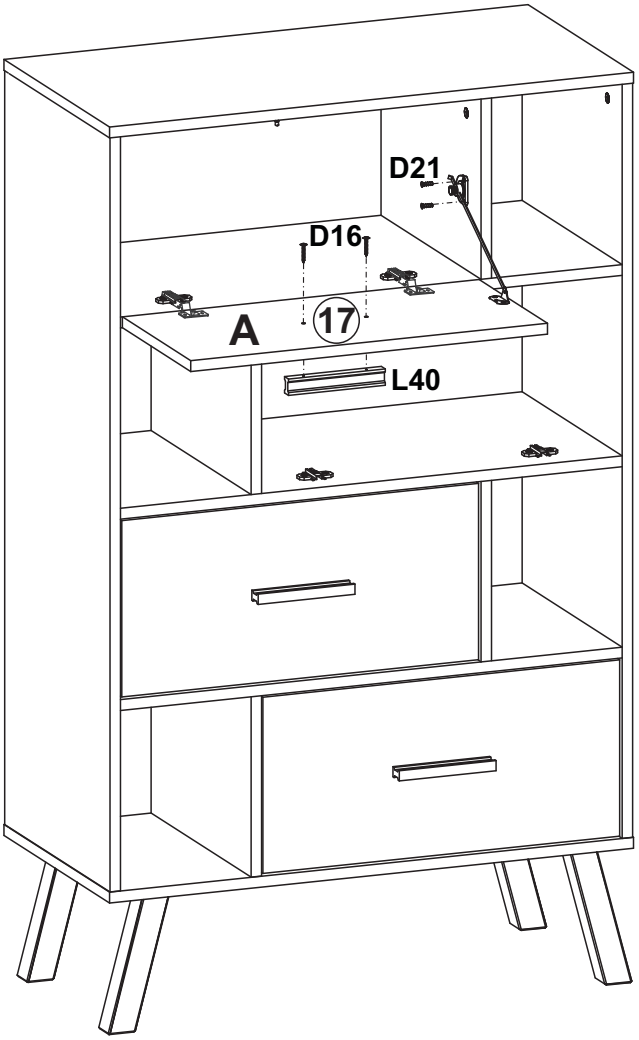

D16	D21	L40
4,2x28	5x13	
x4	x4	x2

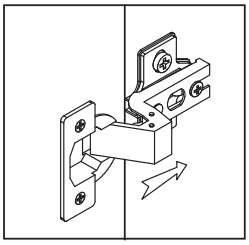

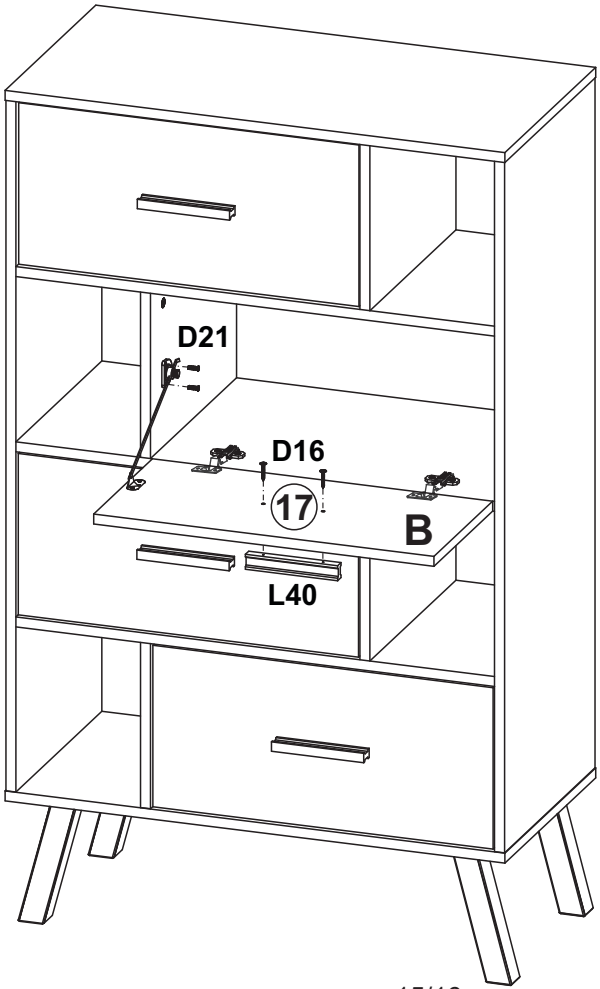

29

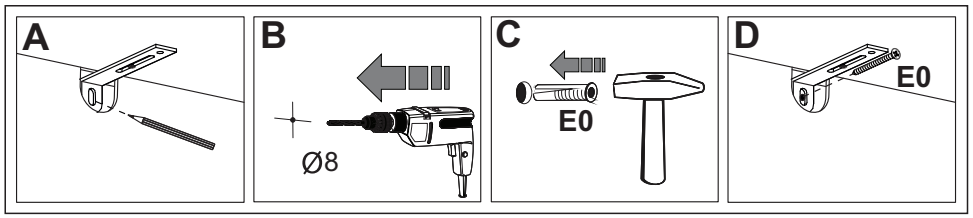
A
B
Ø8
C
E0
D
E0

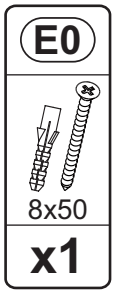
E0
8x50
x1

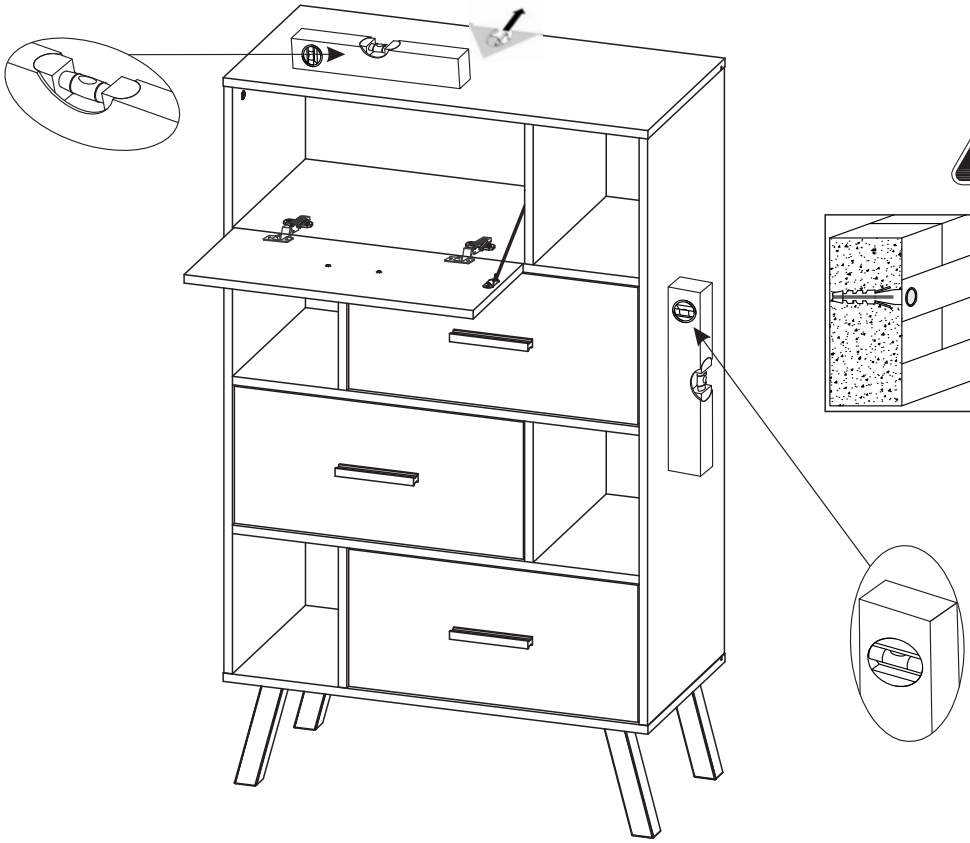

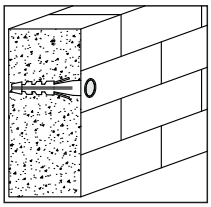

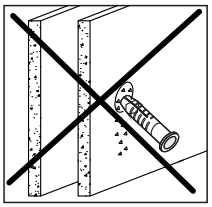

30

max

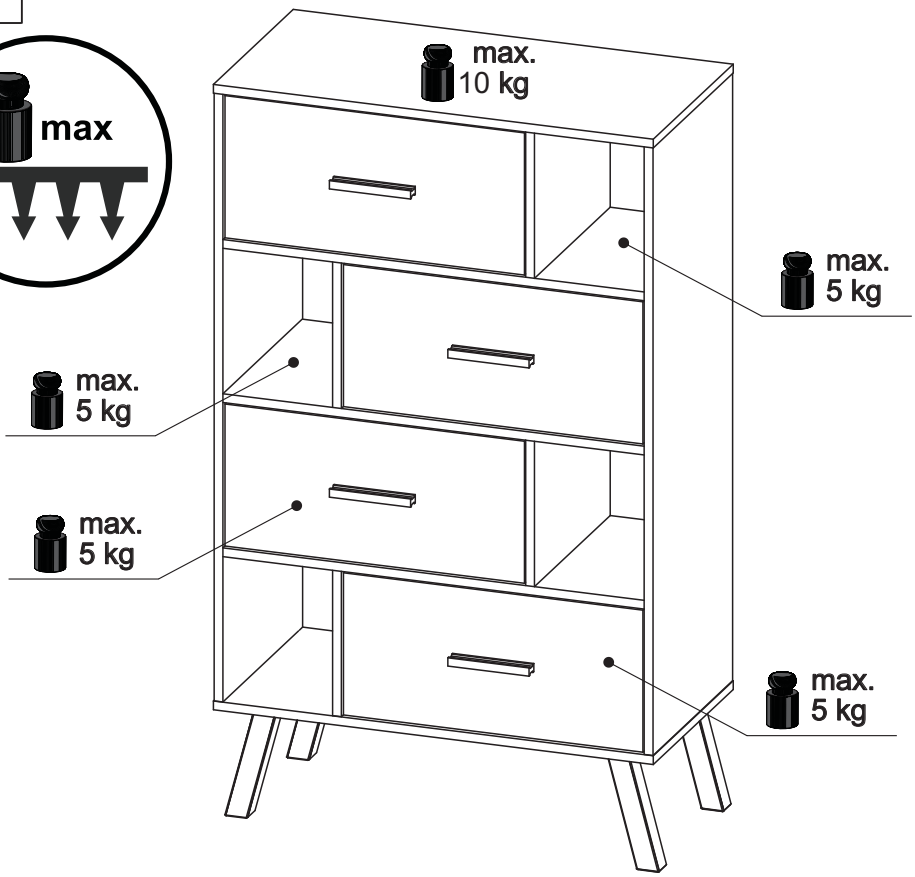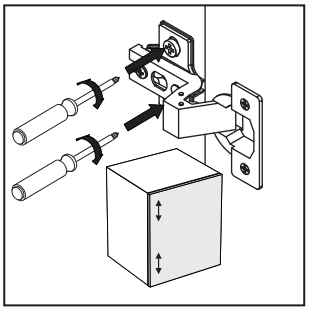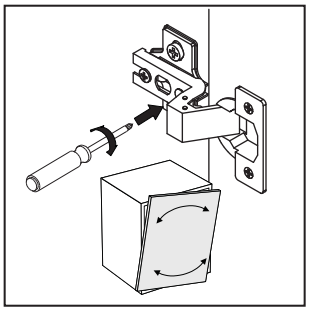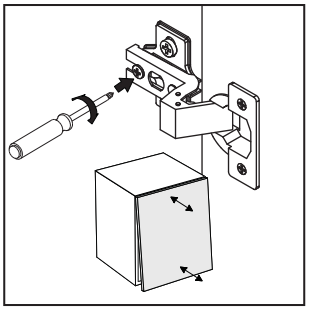
max.
10 kg
max.
5 kg
max.
5 kg
max.
5 kg
max.
5 kg